設　計　書

施行年度	令和８年度	工事番号			
事業名					
工事名	国市浜公園駐車場等整備工事				
路線名・河川名等		設計者名		検算	
場所	尾鷲市　国市松泉町　地内				
工事費	内 工事価格 消費税相当額	工期			

工事概要	起工理由
基盤整備 敷地造成工　N=1.0式 施設整備 雨水排水設備工　N=1.0式 電気設備工　N=1.0式 園路広場整備工　N=1.0式 管理施設整備工　N=1.0式	

内　訳　書

工　事　価　格　　円也

消　費　税　相　当　額　　円也

工　事　費　　円也

工事数量総括表

		工事名	国市浜公園駐車場等整備工事	当初	事業区分	公園緑地整備・改修
					工事区分	基盤整備

工事区分・工種・種別・細別	規格	単位	前回数量	今回数量	数量増減	摘要
基盤整備		式		1		
敷地造成工		式		1		
掘削工		式		1		
掘削	土質土砂;施工方法ｵｰﾌﾟﾝｶｯﾄ;押土無し;障害無し;施工数量5,000m3未満	m3		720		
盛土工		式		1		
路体(築堤)盛土	施工幅員4.0m以上	m3		820		
法面整形工		式		1		
法面整形(切土部)	現場制約無し;土質ﾚｷ質土、砂及び砂質土、粘性土	m2		10		

尾鷲市

工事数量総括表

		工事名	国市浜公園駐車場等整備工事	当初	事業区分	公園緑地整備･改修
					工事区分	基盤整備

工事区分・工種・種別・細別	規格	単位	前回数量	今回数量	数量増減	摘要
法面整形(盛土部)	法面締固め無し;現場制約無し	m2		60		
残土処理工		式		1		
不足土搬入	土質土砂(岩塊･玉石混り土含む)	m3		30		
施設整備		式		1		
雨水排水設備工		式		1		
作業土工		式		1		
床掘り	標準	m3		260		
床掘り	平均施工幅1m以上2m未満	m3		280		

尾鷲市

工事数量総括表

		工事名	国市浜公園駐車場等整備工事	当初	事業区分	公園緑地整備･改修
					工事区分	施設整備

工事区分・工種・種別・細別	規格	単位	前回数量	今回数量	数量増減	摘要
床掘り	小規模	m3		150		
埋戻し	最大埋戻幅1m以上4m未満	m3		110		
埋戻し	土質区分土砂;土質土砂	m3		360		
基面整正		m2		330		
側溝工		式		1		
自由勾配側溝	Ba3-1 縦断用300×300	式		1		
自由勾配側溝	Ba3-2 縦断用300×300	式		1		
自由勾配側溝	Bb1-1 縦断用300×600	式		1		

工事数量総括表

		工事名	国市浜公園駐車場等整備工事	当初	事業区分	公園緑地整備･改修
					工事区分	施設整備

工事区分・工種・種別・細別	規格	単位	前回数量	今回数量	数量増減	摘要
自由勾配側溝	Bb1-2 横断用300×600	式		1		
自由勾配側溝	Db3-1.Db3-2 縦断・横断用300×500～700	式		1		
土留め用自由勾配側溝	Db1-1 300×600～1400	式		1		
管渠工		式		1		
暗渠排水管 VU250	作業区分据付;管種別直管;管径200～400mm	m		19		
暗渠排水管 VU300	作業区分据付;管種別直管;管径200～400mm	m		3		
暗渠排水管 VU350	作業区分据付;管種別直管;管径200～400mm	m		25		
集水桝･ﾏﾝﾎｰﾙ工		式		1		

工事数量総括表

		工事名	国市浜公園駐車場等整備工事	当初	事業区分	公園緑地整備･改修
					工事区分	施設整備

工事区分・工種・種別・細別	規格	単位	前回数量	今回数量	数量増減	摘要
ﾌﾟﾚｷｬｽﾄ集水桝 A-10	桝規格300×300×1200	箇所		1		
ﾌﾟﾚｷｬｽﾄ集水桝 A-11	桝規格300×300×800	箇所		1		
ﾌﾟﾚｷｬｽﾄ集水桝 B-13	桝規格300×600×1200	箇所		1		
ﾌﾟﾚｷｬｽﾄ集水桝 C-1	桝規格500×500×1400	箇所		1		
電気設備工		式		1		
作業土工		式		1		
床掘り	土質土砂	m3		180		
埋戻し	土質区分土砂;土質土砂	m3		160		

工事数量総括表

		工事名	国市浜公園駐車場等整備工事	当初	事業区分	公園緑地整備･改修
					工事区分	施設整備

工事区分・工種・種別・細別	規格	単位	前回数量	今回数量	数量増減	摘要
砂敷き		m3		10		
照明設備工		式		1		
ﾊﾝﾄﾞﾎｰﾙ H1-9	化粧用鉄蓋8t荷重(セパ付き)	箇所		1		
ﾊﾝﾄﾞﾎｰﾙ H2-9	化粧用鉄蓋8t荷重(セパ付き)	箇所		3		
盤類	照明柱盤B	面		1		
接地工事	D種銅棒	箇所		1		
接地工事	D種(ELB)銅棒	箇所		8		
接地極埋設標	金属製	箇所		2		

尾鷲市

工事数量総括表

		工事名	国市浜公園駐車場等整備工事	当初	事業区分	公園緑地整備･改修
					工事区分	施設整備

工事区分・工種・種別・細別	規格	単位	前回数量	今回数量	数量増減	摘要
照明器具E		台		7		
電線管路工		式		1		
ケーブル	EM-CE 5.5sq-2C　管内	m		27		
ケーブル	EM-CE 5.5sq-2C　FEP内	m		336		
ケーブル	EM-AE 1.2-2C　FEP内	m		125		
ケーブル	EM-CE 8sq-3C　管内	m		2		
ケーブル	EM-CE 8sq-3C　FEP内	m		126		
ケーブル	EM-FCPEE 1.2-1P　管内	m		2		

工事数量総括表

		工事名	国市浜公園駐車場等整備工事	当初	事業区分	公園緑地整備･改修
					工事区分	施設整備

工事区分・工種・種別・細別	規格	単位	前回数量	今回数量	数量増減	摘要
ケーブル	EM-FCPEE 1.2-1P　FEP内	m		126		
ケーブル	EM-IE 2.0　接地線	m		14		
ケーブル	EM-IE 5.5sq　接地線	m		8		
電線管	難燃性FEP30(地中)	m		561		
電線管	難燃性FEP50(地中)	m		153		
電線管	VE16(露出)	m		9		
埋設ｼｰﾄ	埋設ｼｰﾄの種類ﾎﾟﾘｴﾁﾚﾝｸﾛｽ(2倍)；埋設ｼｰﾄの規格150mm×50m	m		687		
園路広場整備工		式		1		

尾鷲市

工事数量総括表

		工事名	国市浜公園駐車場等整備工事	当初	事業区分	公園緑地整備･改修
					工事区分	施設整備

工事区分・工種・種別・細別	規格	単位	前回数量	今回数量	数量増減	摘要
ｱｽﾌｧﾙﾄ舗装工		式		1		
下層路盤(車道・路肩部)	路盤材種類再生ｸﾗｯｼｬﾗﾝ RC-40;仕上り厚150mm	m2		4,510		
下層路盤(歩道部)	路盤材種類再生ｸﾗｯｼｬﾗﾝ RC-40;仕上り厚100mm	m2		49		
表層(車道・路肩部)	材料種類再生密粒度ｱｽｺﾝ(13);舗装厚50mm;平均幅員3.0m超	m2		4,510		
表層(歩道部)	材料種類再生密粒度ｱｽｺﾝ(13);舗装厚40mm;平均幅員1.4m以上	m2		49		
作業土工		式		1		
床掘り	土質土砂	m3		180		
埋戻し	土質区分土砂;土質土砂	m3		150		

工事数量総括表

		工事名	国市浜公園駐車場等整備工事	当初	事業区分	公園緑地整備･改修
					工事区分	施設整備

工事区分・工種・種別・細別	規格	単位	前回数量	今回数量	数量増減	摘要
園路縁石工		式		1		
ｺﾝｸﾘｰﾄ縁石-A1	A種　片面R	m		318		
ｺﾝｸﾘｰﾄ縁石-A2	A種　乗入用	m		149		
縁石すり付け	A種　すり付け用	箇所		3		
車輪止め		組		73		
区画線工		式		1		
溶融式区画線	施工方法区分溶融式手動;規格･仕様区分実線 15cm;塗布厚厚1.5mm;排水性舗装無し	m		1,030		
車椅子サイン		箇所		3		

工事数量総括表

		工事名	国市浜公園駐車場等整備工事	当初	事業区分	公園緑地整備･改修
					工事区分	施設整備

工事区分・工種・種別・細別	規格	単位	前回数量	今回数量	数量増減	摘要
管理施設整備工		式		1		
作業土工		式		1		
床掘り	土質土砂	m3		80		
埋戻し	土質区分土砂;土質土砂	m3		70		
柵工		式		1		
メッシュフェンス	H=1200	m		65		
車止め工		式		1		
車止め-A1	φ114.3 H=850固定式	基		4		

工事数量総括表

		工事名	国市浜公園駐車場等整備工事	当初	事業区分	公園緑地整備･改修
					工事区分	施設整備

工事区分・工種・種別・細別	規格	単位	前回数量	今回数量	数量増減	摘要
車止め-A2	φ114.3 H=850固定式　鎖付	基		31		
車止め-B1	φ114.3 H=850可動式	基		3		
車止め-B3	φ114.3 H=850可動式	組		9		
仮設工		式		1		
交通管理工		式		1		
交通誘導警備員		式		1		
直接工事費		式		1		
共通仮設		式		1		

工事数量総括表

		工事名	国市浜公園駐車場等整備工事	当初	事業区分	公園緑地整備･改修
					工事区分	共通仮設費

工事区分・工種・種別・細別	規格	単位	前回数量	今回数量	数量増減	摘要
共通仮設費（率計上）		式		1		
純工事費		式		1		
現場管理費		式		1		
工事原価		式		1		
一般管理費等		式		1		
工事価格		式		1		
消費税相当額		式		1		
工事費計		式		1		

令和８年度　国市浜公園駐車場等整備工事

数　量　計　算　書

工　　区：

数　量　総　括　表　(1)

工事区分	工　　種	種　　別	細　　別	規　　格	単位	数　量	摘　　要
基　盤　整　備					式	1	
	敷　地　造　成　工				式	1	
		掘　　削　　工			式	1	
			掘　　削	土砂	m3	720	
		盛　　土　　工			式	1	
			盛　　土	流用土	m3	820	
		法　面　整　形　工			式	1	
			切　　土　　部		m2	10	
			盛　　土　　部		m2	60	
		運　搬　処　理　工			式	1	
			不　足　土　搬　入		m3	30	

工　　区：

数　量　総　括　表　(2)

工事区分	工　　種	種　　別	細　　別	規　　格	単位	数　量	摘　　要
施　設　整　備					式	1	
	雨水排水整備工				式	1	
		作　業　土　工			式	1	
			床　　掘	標準	m3	260	
			床　　掘	施工幅 1m以上2m未満	m3	280	
			床　　掘	小規模	m3	150	
			埋　戻　し	埋戻幅 1m以上4m未満	m3	110	
			埋　戻　し	小規模	m3	360	
			基　面　整　正		m2	340	小規模考慮 330m2
			残　　土	盛土材流用	m3	160	
		側　溝　工			式	1	
			自由勾配側溝	Ba3-1 縦断用300×300	m 式	105 1	
			自由勾配側溝	Ba3-2 縦断用300×300	m 式	20 1	
			自由勾配側溝	Bb1-1 縦断用300×600	m 式	75 1	
			自由勾配側溝	Bb1-2 横断用300×600	m 式	46 1	
			自由勾配側溝	Db3-1.Db3-2 縦断・横断用300×500～700	m 式	78 1	

工　区：

数量総括表 (3)

工事区分	工種	種別	細別	規格	単位	数量	摘要
			土留め用	Db1-1	m	108	
			自由勾配側溝	300×600～1400	式	1	
		管渠工			式	1	
			暗渠排水管	VU250	m	19	
			暗渠排水管	VU300	m	3	
			暗渠排水管	VU350	m	25	
		集水桝マンホール工			式	1	
			プレキャスト集水桝	A-10	基	1	
			プレキャスト集水桝	A-11	基	1	
			プレキャスト集水桝	B-13	基	1	
			プレキャスト集水桝	C-10	基	1	
	電気設備工				式	1	
		作業土工			式	1	
			床掘		m3	180	
			埋戻し		m3	160	
			基面整正		m2	3	
			残土処理	現場材流用	m3	-3	

工　　区：

数　量　総　括　表　(4)

工事区分	工　　種	種　　別	細　　別	規　　格	単位	数　量	摘　　要
			砂　　敷　　き		m3	10	
		照　明　設　備　工			式	1	
			ハ　ン　ド　ホ　ー　ル	H1-9 化粧用鉄蓋8t荷重(セパ付き)	基	1	HH(A)4～HH(A)7
			ハ　ン　ド　ホ　ー　ル	H2-9 化粧用鉄蓋8t荷重(セパ付き)	基	3	HH(B)4～柱盤B
			盤　　類	照明柱盤B	面	1	
			接　地　工　事	D種銅棒	箇所	1	
			接　地　工　事	D種(ELB)銅棒	箇所	8	
			接　地　極　埋　設　標	金属製	箇所	2	
			照　明　器　具	E	台	7	
		電　線　管　路　工			式	1	
			ケ　ー　ブ　ル	EM-CE 5.5sq-2C 管内	m	27	
			ケ　ー　ブ　ル	EM-CE 5.5sq-2C FEP内	m	336	
			ケ　ー　ブ　ル	EM-AE 1.2-2C FEP内	m	125	
			ケ　ー　ブ　ル	EM-CE 8sq-3C 管内	m	2	
			ケ　ー　ブ　ル	EM-CE 8sq-3C FEP内	m	126	
			ケ　ー　ブ　ル	EM-FCPEE 1.2-1P 管内	m	2	

工　　区：

数　量　総　括　表　(5)

工事区分	工　　種	種　　別	細　　別	規　　格	単位	数　量	摘　　要
			ケ　ー　ブ　ル	EM-FCPEE 1.2-1P FEP内	m	126	
			ケ　ー　ブ　ル	EM-IE 2.0 接地線	m	14	
			ケ　ー　ブ　ル	EM-IE 5.5sq 接地線	m	8	
			電　　線　　管	難燃性FEP30(地中)	m	561	
			電　　線　　管	難燃性FEP50(地中)	m	153	
			電　　線　　管	VE16(露出)	m	9	
			埋設表示シート	2倍	m	687	
	園路広場整備工				式	1	
		舗　装　準　備　工			式	1	
			不　陸　整　正	補足材無し	m2	4,560	
		ノンアスファルト舗装工			式	1	
			路　　盤 (　車　道　)	再生クラッシャーラン RC-40　t=15cm	m2	4,510	駐車場・園路舗装
			路　　盤 (　歩　道　)	再生クラッシャーラン RC-40　t=10cm	m2	49	園路舗装
			表　　層 (　車　道　)	再生密粒度As(13) t=5cm	m2	4,510	施工幅3.0m超え 駐車場・園路舗装
			表　　層 (　歩　道　)	再生密粒度As(13) t=4cm	m2	49	園路舗装
		作　業　土　工			式	1	

工　　区：

数　量　総　括　表　(6)

工事区分	工　　種	種　　別	細　　別	規　　格	単位	数　量	摘　　要
			床　　掘	小規模	m3	180	
			埋　　戻　　し	小規模	m3	150	
			基　面　整　正		m2	130	
			残　　土	盛土材流用	m3	10	
		園　路　縁　石　工			式	1	
			コンクリート縁石　-A1	A種　片面R	m	318	
			コンクリート縁石　-A2	A種　乗入用	m	149	
			縁石すり付け	A種　すり付け用	箇所	3	
			車　輪　止　め		組	73	
		区　画　線　工			式	1	
			溶融式区画線	実線、白、巾15cm	m	1,030	
			車椅子サイン		箇所	3	
	管理施設整備工				式	1	
		作　業　土　工			式	1	
			床　　掘	小規模	m3	80	
			埋　　戻　　し	小規模	m3	70	

工　　区：

数　量　総　括　表　(7)

工事区分	工　　種	種　　別	細　　別	規　　格	単位	数　量	摘　　要
			基　面　整　正		m2	10	
			残　　土	現場材流用	m3	-5	
		柵　　工			式	1	
			メッシュフェンス	H=1200	m	65	
		車　止　め　工			式	1	
			車　止　め　-A1	φ114.3 H=850 固定式	基	4	
			車　止　め　-A2	φ114.3 H=850 固定式　鎖付	基	31	
			車　止　め　-B1	φ114.3 H=850 可動式	基	3	
			車　止　め　-B3	φ114.3 H=850 可動式　鎖付	組	9	

敷 地 造 成 工 数 量 集 計 表

NO.1
(1式当り)

種　　別	細　　別	規　　格	単位	数　量	摘　　要
掘　削　工			式	1	
	掘　　削	土砂	m3	720	
盛　土　工			式	1	
	盛　　土	流用土	m3	820	
法 面 整 形 工			式	1	
	切　土　部		m2	10	
	盛　土　部		m2	60	
運 搬 処 理 工			式	1	
	不 足 土 搬 入		m3	30	

敷地造成工　数量計算書

NO.1
(1式当り)

種別・細別	規格・計算式	単位	数量
□ 掘削工			
1.掘　削 (土砂)	V = 土工計算書より　= 3.000	m3	
	掘削(舗装部①～③) V = (3280.0 + 247.3 + 8.6) ＊ 0.2 = 707.180	m3	
	掘削(舗装部④) V = 35.5 ＊ 0.14 = 4.970	m3	
	ΣV = 715.150	m3	720
□ 盛土工			
1.盛　土 (現場内流用土)	V = 土工計算書より　= 817.400	m3	820
□ 法面整形工			
1.切土部	A = 土工計算書より　= 11.200	m2	10
2.盛土部	A = 土工計算書より　= 60.400	m2	60
□ 運搬処理工			
1.不足土搬入	敷地造成工 V1 = -817.400 / 0.9 + 715.150 = -193.072	m3	
	雨水排水設備工 V2 = 159.241 = 159.241	m3	
	電気設備工 V3 = -3.284 = -3.284	m3	
	園路広場整備工 V4 = 11.292 = 11.292	m3	
	管理施設整備工 V5 = -4.619 = -4.619	m3	
	ΣV = -30.442	m3	30

土　工　計　算　書

NO.1

掘　削

測　点	距　離 (m)	面　積 (m^2)	平均面積 (m^2)	立　積 (m^3)	摘　要
No. 9 + 0.000	-	0.0	-	-	
No. 10 + 0.000	20.000	0.0	0.00	0.0	
No. 11 + 0.000	20.000	0.0	0.00	0.0	
No. 12 + 0.000	20.000	0.0	0.00	0.0	
No. 13 + 0.000	20.000	0.0	0.00	0.0	
No. 14 + 0.000	20.000	0.0	0.00	0.0	
No. 15 + 0.000	20.000	0.0	0.00	0.0	
No. 16 + 0.000	20.000	0.0	0.00	0.0	
No. 17 + 0.000	20.000	0.0	0.00	0.0	
No. 18 + 0.000	20.000	0.0	0.00	0.0	
No. 19 + 0.000	20.000	0.0	0.00	0.0	
No. 20 + 0.000	20.000	0.305	0.15	3.0	
合　計	220.000			3.0	

土　工　計　算　書

NO.2

路体盛土

測　点	距　離 (m)	面　積 (m^2)	平均面積 (m^2)	立　積 (m^3)	摘　要
No. 9 + 0.000	-	0.0	-	-	
No. 10 + 0.000	20.000	0.0	0.00	0.0	
No. 11 + 0.000	20.000	0.0	0.00	0.0	
No. 12 + 0.000	20.000	0.0	0.00	0.0	
No. 13 + 0.000	20.000	0.0	0.00	0.0	
No. 14 + 0.000	20.000	5.289	2.64	52.8	
No. 15 + 0.000	20.000	3.546	4.42	88.4	
No. 16 + 0.000	20.000	7.164	5.36	107.2	
No. 17 + 0.000	20.000	7.501	7.33	146.6	
No. 18 + 0.000	20.000	6.794	7.15	143.0	
No. 19 + 0.000	20.000	6.754	6.77	135.4	
No. 20 + 0.000	20.000	7.650	7.20	144.0	
合　計	220.000			817.4	

土　工　計　算　書

NO.3

法面整形(切土)

測　点	距　離 (m)	幅 (m)	平均幅 (m)	面　積 (m^2)	摘　要
No. 9 + 0.000	-	0.0	-	-	
No. 10 + 0.000	20.000	0.0	0.00	0.0	
No. 11 + 0.000	20.000	0.0	0.00	0.0	
No. 12 + 0.000	20.000	0.0	0.00	0.0	
No. 13 + 0.000	20.000	0.0	0.00	0.0	
No. 14 + 0.000	20.000	0.0	0.00	0.0	
No. 15 + 0.000	20.000	0.0	0.00	0.0	
No. 16 + 0.000	20.000	0.0	0.00	0.0	
No. 17 + 0.000	20.000	0.0	0.00	0.0	
No. 18 + 0.000	20.000	0.0	0.00	0.0	
No. 19 + 0.000	20.000	0.0	0.00	0.0	
No. 20 + 0.000	20.000	1.114	0.56	11.2	
合　計	220.000			11.2	

土　工　計　算　書

NO.4

法面整形(盛土)

測　点	距　離 (m)	幅 (m)	平均幅 (m)	面　積 (m^2)	摘　要
No. 9 + 0.000	-	0.0	-	-	
No. 10 + 0.000	20.000	0.0	0.00	0.0	
No. 11 + 0.000	20.000	0.0	0.00	0.0	
No. 12 + 0.000	20.000	0.0	0.00	0.0	
No. 13 + 0.000	20.000	0.0	0.00	0.0	
No. 14 + 0.000	20.000	0.869	0.43	8.6	
No. 15 + 0.000	20.000	1.034	0.95	19.0	
No. 16 + 0.000	20.000	1.120	1.08	21.6	
No. 17 + 0.000	20.000	0.0	0.56	11.2	
No. 18 + 0.000	20.000	0.0	0.00	0.0	
No. 19 + 0.000	20.000	0.0	0.00	0.0	
No. 20 + 0.000	20.000	0.0	0.00	0.0	
合　計	220.000			60.4	

雨水排水整備工 数量集計表

NO.1
(1式当り)

種別	細別	規格	単位	数量	摘要
作業土工			式	1	
	床掘	標準	m3	260	
	床掘	施工幅 1m以上2m未満	m3	280	
	床掘	小規模	m3	150	
	埋戻し	最大埋戻幅 1m以上4m未満	m3	110	
	埋戻し	小規模	m3	360	
	基面整正		m2	340	小規模考慮 330m2
	残土	盛土材流用	m3	160	
側溝工			式	1	
	自由勾配側溝	Ba3-1 縦断用300×300	m 式	105 1	
	自由勾配側溝	Ba3-2 縦断用300×300	m 式	20 1	
	自由勾配側溝	Bb1-1 縦断用300×600	m 式	75 1	
	自由勾配側溝	Bb1-2 横断用300×600	m 式	46 1	
	自由勾配側溝	Db3-1.Db3-2 縦断・横断用300×500～700	m 式	78 1	
	土留め用 自由勾配側溝	Db1-1 300×600～1400	m 式	108 1	
管渠工			式	1	
	暗渠排水管	VU250	m	19	
	暗渠排水管	VU300	m	3	
	暗渠排水管	VU350	m	25	
集水桝 マンホール工			式	1	
	プレキャスト 集水桝	A-10	基	1	
	プレキャスト 集水桝	A-11	基	1	

雨水排水整備工 数量集計表

NO.2
(1式当り)

種　　別	細　　別	規　　格	単位	数　量	摘　　要
	プレキャスト集水桝	B-13	基	1	
	プレキャスト集水桝	C-1	基	1	

雨水排水整備工　数量計算書

NO.1
(1式当り)

種別・細別	規格・計算式	単位	数量
□ 作業土工			
1. 床掘り (標準)	VS Db3-1.Db3-2　VS Db1-1 V = 144.507 + 111.635 = 256.142	m3	260
2. 床掘り (1m以上2m未満)	VS Ba3-1　VS Bb1-1.Bb1-2 V = 101.104 + 176.527 = 277.631	m3	280
3. 床掘り (小規模)	VS Bb3-2　VU250　VU300　VU350 V = 19.350 + 13.660 + 8.184 + 71.423 集水桝A-10　集水桝A-11　集水桝B-13　集水桝C-1 + 8.038 + 4.666 + 9.113 + 12.131 = 146.565	m3	150
4. 埋戻し (1m以上4m未満)	VS Db3-1.Db3-2 V = 105.444 = 105.444	m3	110
5. 埋戻し (小規模)	VS Ba3-1　VS Ba3-2　VS Bb1-1.Bb1-2　VS Db1-1 V = 69.441 + 13.290 + 116.406 + 63.915 VU250　VU300　VU350　集水桝A-10 + 7.124 + 6.437 + 55.249 + 7.638 集水桝A-11　集水桝B-13　集水桝C-1 + 4.366 + 8.462 + 11.214 = 363.542	m3	360
6. 基面整正	VS Ba3-1　VS Ba3-2　VS Bb1-1　VS Bb1-2 A = 62.700 + 12.000 + 46.998 + 31.533 VS Db3-1.Db3-2　VS Db1-1　集水桝A-10　集水桝A-11 + 51.696 + 136.636 + 0.490 + 0.490 集水桝B-13　集水桝C-1 + 0.721 + 0.846 = 344.110	m2	340 ※小規模考慮 330m2

雨水排水整備工　数量計算書

NO.2
(1式当り)

種別・細別	規格・計算式	単位	数量
7. 残土 (土砂)	A = VS Ba3-1 23.947 + VS Ba3-2 4.583 + VS Bb1-1 29.377 + VS Bb1-2 17.810 + VS Db3-1.Db3-2 27.347 + VS Db1-1 40.618 + VU250 5.744 + VU300 1.032 + VU350 10.035 + 集水桝A-10 -0.449 + 集水桝A-11 -0.185 + 集水桝B-13 -0.289 + 集水桝C-1 -0.329 = 159.241	m3	160

雨水排水整備工　数量計算書

NO.3
(1式当り)

種別・細別	規格・計算式			単位	数量
□ 側溝工					
1. 自由勾配側溝 (300×300(縦))	【Ba3-1 Gr1 N=20枚 Co1 N=84枚】 L = 雨水排水平面図より	=	104.5	m	105
2. 自由勾配側溝 (300×300(縦))	【Ba3-2 Gr1 N=4枚 Co1 N=16枚】 L = 雨水排水平面図より	=	20.0	m	20
3. 自由勾配側溝 (300×600(縦))	【Bb1-1 Gr1 N=14枚 Co1 N=60枚】 L = 雨水排水平面図より	=	74.6	m	75
4. 自由勾配側溝 (300×600(横))	【Bb1-2 横断用 N=23枚】 L = 雨水排水平面図より	=	45.7	m	46
5. 自由勾配側溝 (300×5～700(縦・横))	【Db3-1.Db3-2 Gr1 N=6枚 Co1 N=28枚 横断用 N=21枚】 L = 雨水排水平面図より	=	78.2	m	78
6. 土留め 自由勾配側溝 (300×6～1400(縦))	【Db1-1 Gr3 N=14枚 Co3 N=94枚】 L = 雨水排水平面図より	=	108.3	m	108
□ 管渠工					
1. 暗渠排水管	【VU250】 雨水排水平面図より L = 1.1 + 17.6 Ba3 Bb3	=	18.7	m	19
2. 暗渠排水管	【Db3 VU300】 L = 雨水排水平面図より	=	3.2	m	3
3. 暗渠排水管	【VU350】 雨水排水平面図より L = 25 Bb1	=	25.0	m	25

雨水排水整備工　数量計算書

NO.4
(1式当り)

種別・細別	規格・計算式			単位	数量
□ 集水桝・マンホール工					
1. プレキャスト集水桝	【A-10】 N = 雨水排水平面図より	=	1	基	1
2. プレキャスト集水桝	【A-11】 N = 雨水排水平面図より	=	1	基	1
3. プレキャスト集水桝	【B-13】 N = 雨水排水平面図より	=	1	基	1
4. プレキャスト集水桝	【C-1】 N = 雨水排水平面図より	=	1	基	1

雨水排水整備工

作 業 土 工 数 量 計 算 書

NO.1
(1式当り)

細別・規格	計算式	単位	数量
□ 自由勾配側溝 (Ba3-1)	L = 104.5 m		
	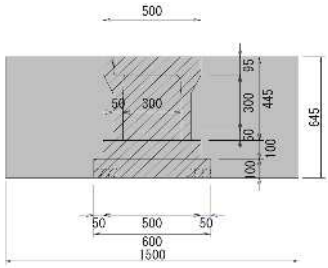 縦断用300×300 土工図		
1.床 掘 (土砂)	V = 1.500 × 0.645 × 104.5 = 101.104	m3	101.1
2.埋 戻 し (流用土)	側溝断面積0.303m2(CAD求積) V = 101.104 - 0.303 × 104.5 = 69.441	m3	69.4
3.基面整正	A = 0.600 × 104.5 = 62.700	m2	62.7
4.残 土 (土砂)	※残土処分 V = 101.104 - 69.441 / 0.9 = 23.947	m3	23.9
□ 自由勾配側溝 (Ba3-2)	L = 20.0 m		
	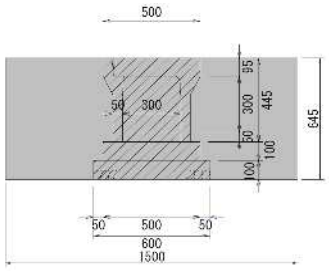 縦断用300×300 土工図		
1.床 掘 (土砂)	V = 1.500 × 0.645 × 20.0 = 19.350	m3	19.4
2.埋 戻 し (流用土)	側溝断面積0.303m2(CAD求積) V = 19.35 - 0.303 × 20.000 = 13.290	m3	13.3
3.基面整正	A = 0.600 × 20.0 = 12.000	m2	12.0
4.残 土 (土砂)	※残土処分 V = 19.350 - 13.290 / 0.9 = 4.583	m3	4.6

雨水排水整備工

作 業 土 工 数 量 計 算 書

NO.2
(1式当り)

細別・規格	計算式	単位	数量
□ 自由勾配側溝 (Bb1-1)	L = 74.6 m		
	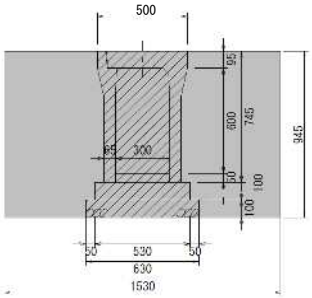 縦断用300×600 土工図		
1.床 掘 (土砂)	V = 1.530 × 0.945 × 74.6 = 107.860	m3	107.9
2.埋 戻 し (流用土)	側溝断面積0.499m2(CAD求積) V = 107.86 − 0.499 × 74.600 = 70.635	m3	70.6
3.基面整正	A = 0.630 × 74.6 = 46.998	m2	47.0
4.残 土 (土砂)	※残土処分 V = 107.860 − 70.635 / 0.9 = 29.377	m3	29.4
□ 自由勾配側溝 (Bb1-2)	L 45.7 m		
	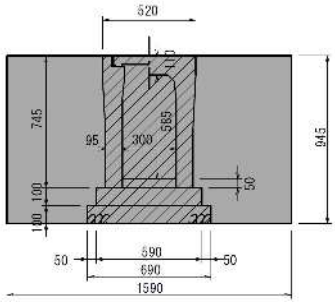 横断用300×600 土工図		
1.床 掘 (土砂)	V = 1.590 × 0.945 × 45.7 = 68.667	m3	68.7
2.埋 戻 し (流用土)	側溝断面積0.501m2(CAD求積) V = 68.667 − 0.501 × 45.700 = 45.771	m3	45.8
3.基面整正	A = 0.690 × 45.7 = 31.533	m2	31.5
4.残 土 (土砂)	※残土処分 V = 68.667 − 45.771 / 0.9 = 17.810	m3	17.8

雨水排水整備工

作 業 土 工 数 量 計 算 書

NO.3
(1式当り)

細別・規格	計算式	単位	数量
□ 自由勾配側溝 (Db3-1、Db3-2)	L = 6.247 m 300×500(縦) L = 29.250 m 300×600(縦) L = 42.692 m 300×700(横) ※自由勾配側溝縦断図(3)より ΣL = 78.189 m		
	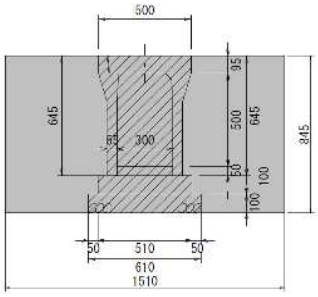 縦断用300×500 土工図		
	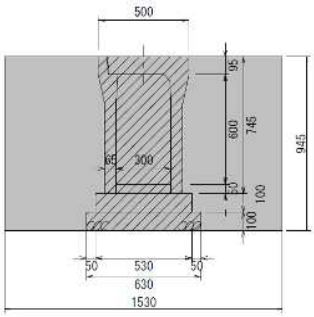 縦断用300×600 土工図		
	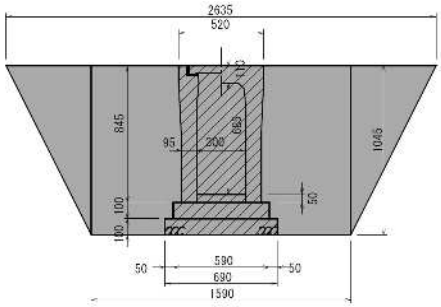 横断用300×700 土工図		
1.床 掘 (土砂)	V1 = 1.510 × 0.845 × 6.247 = 7.971	m3	
	V2 = 1.530 × 0.945 × 29.250 = 42.291	m3	
	V3 =(1.590 + 2.635)/ 2 × 1.045 × 42.692 = 94.245	m3	
	ΣV = 144.507	m3	144.5

雨水排水整備工

作 業 土 工 数 量 計 算 書

NO.4
(1式当り)

細別・規格	計算式		単位	数量
2.埋 戻 し (流用土)	側溝断面積0.392m2(CAD求積)			
	V1 = 7.971 - 0.392 × 6.247	= 5.522	m3	
	側溝断面積0.449m2(CAD求積)			
	V2 = 42.291 - 0.449 × 29.250	= 29.158	m3	
	側溝断面積0.550m2(CAD求積)			
	V3 = 94.245 - 0.550 × 42.692	= 70.764	m3	
		ΣV = 105.444	m3	105.4
3.基面整正				
	A1 = 0.610 × 6.247	= 3.811	m2	
	A2 = 0.630 × 29.250	= 18.428	m2	
	A3 = 0.690 × 42.692	= 29.457	m2	
		ΣA = 51.696	m2	51.7
4.残 土 (土砂)	※残土処分			
	V = 144.507 - 105.444 / 0.9	= 27.347	m3	27.3

雨水排水整備工

作 業 土 工 数 量 計 算 書

NO.5
(1式当り)

細別・規格	計算式	単位	数量
□ 土留め用 自由勾配側溝 (Db1-1)	L = 24.980 m 300×600(縦) L = 4.000 m 300×700(縦) L = 4.000 m 300×800(縦) L = 4.000 m 300×900(縦) L = 4.000 m 300×1000(縦) L = 2.634 m 300×1100(縦) L = 4.677 m 300×1200(縦) L = 4.000 m 300×1300(縦) L = 56.000 m 300×1400(縦)※自由勾配側溝縦断図(3)より ΣL = 108.291 m		

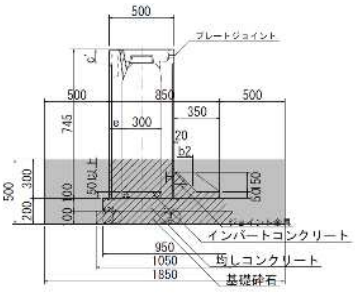

土留め用300×600 土工図

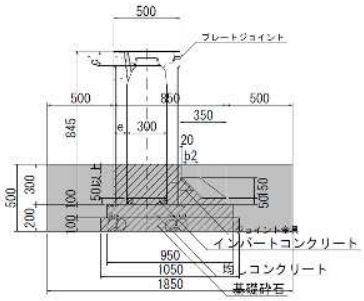

土留め用300×700 土工図

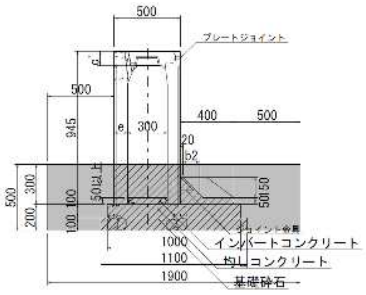

土留め用300×800 土工図

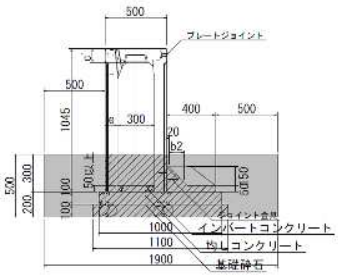

土留め用300×900 土工図

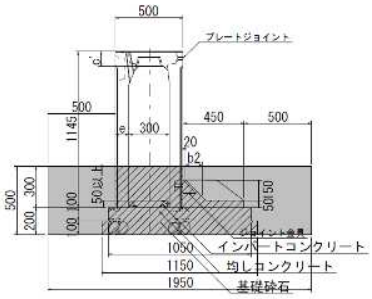

土留め用300×1000 土工図

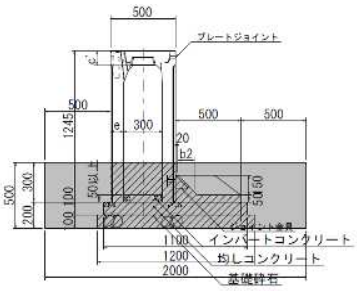

土留め用300×1100 土工図

雨水排水整備工

作 業 土 工 数 量 計 算 書

NO.6
(1式当り)

細別・規格	計算式	単位	数量
	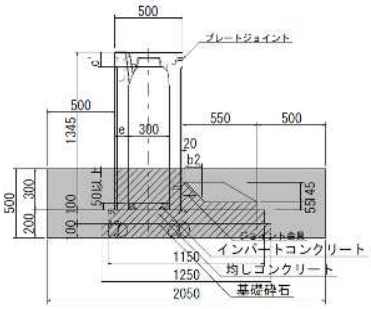 土留め用300×1200 土工図		
	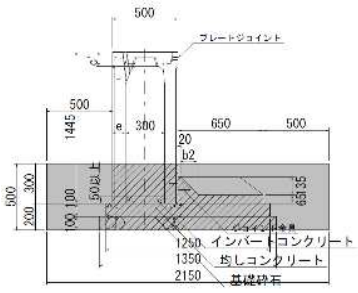 土留め用300×1300 土工図		
	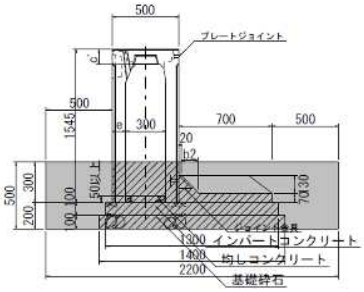 土留め用300×1400 土工図		
1.床　掘 (土砂)			
	V1 = 1.850 × 0.500 × 24.980 = 23.107	m3	
	V2 = 1.850 × 0.500 × 4.000 = 3.700	m3	
	V3 = 1.900 × 0.500 × 4.000 = 3.800	m3	
	V4 = 1.900 × 0.500 × 4.000 = 3.800	m3	
	V5 = 1.950 × 0.500 × 4.000 = 3.900	m3	
	V6 = 2.000 × 0.500 × 2.634 = 2.634	m3	
	V7 = 2.050 × 0.500 × 4.677 = 4.794	m3	
	V8 = 2.150 × 0.500 × 4.000 = 4.300	m3	
	V9 = 2.200 × 0.500 × 56.000 = 61.600	m3	
	ΣV = 111.635	m3	111.6
2.埋 戻 し (流用土)	側溝断面積0.382m2(CAD求積)		
	V1 = 23.107 − 0.382 × 24.980 = 13.565	m3	
	側溝断面積0.382m2(CAD求積)		
	V2 = 3.700 − 0.382 × 4.000 = 2.172	m3	
	側溝断面積0.394m2(CAD求積)		
	V3 = 3.800 − 0.394 × 4.000 = 2.224	m3	
	側溝断面積0.394m2(CAD求積)		
	V4 = 3.800 − 0.394 × 4.000 = 2.224	m3	
	側溝断面積0.407m2(CAD求積)		
	V5 = 3.900 − 0.407 × 4.000 = 2.272	m3	
	側溝断面積0.419m2(CAD求積)		
	V6 = 2.634 − 0.419 × 2.634 = 1.530	m3	

雨水排水整備工

作 業 土 工 数 量 計 算 書

NO.7
(1式当り)

細別・規格	計算式	単位	数量
	側溝断面積0.434m2(CAD求積)		
	V7 = 4.794 − 0.434 × 4.677 = 2.764	m3	
	側溝断面積0.464m2(CAD求積)		
	V8 = 4.300 − 0.464 × 4.000 = 2.444	m3	
	側溝断面積0.480m2(CAD求積)		
	V9 = 61.600 − 0.480 × 56.000 = 34.720	m3	
	ΣV = 63.915	m3	63.9
3.基面整正			
	A1 = 1.050 × 24.980 = 26.229	m2	
	A2 = 1.050 × 4.000 = 4.200	m2	
	A3 = 1.100 × 4.000 = 4.400	m2	
	A4 = 1.100 × 4.000 = 4.400	m2	
	A5 = 1.150 × 4.000 = 4.600	m2	
	A6 = 1.200 × 2.634 = 3.161	m2	
	A7 = 1.250 × 4.677 = 5.846	m2	
	A8 = 1.350 × 4.000 = 5.400	m2	
	A9 = 1.400 × 56.000 = 78.400	m2	
	ΣA = 136.636	m2	136.6
4.残　土	※残土処分		
(土砂)	V = 111.635 − 63.915 / 0.9 = 40.618	m3	40.6
□ 暗渠排水管			
(VU250)	L = 18.7 m		

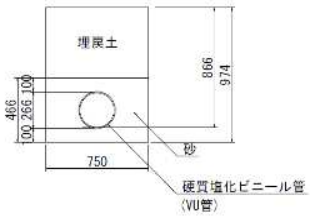

VU250 土工図

1.床　掘			
(土砂)	V = 0.750 × 0.974 × 18.7 = 13.660	m3	13.7
2.埋 戻 し			
(流用土)	V = 13.66 − 0.750 × 0.466 × 18.7 = 7.124	m3	7.1
3.残　土	※残土処分		
(土砂)	V = 13.660 − 7.124 / 0.9 = 5.744	m3	5.7

雨水排水整備工

作 業 土 工 数 量 計 算 書

NO.8
(1式当り)

細別・規格	計算式	単位	数量
□ 暗渠排水管 (VU300)	L = 3.2 m		
	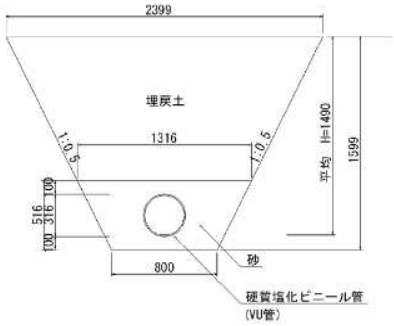		
	VU300 土工図		
1.床 掘 (土砂)	V =(0.800 + 2.399)/ 2 × 1.599 × 3.200 = 8.184	m3	8.2
2.埋 戻 し (流用土)	V = 8.184 -(0.800 + 1.316)/ 2.0 × 0.516 × 3.200 = 6.437	m3	6.4
3.残 土 (土砂)	※残土処分 V = 8.184 - 6.437 / 0.9 = 1.032	m3	1.0
□ 暗渠排水管 (VU350)	L = 25.0 m		
	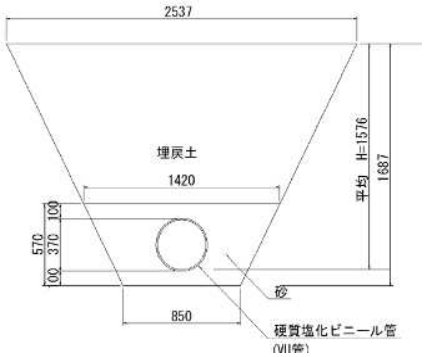		
	VU350 土工図		
1.床 掘 (土砂)	V =(0.850 + 2.537)/ 2 × 1.687 × 25.000 = 71.423	m3	71.4
2.埋 戻 し (流用土)	V = 71.423 -(0.850 + 1.420)/ 2.0 × 0.570 × 25.000 = 55.249	m3	55.2
3.残 土 (土砂)	※残土処分 V = 71.423 - 55.249 / 0.9 = 10.035	m3	10.0

雨水排水整備工

作 業 土 工 数 量 計 算 書

NO.9
(1式当り)

細別・規格	計算式	単位	数量
□ プレキャスト集水桝 (A-10)	N = 1.0 箇所		
1.床 掘 (土砂)	V =(1.500 × 1.500 + 2.960 × 2.960)/ 2 × 1.460 × 1 = 8.038	m3	8.0
2.埋 戻 し (流用土)	V = 8.038 -(0.700 × 0.700 × 0.100 + 0.600 × 0.600 × 0.100 + 0.500 × 0.500 × 1.260) × 1 = 7.638	m3	7.6
3.基面整正	A = 0.700 × 0.700 × 1 = 0.490	m2	0.5
4.残 土 (土砂)	※残土処分 V = 8.038 - 7.638 / 0.9 = -0.449	m3	-0.4

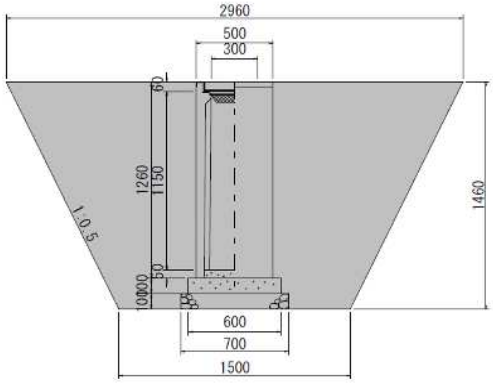

集水桝300×300×1200 土工図

雨水排水整備工

作 業 土 工 数 量 計 算 書

NO.10
(1式当り)

細別・規格	計算式	単位	数量
□ プレキャスト集水桝 (A-11)	N = 1.0 箇所		
1.床 掘 (土砂)	V =(1.500 × 1.500 + 2.560 × 2.560)/ 2 × 1.060 = 4.666	m3	4.7
2.埋 戻 し (流用土)	V = 4.666 -(0.700 × 0.700 × 0.100 + 0.600 × 0.600 × 0.100 + 0.500 × 0.500 × 0.860) = 4.366	m3	4.4
3.基面整正	A = 0.700 × 0.700 = 0.490	m2	0.5
4.残 土 (土砂)	※残土処分 V = 4.666 - 4.366 / 0.9 = -0.185	m3	-0.2

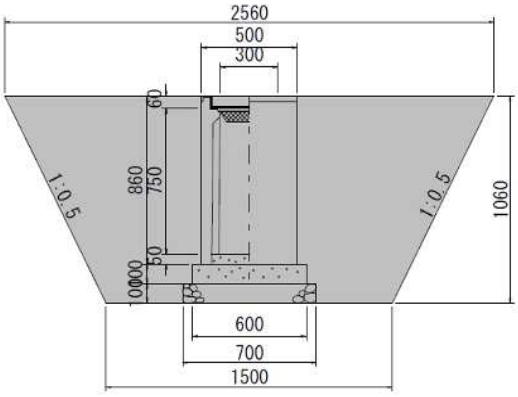

集水桝300×300×800 土工図

雨水排水整備工

作 業 土 工 数 量 計 算 書

NO.11
(1式当り)

細別・規格	計算式	単位	数量
□ プレキャスト集水桝 (B-13)	N = 1.0 箇所		
1.床 掘 (土砂)	V =(1.500 × 1.830 + 2.960 × 3.290)/ 2 × 1.460 = 9.113	m3	9.1
2.埋 戻 し (流用土)	V = 9.113 -(0.700 × 1.030 × 0.100 + 0.600 × 0.930 × 0.100 + 0.500 × 0.830 × 1.260) = 8.462	m3	8.5
3.基面整正	A = 0.700 × 1.030 = 0.721	m2	0.7
4.残 土 (土砂)	※残土処分 V = 9.113 - 8.462 / 0.9 = -0.289	m3	-0.3

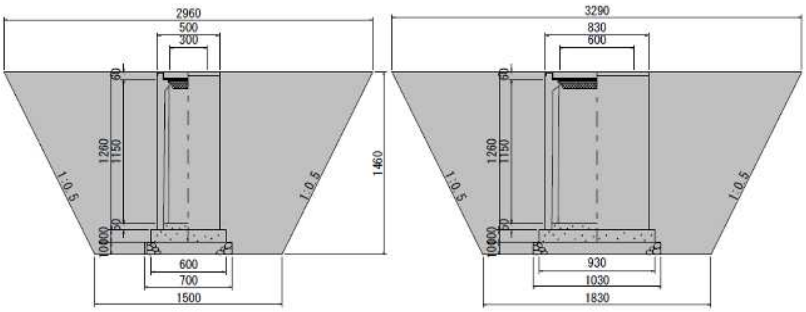

集水桝300×600×1200 土工図

雨水排水整備工

作 業 土 工 数 量 計 算 書

NO.12
(1式当り)

細別・規格	計算式	単位	数量
□ プレキャスト集水桝 (C-1)	N = 1.0 箇所		
1.床 掘 (土砂)	V =(1.720 × 1.720 + 3.395 × 3.395)/ 2 × 1.675 = 12.131	m3	12.1
2.埋 戻 し (流用土)	V = 12.131 -(0.920 × 0.920 × 0.100 + 0.820 × 0.820 × 0.100 + 0.720 × 0.720 × 1.475) = 11.214	m3	11.2
3.基面整正	A = 0.920 × 0.920 = 0.846	m2	0.8
4.残 土 (土砂)	※残土処分 V = 12.131 - 11.214 / 0.9 = -0.329	m3	-0.3

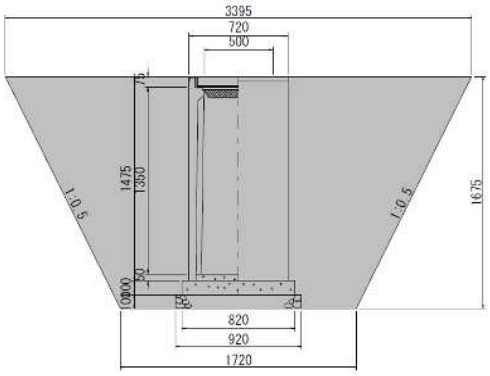

集水桝500×500×1400 土工図

暗渠排水管VU250　単位数量計算書

NO.1
(10m当り)

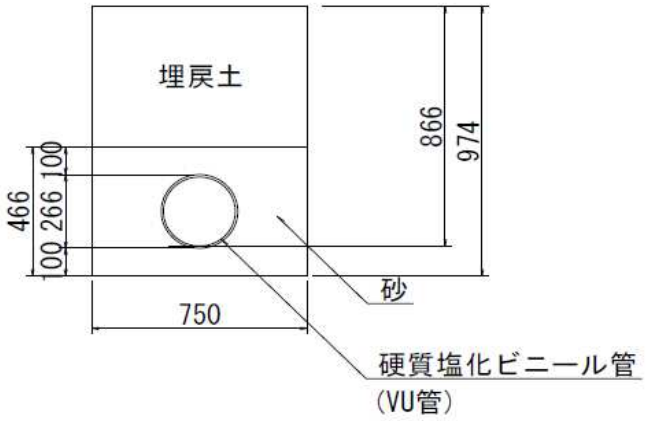

名 称・規 格	計　　算　　式	単位	数　　量
暗渠排水管 (VU250)	L = = 10.0	m	10.0
砂基礎	V = (0.750 × 0.466 − π / 4 × 0.266 ^{2}) × 10 = 2.939	m3	2.94

暗渠排水管VU300　単位数量計算書

NO.2
(10m当り)

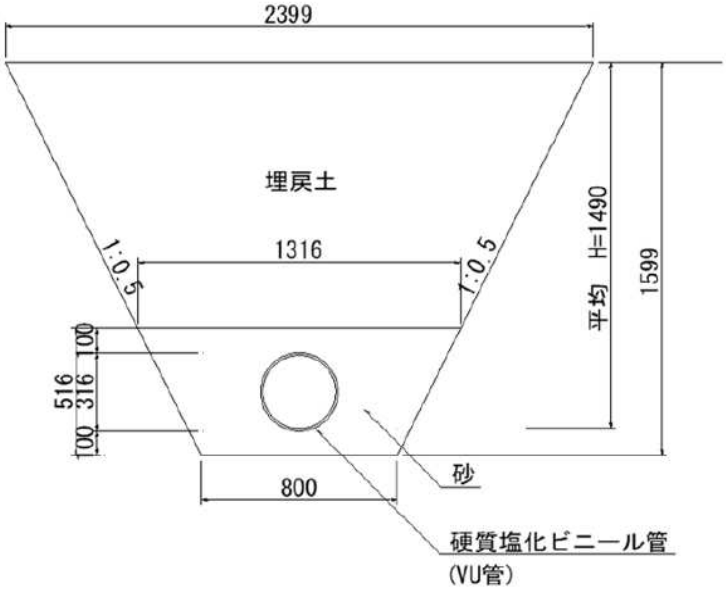

名 称・規 格	計　　算　　式	単位	数　　量
暗渠排水管 (VU300)	L = = 10.0	m	10.0
砂基礎	V = ((0.800 + 1.316)/ 2 × 0.516 - π / 4 × 0.316 ^{2}) × 10 = 4.675	m3	4.68

暗渠排水管VU350　単位数量計算書

NO.3
(10m当り)

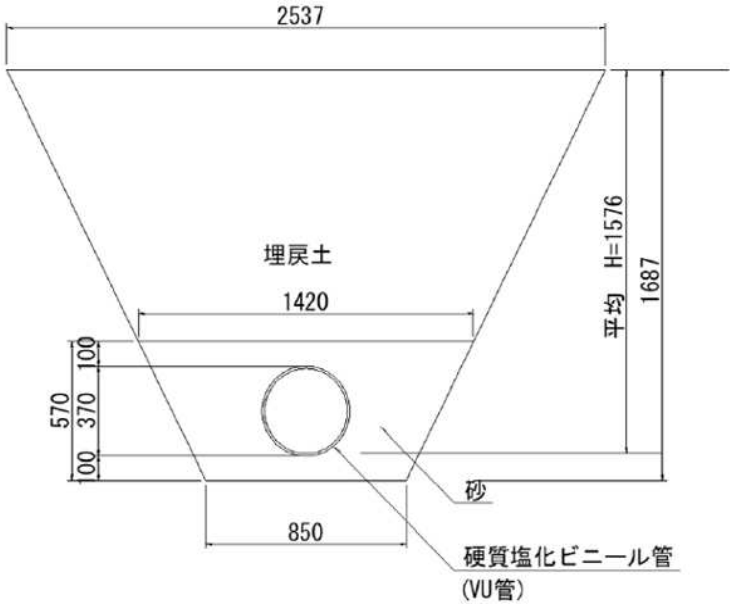

名称・規格	計算式	単位	数量
暗渠排水管 (VU350)	L = = 10.0	m	10.0
砂基礎	V = ((0.850 + 1.420)/ 2 × 0.570 - π / 4 × 0.37 ^{2}) × 10 = 5.394	m3	5.39

プレキャスト集水桝 A-10　単位数量計算書

NO.4
(10基当り)

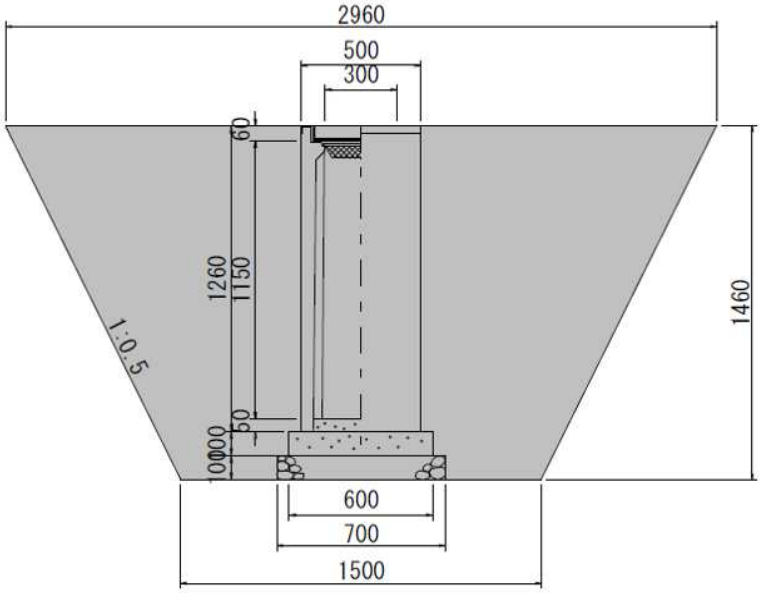

名 称・規 格	計　　算　　式	単位	数　　量
プレキャスト集水桝 300×300×1200	367kg/基　車道用細目 N = = 10.0	基	10.0
インバートコンクリート 18-8-25BB	V = 0.300 × 0.300 × 0.050 × 10.0 = 0.045	m3	0.05
基礎コンクリート 18-8-25BB	V = 0.600 × 0.600 × 0.100 × 10.0 = 0.360	m3	0.36
型枠	A = 0.600 × 0.100 × 4.000 × 10.0 = 2.400	m2	2.4
基 礎 材 (RC-40 t=10cm)	A = 0.700 × 0.700 × 10 = 4.900	m2	4.9

プレキャスト集水桝 A-11　単位数量計算書

NO.5
(10基当り)

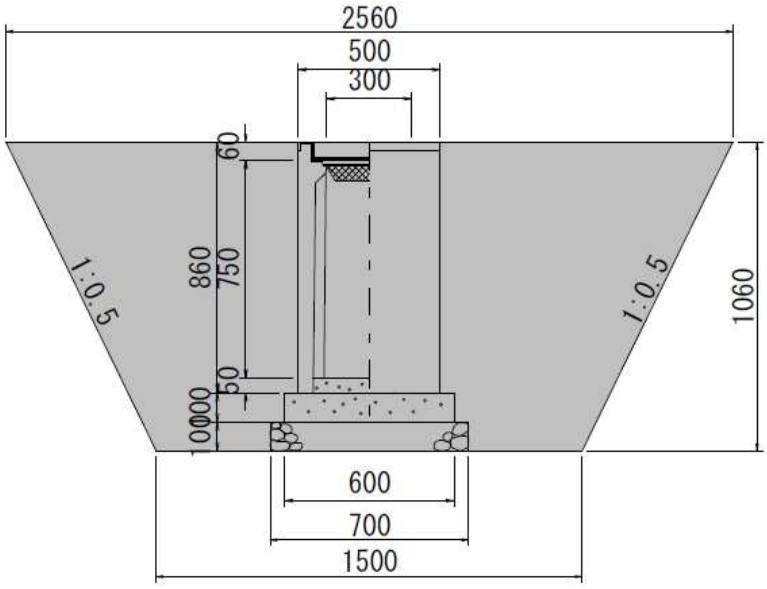

名 称・規 格	計　　算　　式	単位	数　量
プレキャスト集水桝 300×300×800	259kg/基　車道用細目 N = = 10.0	基	10.0
インバートコンクリート 18-8-25BB	V = 0.300 × 0.300 × 0.050 × 10.0 = 0.045	m3	0.05
基礎コンクリート 18-8-25BB	V = 0.600 × 0.600 × 0.100 × 10.0 = 0.360	m3	0.36
型枠	A = 0.600 × 0.100 × 4.000 × 10.0 = 2.400	m2	2.40
基 礎 材 (RC-40 t=10cm)	A = 0.700 × 0.700 × 10 = 4.900	m2	4.90

プレキャスト集水桝 B-13　単位数量計算書

NO.6
(10基当り)

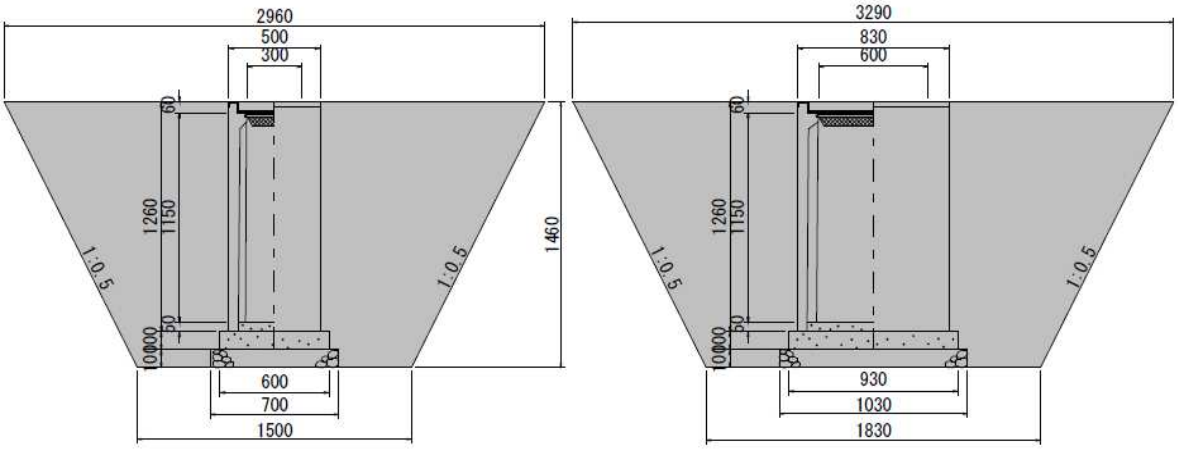

名称・規格	計算式	単位	数量
プレキャスト集水桝 300×600×1200	426kg/基　車道用細目 N = = 10.0	基	10.0
インバートコンクリート 18-8-25BB	V = 0.300 × 0.600 × 0.050 × 10.0 = 0.090	m3	0.09
基礎コンクリート 18-8-25BB	V = 0.600 × 0.930 × 0.100 × 10.0 = 0.558	m3	0.56
型枠	V =(0.600 + 0.930)× 0.100 × 2.0 × 10.0 = 3.060	m2	3.06
基礎材 (RC-40 t=10cm)	A = 0.700 × 1.03 × 10 = 7.210	m2	7.21

プレキャスト集水桝 C-1　単位数量計算書

NO.7
(10基当り)

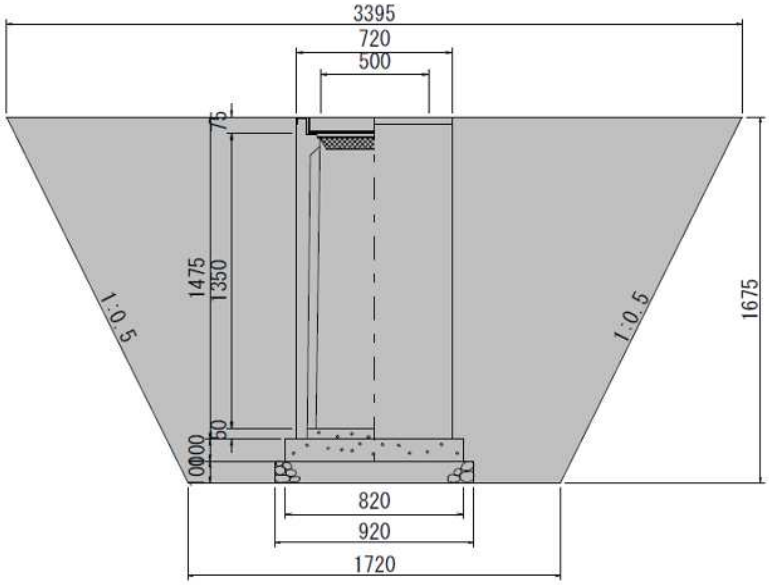

名 称・規 格	計　　算　　式	単位	数　　量
プレキャスト集水桝 500×500×1400	664kg/基　車道用細目 N = = 10.0	基	10.0
インバートコンクリート 18-8-25BB	V = 0.500 × 0.500 × 0.050 × 10.0 = 0.125	m3	0.13
基礎コンクリート 18-8-25BB	V = 0.820 × 0.820 × 0.100 × 10.0 = 0.672	m3	0.67
型枠	A = 0.820 × 0.100 × 4.000 × 10.0 = 3.280	m2	3.28
基 礎 材 (RC-40 t=10cm)	A = 0.920 × 0.920 × 10 = 8.464	m2	8.46

自由勾配側溝 (Ba3-1) 数量集計表

NO.1

(1式当り)

細別	規格	単位	数量	摘要
自由勾配側溝	縦断用 300×300 L=2000 W=322kg/個	m	105	
コンクリート蓋	L=500 W=41kg/枚	枚	84	
グレーチング蓋	T-25細目 B300	枚	20	
底張コンクリート	18-8-25BB	m3	2	
基礎コンクリート	18-8-40BB	m3	5	
基礎型枠		m2	21	
基礎砕石	RC-40 t=10cm	m2	63	

自由勾配側溝 (Ba3-1) 数量計算書

NO.1
(1式当り)

細別・規格	計算式			単位	数量
1.自由勾配側溝 (縦断用300×300)	L=2000 W=322kg/個 L = 自由勾配側溝縦断図(1)より	=	104.500	m	105
2.コンクリート蓋 (車道用 B300)	L=500 W=41kg/枚 N = 自由勾配側溝縦断図(1)より	=	84	枚	84
3.グレーチング蓋 (T-25細目 B300)	L=500 W=18.6kg/枚 N = 自由勾配側溝縦断図(1)より	=	20	枚	20
4.底張ｺﾝｸﾘｰﾄ (18-8-25BB)	[側面積] A = (0.050 + 0.050) / 2 × 104.500	=	5.225	m2	
	[体 積] V = 5.225 × 0.300	=	1.568	m3	2
5.基礎ｺﾝｸﾘｰﾄ (18-8-40BB)	V = 0.100 × 0.500 × 104.500	=	5.225	m3	5 0.50m3/10m
6.基礎型枠	A = 0.100 × 2 × 104.500	=	20.900	m2	21
7.基 礎 材 (RC-40 t=10cm)	A = 0.600 × 104.500	=	62.700	m2	63 0.60m3/10m

自由勾配側溝 (Ba3-2) 数量集計表

NO.1

(1式当り)

細別	規格	単位	数量	摘要
自由勾配側溝	縦断用 300×300 L=2000 W=322kg/個	m	20	
コンクリート蓋	L=500 W=41kg/枚	枚	16	
グレーチング蓋	T-25細目 B300	枚	4	
底張コンクリート	18-8-25BB	m3	0.6	
基礎コンクリート	18-8-40BB	m3	1	
基礎型枠		m2	4	
基礎砕石	RC-40 t=10cm	m2	12	

自由勾配側溝 (Ba3-2) 数量計算書

NO.1
(1式当り)

細別・規格	計算式			単位	数量
1.自由勾配側溝 (縦断用300×300)	L=2000 W=322kg/個 L = 自由勾配側溝縦断図(1)より	=	20.000	m	20
2.コンクリート蓋 (車道用 B300)	L=500 W=41kg/枚 N = 自由勾配側溝縦断図(1)より	=	16	枚	16
3.グレーチング蓋 (T-25細目 B300)	L=500 W=18.6kg/枚 N = 自由勾配側溝縦断図(1)より	=	4	枚	4
4.底張ｺﾝｸﾘｰﾄ (18-8-25BB)	[側面積] A = (0.145 + 0.050) / 2 × 20.000	=	1.950	m2	
	[体 積] V = 1.950 × 0.300	=	0.585	m3	0.6
5.基礎ｺﾝｸﾘｰﾄ (18-8-40BB)	V = 0.100 × 0.500 × 20.000	=	1.000	m3	1 0.50m3/10m
6.基礎型枠	A = 0.100 × 2 × 20.000	=	4.000	m2	4
7.基 礎 材 (RC-40 t=10cm)	A = 0.600 × 20.000	=	12.000	m2	12 0.60m3/10m

自由勾配側溝 (Bb1-1) 数量集計表

NO.1

(1式当り)

細別	規格	単位	数量	摘要
自由勾配側溝	縦断用 300×600 L=2000 W=558kg/個	m	75	
コンクリート蓋	L=500 W=41kg/枚	枚	60	
グレーチング蓋	T-25細目 B300	枚	14	
底張コンクリート	18-8-25BB	m3	1	
基礎コンクリート	18-8-40BB	m3	4	
基礎型枠		m2	15	
基礎砕石	RC-40 t=10cm	m2	47	

自由勾配側溝 (Bb1-1) 数量計算書

NO.1
(1式当り)

細別・規格	計算式			単位	数量
1.自由勾配側溝 (縦断用300×600)	L=2000 W=558kg/個 L = 自由勾配側溝縦断図(2)より	=	74.560	m	75
2.コンクリート蓋 (車道用 B300)	L=500 W=41kg/枚 N = 自由勾配側溝縦断図(2)より	=	60	枚	60
3.グレーチング蓋 (T-25細目 B300)	L=500 W=18.6kg/枚 N = 自由勾配側溝縦断図(2)より	=	14	枚	14
4.底張ｺﾝｸﾘｰﾄ (18-8-25BB)	[側面積] A = (0.050 + 0.050) / 2 × 74.560	=	3.728	m2	
	[体 積] V = 3.728 × 0.300	=	1.118	m3	1
5.基礎ｺﾝｸﾘｰﾄ (18-8-40BB)	V = 0.100 × 0.530 × 74.560	=	3.952	m3	4 0.53m3/10m
6.基礎型枠	A = 0.100 × 2 × 74.560	=	14.912	m2	15
7.基 礎 材 (RC-40 t=10cm)	A = 0.630 × 74.560	=	46.973	m2	47 0.63m3/10m

自由勾配側溝 (Bb1-2) 数量集計表

NO.1

(1式当り)

細別	規格	単位	数量	摘要
自由勾配側溝	横断用 300×600 L=2000 W=780kg/個	m	46	
グレーチング蓋	T-25細目 B300 L=1000	枚	23	
底張コンクリート	18-8-25BB	m3	0.7	
基礎コンクリート	18-8-40BB	m3	2.7	
基礎型枠		m2	9	
基礎砕石	RC-40 t=10cm	m2	32	

自由勾配側溝 (Bb1-2) 数量計算書

NO.1
(1式当り)

細別・規格	計算式			単位	数量
1.自由勾配側溝 (横断用300×600)	L=2000 W=780kg/個 L = 自由勾配側溝縦断図(2)より	=	45.680	m	46
3.グレーチング蓋 (T-25細目 B300)	L=1000 W=44.0kg/枚 N = 自由勾配側溝縦断図(2)より	=	23	枚	23
4.底張ｺﾝｸﾘｰﾄ (18-8-25BB)	[側面積] A = (0.050 + 0.050) / 2 × 45.680	=	2.284	m2	
	[体 積] V = 2.284 × 0.300	=	0.685	m3	0.7
5.基礎ｺﾝｸﾘｰﾄ (18-8-40BB)	V = 0.100 × 0.590 × 45.680	=	2.695	m3	2.7 0.59m3/10m
6.基礎型枠	A = 0.100 × 2 × 45.680	=	9.136	m2	9
7.基 礎 材 (RC-40 t=10cm)	A = 0.690 × 45.680	=	31.519	m2	32 0.69m3/10m

自由勾配側溝 (Db3-1.Db3-2) 数量集計表

NO.1

(1式当り)

細別	規格	単位	数量	摘要
自由勾配側溝	縦断用 300×500 L=2000 W=450kg/個	m	6	
自由勾配側溝	縦断用 300×600 L=2000 W=558kg/個	m	29	
自由勾配側溝	横断用 300×700 L=2000 W=868kg/個	m	43	
コンクリート蓋	L=500 W=41kg/枚	枚	28	
グレーチング蓋	T-25細目 B300	枚	6	
グレーチング蓋	T-25細目 B300 L=1000	枚	21	
底張コンクリート	18-8-25BB	m3	3	
基礎コンクリート	18-8-40BB	m3	4	
基礎型枠		m2	16	
基礎砕石	RC-40 t=10cm	m2	52	

自由勾配側溝 (Db3-1.Db3-2) 数量計算書

NO.1
(1式当り)

細別・規格	計算式	単位	数量
1.自由勾配側溝 (縦断用300×500)	L=2000 W=450kg/個 L = 自由勾配側溝縦断図(3)より = 6.247	m	6
2.自由勾配側溝 (縦断用300×600)	L=2000 W=558kg/個 L = 自由勾配側溝縦断図(3)より = 29.250	m	29
3.自由勾配側溝 (横断用300×700)	L=2000 W=868kg/個 L = 自由勾配側溝縦断図(3)より = 42.692	m	43
	ΣL = 78.189	m	
4.コンクリート蓋 (車道用 B300)	L=500 W=41kg/枚 N = 自由勾配側溝縦断図(3)より = 28	枚	28
5.グレーチング蓋 (T-25細目 B300)	L=500 W=18.6kg/枚 N = 自由勾配側溝縦断図(3)より = 6	枚	6
6.グレーチング蓋 (T-25細目 B300)	L=1000 W=44.0kg/枚 N = 自由勾配側溝縦断図(3)より = 21	枚	21
7.底張ｺﾝｸﾘｰﾄ (18-8-25BB)	[側面積] A1 = (0.070 + 0.150) / 2 × 6.247 = 0.687 A2 = (0.076 + 0.170) / 2 × 29.250 = 3.598 A3 = (0.083 + 0.176) / 2 × 4.000 = 0.518 A4 = (0.056 + 0.150) / 2 × 4.000 = 0.412 A5 = (0.056 + 0.150) / 2 × 4.000 = 0.412 A6 = (0.068 + 0.150) / 2 × 3.504 = 0.382 A7 = (0.056 + 0.150) / 2 × 4.000 = 0.412 A8 = (0.056 + 0.150) / 2 × 4.000 = 0.412 A9 = (0.056 + 0.150) / 2 × 4.000 = 0.412 A10 = (0.056 + 0.150) / 2 × 4.000 = 0.412 A11 = (0.056 + 0.150) / 2 × 4.000 = 0.412 A12 = (0.056 + 0.150) / 2 × 4.000 = 0.412 A13 = (0.075 + 0.150) / 2 × 3.188 = 0.359		
	ΣA = 8.840	m2	
	[体 積] V = 8.840 × 0.300 = 2.652	m3	3
8.基礎ｺﾝｸﾘｰﾄ (18-8-40BB)	【300×500】 V1 = 0.100 × 0.510 × 6.247 = 0.319		0.51m3/10m
	【300×600】 V2 = 0.100 × 0.530 × 29.250 = 1.550		0.53m3/10m
	【300×700】 V3 = 0.100 × 0.590 × 42.692 = 2.519		0.59m3/10m
	ΣV = 4.388	m3	4

自由勾配側溝 (Db3) 数量計算書

NO.2
(1式当り)

細別・規格	計算式	単位	数量
9.基礎型枠			
	A = 0.100 × 2 × 78.189 = 15.638	m2	16
10.基礎材 (RC-40 t=10cm)	【300×500】		
	A1 = 0.610 × 6.247 = 3.811		0.61m3/10m
	【300×600】		
	A2 = 0.630 × 29.250 = 18.428		0.63m3/10m
	【300×700】		
	A3 = 0.690 × 42.692 = 29.457		0.69m3/10m
	ΣA = 51.696	m2	52

自由勾配側溝 (Db1-1) 数量集計表

NO.1

(1式当り)

細別	規格	単位	数量	摘要
土留め用 自由勾配側溝	300×600 L=2000 W=770kg/個	m	25	
土留め用 自由勾配側溝	300×700 L=2000 W=864kg/個	m	4	
土留め用 自由勾配側溝	300×800 L=2000 W=958kg/個	m	4	
土留め用 自由勾配側溝	300×900 L=2000 W=1052kg/個	m	4	
土留め用 自由勾配側溝	300×1000 L=2000 W=1146kg/個	m	4	
土留め用 自由勾配側溝	300×1100 L=2000 W=1240kg/個	m	3	
土留め用 自由勾配側溝	300×1200 L=2000 W=1334kg/個	m	5	
土留め用 自由勾配側溝	300×1300 L=2000 W=1428kg/個	m	4	
土留め用 自由勾配側溝	300×1400 L=2000 W=1522kg/個	m	56	
コンクリート蓋	歩道用 B300 L=500 W=35kg/枚	枚	94	
グレーチング蓋	普通目 B300 L=500 W=7kg/枚	枚	14	
底張コンクリート	18-8-25BB	m3	6	
基礎コンクリート	18-8-40BB	m3	13	
基礎型枠		m2	22	
基礎砕石	RC-40 t=10cm	m2	137	

自由勾配側溝 (Db1-1) 数量計算書

NO.1
(1式当り)

細別・規格	計算式		単位	数量
1.自由勾配側溝 (土留め用300×600)	L=2000 W=770kg/個(底版 155kg) L = 自由勾配側溝縦断図(3)より	= 24.980	m	25
2.自由勾配側溝 (土留め用300×700)	L=2000 W=864kg/個(底版 155kg) L = 自由勾配側溝縦断図(3)より	= 4.000	m	4
3.自由勾配側溝 (土留め用300×800)	L=2000 W=958kg/個(底版 170kg) L = 自由勾配側溝縦断図(3)より	= 4.000	m	4
4.自由勾配側溝 (土留め用300×900)	L=2000 W=1052kg/個(底版 170kg) L = 自由勾配側溝縦断図(3)より	= 4.000	m	4
5.自由勾配側溝 (土留め用300×1000)	L=2000 W=1146kg/個(底版 184kg) L = 自由勾配側溝縦断図(3)より	= 4.000	m	4
6.自由勾配側溝 (土留め用300×1100)	L=2000 W=1240kg/個(底版 199kg) L = 自由勾配側溝縦断図(3)より	= 2.634	m	3
7.自由勾配側溝 (土留め用300×1200)	L=2000 W=1334kg/個(底版 221kg) L = 自由勾配側溝縦断図(3)より	= 4.677	m	5
8.自由勾配側溝 (土留め用300×1300)	L=2000 W=1428kg/個(底版 271kg) L = 自由勾配側溝縦断図(3)より	= 4.000	m	4
9.自由勾配側溝 (土留め用300×1400)	L=2000 W=1522kg/個(底版 300kg) L = 自由勾配側溝縦断図(3)より	= 56.000	m	56
		ΣL = 108.291	m	
10.コンクリート蓋 (歩道用 B300)	L=500 W=35kg/枚 N = 自由勾配側溝縦断図(3)より	= 94	枚	94
11.グレーチング蓋 (普通目 B300)	L=500 W=7kg/枚 N = 自由勾配側溝縦断図(3)より	= 14	枚	14

自由勾配側溝 (Db1-1) 数量計算書

(1式当り)

細別・規格	計算式	単位	数量
12.底張ｺﾝｸﾘｰﾄ (18-8-25BB)	[側面積]		
	A1 = (0.115 + 0.050) / 2 × 24.980 = 2.061		
	A2 = (0.125 + 0.115) / 2 × 4.000 = 0.480		
	A3 = (0.136 + 0.125) / 2 × 4.000 = 0.522		
	A4 = (0.146 + 0.136) / 2 × 4.000 = 0.564		
	A5 = (0.157 + 0.146) / 2 × 4.000 = 0.606		
	A6 = (0.163 + 0.157) / 2 × 2.634 = 0.421		
	A7 = (0.176 + 0.163) / 2 × 4.677 = 0.793		
	A8 = (0.186 + 0.176) / 2 × 4.000 = 0.724		
	A9 = (0.332 + 0.186) / 2 × 56.000 = 14.504		
	ΣA = 20.675	m2	
	[体　積]		
	V = 20.675 × 0.300 = 6.203	m3	6
13.基礎ｺﾝｸﾘｰﾄ (18-8-40BB)	【300×600】		
	V1 = 0.100 × (0.050 + 0.500 + 0.350		
	+ 0.050) × 24.980 = 2.373		0.95m3/10m
	【300×700】		
	V2 = 0.100 × (0.050 + 0.500 + 0.350		
	+ 0.050) × 4.000 = 0.380		0.95m3/10m
	【300×800】		
	V3 = 0.100 × (0.050 + 0.500 + 0.400		
	+ 0.050) × 4.000 = 0.400		1.00m3/10m
	【300×900】		
	V4 = 0.100 × (0.050 + 0.500 + 0.400		
	+ 0.050) × 4.000 = 0.400		1.00m3/10m
	【300×1000】		
	V5 = 0.100 × (0.050 + 0.500 + 0.450		
	+ 0.050) × 4.000 = 0.420		1.05m3/10m
	【300×1100】		
	V6 = 0.100 × (0.050 + 0.500 + 0.500		
	+ 0.050) × 2.634 = 0.290		1.10m3/10m
	【300×1200】		
	V7 = 0.100 × (0.050 + 0.500 + 0.550		
	+ 0.050) × 4.677 = 0.538		1.15m3/10m
	【300×1300】		
	V8 = 0.100 × (0.050 + 0.500 + 0.650		
	+ 0.050) × 4.000 = 0.500		1.25m3/10m
	【300×1400】		
	V9 = 0.100 × (0.050 + 0.500 + 0.700		
	+ 0.050) × 56.000 = 7.280		1.30m3/10m
	ΣV = 12.581	m3	13

自由勾配側溝 (Db1-1) 数量計算書

NO.3
(1式当り)

細別・規格	計算式	単位	数量
14.基礎型枠			
	A = 0.100 × 2 × 108.291 = 21.658	m2	22
15.基礎材 (RC-40 t=10cm)	【300×600】		
	A1 = (0.100 + 0.500 + 0.350 + 0.100)		
	× 24.980 = 26.229		1.05m3/10m
	【300×700】		
	A2 = (0.100 + 0.500 + 0.350 + 0.100)		
	× 4.000 = 4.200		1.05m3/10m
	【300×800】		
	A3 = (0.100 + 0.500 + 0.400 + 0.100)		
	× 4.000 = 4.400		1.10m3/10m
	【300×900】		
	A4 = (0.100 + 0.500 + 0.400 + 0.100)		
	× 4.000 = 4.400		1.10m3/10m
	【300×1000】		
	A5 = (0.100 + 0.500 + 0.450 + 0.100)		
	× 4.000 = 4.600		1.15m3/10m
	【300×1100】		
	A6 = (0.100 + 0.500 + 0.500 + 0.100)		
	× 2.634 = 3.161		1.20m3/10m
	【300×1200】		
	A7 = (0.100 + 0.500 + 0.550 + 0.100)		
	× 4.677 = 5.846		1.25m3/10m
	【300×1300】		
	A8 = (0.100 + 0.500 + 0.650 + 0.100)		
	× 4.000 = 5.400		1.35m3/10m
	【300×1400】		
	A9 = (0.100 + 0.500 + 0.700 + 0.100)		
	× 56.000 = 78.400		1.40m3/10m
	ΣA = 136.636	m2	137

電 気 設 備 工 数 量 集 計 表

NO.1
(1式当り)

種　　別	細　　別	規　　格	単位	数　量	摘　　要
作 業 土 工			式	1	
	床　　掘		m3	180	
	埋　戻　し		m3	160	
	基 面 整 正		m2	3	
	残 土 処 理		m3	-3	
	砂　敷　き		m3	10	
照 明 設 備 工			式	1	
	ハンドホール	H1-9 化粧用鉄蓋8t荷重(セパ付き)	基	1	HH(A)4～HH(A)7
	ハンドホール	H2-9 化粧用鉄蓋8t荷重(セパ付き)	基	3	HH(B)4～柱盤B
	盤　　類	照明柱盤B	面	1	
	接 地 工 事	D種銅棒	箇所	1	
	接 地 工 事	D種(ELB)銅棒	箇所	8	
	接地極埋設標	金属製	箇所	2	
	照 明 器 具	E	台	7	
電 線 管 路 工			式	1	
	ケ ー ブ ル	EM-CE 5.5sq-2C 管内	m	27	
	ケ ー ブ ル	EM-CE 5.5sq-2C FEP内	m	336	
	ケ ー ブ ル	EM-AE 1.2-2C FEP内	m	125	
	ケ ー ブ ル	EM-CE 8sq-3C 管内	m	2	
	ケ ー ブ ル	EM-CE 8sq-3C FEP内	m	126	
	ケ ー ブ ル	EM-FCPEE 1.2-1P 管内	m	2	
	ケ ー ブ ル	EM-FCPEE 1.2-1P FEP内	m	126	

電 気 設 備 工 数 量 集 計 表

NO.2
(1式当り)

種　　別	細　　別	規　　格	単位	数　量	摘　　要
	ケ　ー　ブ　ル	EM-IE 2.0 接地線	m	14	
	ケ　ー　ブ　ル	EM-IE 5.5sq 接地線	m	8	
	電　　線　　管	難燃性FEP30(地中)	m	561	
	電　　線　　管	難燃性FEP50(地中)	m	153	
	電　　線　　管	VE16(露出)	m	9	
	埋設表示シート	2倍	m	687	

電 気 整 備 工 数 量 計 算 書

NO.1
(1式当り)

種別・細別	規格・計算式	単位	数量
□ 作業土工			
1. 床掘	V = 86.397 + 8.864 + 57.763 + 22.350 土工図① 土工図④ 土工図⑥ 構造物土工 = 175.374	m3	175
2. 埋戻し	V = 79.860 + 8.170 + 53.002 + 19.760 土工図① 土工図④ 土工図⑥ 構造物土工 = 160.792	m3	161
3. 基面整正	V = 3.002 構造物土工 = 3.002	m2	3
4. 残土処理	V = -2.336 + -0.214 + -1.128 + 0.394 土工図① 土工図④ 土工図⑥ 構造物土工 = -3.284	m3	-3
5. 砂敷き	V = 6.252 + 0.621 + 4.041 = 10.914 土工図① 土工図④ 土工図⑥	m3	11
□ 照明設備工			
1. ハンドホール	【H1-9化粧用鉄蓋8t荷重(セパ付き)】 N = (1)電灯設備数量調書より = 1.0	基	1
2. ハンドホール	【H2-9化粧用鉄蓋8t荷重(セパ付き)】 N = (3)構内配電線路設備数量調書より = 3.0	基	3
3. 盤類	【照明柱盤B】 N = (3)構内配電線路設備数量調書より = 1.0	面	1
4. 接地工事	【D種銅棒】 N = (3)構内配電線路設備数量調書より = 1.0	箇所	1
5. 接地工事	【D種(ELB)銅棒】 N = 7 + 1 = 8.0 (1)電灯設備 (3)構内配電線路設備	箇所	8
6. 接地極埋設標	【金属製】 N = (3)構内配電線路設備数量調書より = 2.0	箇所	2
7. 照明器具	【E】 N = (1)電灯設備数量調書より = 7.0	台	7

電 気 整 備 工 数 量 計 算 書

NO.2
(1式当り)

種別・細別	規格・計算式	単位	数量
□ 電線線路工			
1. ケーブル	【EM-CE 5.5sq-2C(管内)】 L = (1)電灯設備数量調書より = 26.7	m	27
2. ケーブル	【EM-CE 5.5sq-2C(FEP内)】 L = (1)電灯設備数量調書より = 335.9	m	336
3. ケーブル	【EM-AE 1.2-2C(FEP内)】 L = (2)拡声設備数量調書より = 125.3	m	125
4. ケーブル	【EM-CE 8sq-3C(管内)】 L = (3)構内配電線路設備数量調書より = 1.5	m	2
5. ケーブル	【EM-CE 8sq-3C(FEP内)】 L = (3)構内配電線路設備数量調書より = 126.3	m	126
6. ケーブル	【EM-FCPEE 1.2-1P(管内)】 L = (3)構内配電線路設備数量調書より = 1.5	m	2
7. ケーブル	【EM-FCPEE 1.2-1P(FEP内)】 L = (3)構内配電線路設備数量調書より = 126.3	m	126
8. ケーブル	【EM-IE 2.0(接地線)】 L = (1)電灯設備数量調書より = 14.0	m	14
9. ケーブル	【EM-IE 5.5sq(接地線)】 L = (3)構内配電線路設備数量調書より = 8.0	m	8
10. 電線管	【難燃性FEP30(地中)】 L = 309.2 + 125.3 + 126.3 = 560.8 (1)電灯設備 (2)拡声設備 (3)構内配電線路設備	m	561
11. 電線管	【難燃性FEP50(地中)】 L = 26.7 + 126.3 = 153.0 (1)電灯設備 (3)構内配電線路設備	m	153
12. 電線管	【VE16(露出)】 L = 7 + 2 = 9.0 (1)電灯設備 (3)構内配電線路設備	m	9
13. 埋設表示シート	【2倍】 L = 310.9 + 125.3 + 250.6 = 686.8 (1)電灯設備 (2)拡声設備 (3)構内配電線路設備	m	687

作　業　土　工　数量計算書

NO.1
(1式当り)

種別・細別	規格・計算式	単位	数量
□ 土工図①	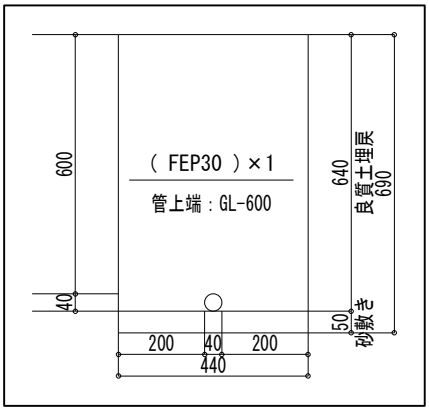 土工図①		
	L = (1)電灯設備数量調書より　= 284.200	m	
1. 床掘	A = 0.440 × 0.690　= 0.304	m2	
	V = 0.304 × 284.2　= 86.397	m3	86
2. 埋戻し	電線管排除		
	A1 = π / 4 × 0.040^2　= 0.001	m2	
	A2 = 0.440 × 0.640 − 0.001　= 0.281	m2	
	V = 0.281 × 284.2　= 79.860	m3	80
3. 残土処理	V = 86.397 − 79.86 / 0.9　= −2.336	m3	−2
4. 砂敷き	V = 0.440 × 0.050 × 284.2　= 6.252	m3	6

作　業　土　工　数量計算書

NO.2
(1式当り)

種別・細別	規格・計算式	単位	数量
□ 土工図④	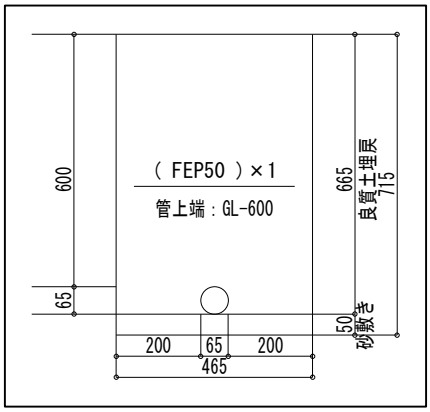 土工図①		
	L = (1)電灯設備数量調書より　= 26.700	m	
1. 床掘	A = 0.465 × 0.715　= 0.332	m2	
	V = 0.332 × 26.7　= 8.864	m3	9
2. 埋戻し	電線管排除		
	A1 = π / 4 × 0.065^2　= 0.003	m2	
	A2 = 0.465 × 0.665 − 0.003　= 0.306	m2	
	V = 0.306 × 26.7　= 8.170	m3	8
3. 残土処理	V = 8.864 − 8.17 / 0.9　= −0.214	m3	−0.2
4. 砂敷き	V = 0.465 × 0.050 × 26.7　= 0.621	m3	1

作　業　土　工　数量計算書

NO.3
(1式当り)

種別・細別	規格・計算式	単位	数量
□ 土工図⑥	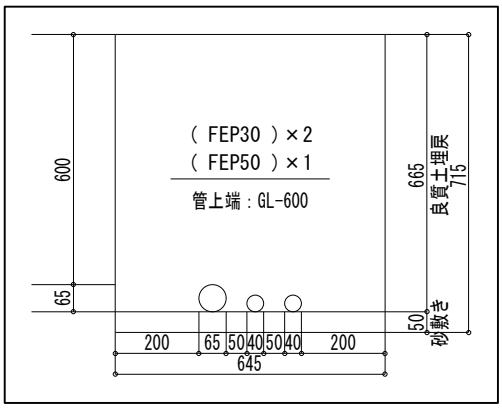 土工図⑥		
	L = (3)構内配電線路設備数量調書より　= 125.3	m	
1. 床掘	A = 0.645 × 0.715　= 0.461	m2	
	V = 0.461 × 125.3　= 57.763	m3	58
2. 埋戻し	電線管排除		
	A1 = π / 4 × 0.040^2 × 2　= 0.003	m2	
	A2 = π / 4 × 0.065^2　= 0.003	m2	
	A3 = 0.645 × 0.665 −(0.003 + 0.003)　= 0.423	m2	
	V = 0.423 × 125.3　= 53.002	m3	53
3. 残土処理	V = 57.763 − 53.002 / 0.9　= −1.128	m3	−1
4. 砂敷き	V = 0.645 × 0.050 × 125.3　= 4.041	m3	4
□ 構造物土工			
1. 床掘	単位数量より		
	V = 8.063 + 10.417 + 1.620 + 2.250　= 22.350 ハンドホール　ハンドホール　証明柱盤　照明器具	m3	22
2. 埋戻し	単位数量より		
	V = 7.384 + 9.059 + 1.366 + 1.951　= 19.760 ハンドホール　ハンドホール　証明柱盤　照明器具	m3	20
3. 基面整正	単位数量より		
	V = 0.672 + 1.300 + 0.540 + 0.490　= 3.002 ハンドホール　ハンドホール　証明柱盤　照明器具	m2	3

作　業　土　工　数量計算書

NO.4
(1式当り)

種別・細別	規格・計算式	単位	数量
4. 残土処理	単位数量より V = -0.141 + 0.351 + 0.102 + 0.082 = 0.394 ハンドホール　ハンドホール　証明柱盤　照明器具	m3	0.4

数量調書（拾出表）

通しNO.　15

工事名称　（仮称）国市浜公園整備工事　Ｉ西　３ 公園　工事種目　（１）電灯設備

数量調書　ＮＯ．　Ｅ－Ｉ３　１

配管・配線・品名	改メ計	小計	E2.0		CE5.5-2c		CE5.5-2c		CE5.5-2c		CE8-2c		CE8-2c		照明器具		照明器具		照明器具		照明器具		照明器具		照明器具		照明器具		照明器具		照明器具		ハンドホール		埋設シート		土工費		土工費		接地工事	
															A		B		C		D		E		E'		F		G		H		I		H1-9		2倍		FEP30×1		FEP50×1		銅棒	
																																			化粧蓋 8t荷重								φ14×1500 2連	
																																			セパ付									
区　分			(VE16)　－		FEP内　(FEP30)		(FEP50)　(FEP80)		盤内管内		(FEP30)　盤内管内		FEP内　(FEP80)																													
回　　路			露出			地中	地中	地中			地中			地中																							①		④		D(ELB)	
記入例（数量）			立面 平面																																							
照明柱盤A　101 ～照明柱盤A																																										
201 ～照明柱盤A																																										
202　器具～HH.A1																																										
HH.A1～HH.A2																																										
HH.A2～照明柱盤A																																										
203　器具～HH.A3																																										
HH.A3～HH.A2																																										
HH.A2～照明柱盤A																																										
204　器具～HH.A6																																										
HH.A6～HH.A5																																										
HH.A5～HH.A4																																										
器具～HH.A4																																										
HH.A4～HH.A3																																										
HH.A3～HH.A2																																										
HH.A2～照明柱盤A																																										
205　器具～HH.A2																																										
HH.A2～照明柱盤A																																										
206　器具～HH.A2																																										
HH.A2～照明柱盤A																																										
207　器具～HH.A7			3	3		10 87			10.8														3										1		87		87				3	
HH.A7～HH.A4							26.7																												26.7				26.7			
HH.A4～HH.A3																																										
HH.A3～HH.A2																																										
HH.A2～照明柱盤A																																										
208　器具～HH.A1																																										
HH.A1～HH.A2																																										
HH.A2～照明柱盤A																																										
照明柱盤B　101 器具～HH.B1																																										
HH.B1～照明柱盤B																																										
102 器具～HH.B1																																										
HH.B1～照明柱盤B																																										
201 器具～照明柱盤B			4	4		15 197.2			15.9														4												197.2		197.2				4	
G																																										
No.1　小計			7	7		309.2	26.7		26.7														7										1		310.9		284.2		26.7		7	

数量調書（拾出表）

通しNO.　16

工事名称　（仮称）国市浜公園整備工事　Ｉ西　３ 公園　工事種目　（１）電灯設備　数量調書　ＮＯ．　Ｅ－Ｉ３　２

配管・配線・品名	改メ計	小計	E2.0		CE5.5-2c		CE5.5-2c		CE5.5-2c		CE8-2c		CE8-2c		照明器具		照明器具		照明器具		照明器具		照明器具		照明器具		照明器具		照明器具		照明器具		照明器具		ハンドホール		埋設シート		土工費		土工費		接地工事	
															A		B		C		D		E		E'		F		G		H		I		H1-9		2倍		FEP30×1		FEP50×1		銅棒	
																																			化粧蓋 8t荷重								φ14×1500 2連	
																																			セパ付									
区　分			(VE16)　－		FEP内　(FEP30)		(FEP50)　(FEP80)		盤内管内		(FEP30)　盤内管内		FEP内　(FEP80)																															
回　　路			露出			地中	地中	地中			地中			地中																								①		④		D(ELB)	
記入例（数量）			立面 平面																																									
照明柱盤C　103 器具～HH.C3																																												
HH.C3～HH.C2																																												
HH.C2～HH.C1																																												
HH.C1～照明柱盤C																																												
201 器具～照明柱盤C																																												
202 器具～HH.C2																																												
HH.C2～HH.C1																																												
HH.C1～照明柱盤C																																												
203 器具～照明柱盤C																																												
204 器具～HH.C5																																												
HH.C5～HH.C4																																												
HH.C4～HH.C3																																												
器具～HH.C3																																												
HH.C3～HH.C2																																												
HH.C2～HH.C1																																												
HH.C1～照明柱盤C																																												
No.2　小計																																												

数量調書（集計表）

通しNO.　17

工事名称　（仮称）国市浜公園整備工事　Ｉ西　３ 公園　工事種目　（１）電灯設備　数量調書　ＮＯ．　Ｅ－Ｉ３　３

配管・配線・品名	改メ計	小計	E2.0		CE5.5-2c		CE5.5-2c		CE5.5-2c		CE8-2c		CE8-2c		照明器具		照明器具		照明器具		照明器具		照明器具		照明器具		照明器具		照明器具		照明器具		照明器具		ハンドホール		埋設シート		土工費		土工費		接地工事	
															A		B		C		D		E		E'		F		G		H		I		H1-9		2倍		FEP30×1		FEP50×1		銅棒	
																																			化粧蓋 8t荷重								φ14×1500 2連	
																																			セパ付									
区分			(VE16)	－	FEP内	(FEP30)	(FEP50)	(FEP80)	盤内管内		(FEP30)	盤内管内	FEP内	(FEP80)																														
回路			露出			地中	地中	地中			地中			地中																							①		④		D(ELB)	
記入例（数量）			立面 平面																																									
No.15　小計			7	7		309.2	26.7		26.7														7												1		310.9		284.2		26.7		7	
No.16　小計																																												
配管配線　計 個物　集計			7	7		309.2	26.7		26.7														7												1		310.9		284.2		26.7		7	
＜配管配線　集計＞																																												
EM-IE 2.0（接地線）	14	14	7	7																																								
EM-CE 5.5sq-2c（管内）	27	26.7							26.7																																			
EM-CE 5.5sq-2c（FEP内）	336	335.9				309.2	26.7																																					
EM-CE 8sq-2c（管内）																																												
EM-CE 8sq-2c（FEP内）																																												
VE16（露出）	7	7	7																																									
難燃性FEP30（地中）	309	309.2				309.2																																						
難燃性FEP50（地中）	27	26.7					26.7																																					
難燃性FEP80（地中）																																												
埋設シート　2倍	311	310.9																																		310.9								

数量調書（拾出表・集計表）

通しNO.　18

工事名称　（仮称）国市浜公園整備工事　Ｉ西　３ 公園　工事種目　（２）拡声設備　数量調書　ＮＯ．　Ｅ－Ｉ３　４

配管・配線・品名	改メ計	小計	AE1.2-2c		AE1.2-2c				AE1.2-2c		AE1.2-2c				コアキシャル				埋設シート		土工費																							
									x2		x4				ホーンスピーカー				2倍		FEP30×1																							
															取付金具																													
															バンド共																													
区　分			(PE22)	(FEP30)	管内	FEP内			管内	FEP内	管内	FEP内																																
回　　路			露出	地中																	①																							
記入例（数量）			立面 平面																																									
公園1、2、3、4																																												
管理棟～HH.B4																																												
公園1、2																																												
HH.B4～HH.A6																																												
HH.A6～HH.A5																																												
HH.A5～HH.A4																																												
HH.A4～SP公園2																																												
HH.A4～HH.A3																																												
HH.A3～HH.A2																																												
HH.A2～HH.A8																																												
HH.A8～SP公園1																																												
公園4																																												
HH.B4～HH.B3				32.9															32.9																									
HH.B3～HH.B2				33															33																									
HH.B2～HH.B1				33															33																									
HH.B1～SP公園4				26.4															26.4																									
公園3																																												
HH.B4～HH.C5																																												
HH.C5～HH.C4																																												
HH.C4～HH.C3																																												
HH.C3～SP公園3																																												
配管配線　計 個物　集計				125.3															125.3																									
＜配管配線　集計＞																																												
EM-AE 1.2-2c（管内）																																												
EM-AE 1.2-2c（FEP内）	125	125.3		125.3																																								
PE22（露出）																																												
難燃性FEP30（地中）	125	125.3		125.3																																								
埋設シート　2倍	125	125.3																	125.3																									

数量調書（拾出表）

通しNO.　3

工事名称　（仮称）国市浜公園整備工事　Ｉ西　1 屋外　工事種目　（３）構内配電線路設備

数量調書　ＮＯ．　Ｅ－Ｉ１　3

配管・配線・品名	改メ計	小計	CE5.5-3c		CE5.5-3c		CE5.5-3c		CE8-3c		CE8-3c	CET14	CET14		CET14		CET22		CET22		CET38		CET38	CET60	CET60		CET100		CET150		CEE2-2c		CET100		CEE2-2c		FCPEE1.2-1P		FCPEE1.2-1P		空配管		空配管	
																																							導入線					
																																												(FEP80)
区分			(PE28)	(FEP30)	(PE42)	(FEP50)	FEP内	盤内	盤内	(FEP50)	(FEP80)	(FEP80)	(PE42)	(FEP50)	FEP内	盤内	(FEP50)	(FEP80)	FEP内	盤内	(PE82)	(FEP80)	盤内	盤内	(PE82)	(FEP80)	(PE82)	(FEP80)	盤内	(FEP80)	(PE28)	盤内	盤内		FEP内	(FEP30)	管内盤内	(FEP30)	FEP内	(PE22)	(PE82)	(FEP80)		x2
回路			露出	地中	露出	地中				地中	地中	地中	露出	地中			地中	地中			露出	地中			露出	地中	露出	地中		地中	露出					地中		地中		露出	露出	地中		地中
記入例（数量）			立面 平面																																									
引込柱 A K1																																												
引込柱～HH.K1 B K1																																												
HH.K1～HH.K2 C K1																																												
HH.K2～HH.A1 C K1																																												
HH.A1～HH.A2 C K1																																												
CUB～照明柱盤A ケ L1																																												
CUB～トイレ ス L5																																												
CUB～浄化槽1 ニ M7																																												
CUB、照明柱盤A～HH.A8 ク、ヒｃ L301,M2,M3																																												
HH.A8～照明柱盤3 ツｂ M3																																												
HH.A8～HH.A9 チｃ M2																																												
HH.A9～HH.A10 チｃ M2																																												
HH.A10～HH.A11 チｃ M2																																												
HH.A11～照明柱盤2 チｃ M2																																												
CUB～HH.A2 ア L2～4,L6,7,M1,M4～6,M8,K2																																												
HH.A2～浄化槽1 ノ K3																																												
HH.A2～HH.A3 イｃ L2～4,L6,7,M1,M4～6,M8,K1～3																																												
HH.A3～HH.A4 イｃ L2～4,L6,7,M1,M4～6,M8,K1～3																																												
HH.A4～照明柱盤4 テｂ M4																																												
HH.A4～HH.A5 ウｃ L2～4,L6,7,M1,M5,6,M8,K1～3																																												
HH.A5～照明柱盤5 ト M5																																												
HH.A5～HH.A6 エ ｃ L2～4,L6,7,M1,M6,M8,K1～																																												
HH.A6～トイレ セ L6																																												
HH.A6～HH.B4 オｃ L2～4,L7,M1,M6,M8,K1～3																																												
HH.B4～管理棟 シ、ネａ L4,K1～3																																												
HH.B4～浄化槽2 ヌ M8																																												
HH.A8～カウントボード ヒ L301																																												
No.1　小計																																												

数量調書（拾出表）

通しNO.　4

工事名称　（仮称）国市浜公園整備工事　I 西　1 屋外　工事種目　（３）構内配電線路設備

数量調書　ＮＯ．　Ｅ－Ｉ１　４

配管・配線・品名	改メ計	小計	CE5.5-3c		CE5.5-3c		CE5.5-3c		CE8-3c		CE8-3c	CET14	CET14		CET14		CET22		CET22		CET38		CET38	CET60	CET60		CET100		CET150		CEE2-2c		CET100		CEE2-2c		FCPEE1.2-1P		FCPEE1.2-1P		空配管		空配管	
																																							導入線					
																																												(FEP80)
区分			(PE28)	(FEP30)	(PE42)	(FEP50)	FEP内	盤内	盤内	(FEP50)	(FEP80)	(FEP80)	(PE42)	(FEP50)	FEP内	盤内	(FEP50)	(FEP80)	FEP内	盤内	(PE82)	(FEP80)	盤内	盤内	(PE82)	(FEP80)	(PE82)	(FEP80)	盤内	(FEP80)	(PE28)	盤内	盤内		FEP内	(FEP30)	管内盤内	(FEP30)	FEP内	(PE22)	(PE82)	(FEP80)		x2
回路			露出	地中	露出	地中				地中	地中	地中	露出	地中			地中	地中			露出	地中			露出	地中	露出	地中		地中	露出					地中		地中		露出	露出	地中		地中
記入例（数量）			立面 平面																																									
管理棟～浄化槽2 ハ K4																																												
HH.B4～浄化槽2 ヌ M8																																												
HH.B4～HH.B3 コｃ L2										32.9																												32.9						
HH.B3～HH.B2 コｃ L2										33																												33						
HH.B2～HH.B1 コｃ L2										33																												33						
HH.B1～照明柱盤B コｃ L2									1.5	1 26.4																											1.5	1 26.4						
HH.B4～HH.C5 カｃ L3,L7,M1,M6																																												
HH.C5～トイレ ソ L7																																												
HH.C5～照明柱盤6 ナｃ M6																																												
HH.C5～HH.C4 キｃ L3,M1																																												
HH.C4～HH.C3 キｃ L3,M1																																												
HH.C3～照明柱盤1 タｂ M1																																												
HH.C3～HH.C2 サｃ L3																																												
HH.C2～HH.C1 サｃ L3																																												
HH.C1～照明柱盤C サｃ L3																																												
No.2　小計									1.5	126.3																											1.5	126.3						

数量調書（集計表）

通しNO.　5

工事名称　（仮称）国市浜公園整備工事　Ｉ西　1 屋外　工事種目　（３）構内配電線路設備

数量調書　ＮＯ．　Ｅ－Ｉ１　５

配管・配線・品名	改メ計	小計	CE5.5-3c		CE5.5-3c		CE5.5-3c		CE8-3c		CE8-3c	CET14	CET14		CET14		CET22		CET22		CET38		CET38	CET60	CET60		CET100		CET150		CEE2-2c		CET100		CEE2-2c		FCPEE1.2-1P		FCPEE1.2-1P		空配管		空配管	
																																							導入線					
																																												(FEP80)
区分			(PE28)	(FEP30)	(PE42)	(FEP50)	FEP内	盤内	盤内	(FEP50)	(FEP80)	(FEP80)	(PE42)	(FEP50)	FEP内	盤内	(FEP50)	(FEP80)	FEP内	盤内	(PE82)	(FEP80)	盤内	盤内	(PE82)	(FEP80)	(PE82)	(FEP80)	盤内	(FEP80)	(PE28)	盤内	盤内		FEP内	(FEP30)	管内盤内	(FEP30)	FEP内	(PE22)	(PE82)	(FEP80)		x2
回路			露出	地中	露出	地中				地中	地中	地中	露出	地中			地中	地中			露出	地中			露出	地中	露出	地中		地中	露出					地中		地中		露出	露出	地中		地中
記入例（数量）			立面 平面																																									
No.3　小計																																												
No.4　小計									1.5	126.3																											1.5	126.3						
配管配線　計									1.5	126.3																											1.5	126.3						
＜配管配線　集計＞																																												
導入線（管内）																																												
EM-CE 5.5sq-3c（管内）																																												
EM-CE 5.5sq-3c（FEP内）																																												
EM-CE 8sq-3c（管内）	2	1.5							1.5																																			
EM-CE 8sq-3c（FEP内）	126	126.3								126.3																																		
EM-CET 14sq（管内）																																												
EM-CET 14sq（FEP内）																																												
EM-CET 22sq（管内）																																												
EM-CET 22sq（FEP内）																																												
EM-CET 38sq（管内）																																												
EM-CET 38sq（FEP内）																																												
EM-CET 60sq（管内）																																												
EM-CET 60sq（FEP内）																																												
EM-CET 100sq（管内）																																												
EM-CET 100sq（FEP内）																																												
EM-CET 150sq（管内）																																												
EM-CET 150sq（FEP内）																																												
EM-CEE 2sq-2c（管内）																																												
EM-CEE 2sq-2c（FEP内）																																												
EM-FCPEE 1.2-1P（管内）	2	1.5																																			1.5							
EM-FCPEE 1.2-1P（FEP内）	126	126.3																																				126.3						
PE22（露出）																																												
PE28（露出）																																												
PE42（露出）																																												
PE82（露出）																																												
難燃性FEP30（地中）	126	126.3																																				126.3						
難燃性FEP50（地中）	126	126.3								126.3																																		
難燃性FEP80（地中）																																												

数量調書（拾出表）

通しNO.　6

工事名称　（仮称）国市浜公園整備工事　Ｉ西　1 屋外　工事種目　（３）構内配電線路設備　数量調書　ＮＯ．　Ｅ－Ｉ１　６

配管・配線・品名	改メ計	小計	E5.5	埋設シート	土工費	土工費	土工費	土工費	土工費	土工費	土工費	土工費	土工費		土工費	土工費	土工費	土工費	土工費	土工費				
				2倍	FEP30×1	FEP50×1	FEP80×1	FEP30×2	FEP30×2	FEP30×1	FEP30×1	FEP30×2	FEP30×2		FEP30×2	FEP30×2	FEP30×2	FEP30×2	FEP30×2	FEP30×2				
								FEP50×1	FEP50×1	FEP80×2	FEP50×1	FEP50×1	FEP80×11		FEP50×1	FEP80×5	FEP80×7	FEP50×1	FEP80×8	FEP50×1				
									FEP80×1		FEP80×2	FEP80×2			FEP80×4			FEP80×7		FEP80×8				
区　分			(VE16)　－	強電　弱電					※電灯コンセント含む	※電灯コンセント含む	※電灯コンセント含む		※高圧、電灯コンセント含む		※電灯コンセント・放送含む	※放送含む		※電灯コンセント含む	※電灯コンセント含む	※電灯コンセント含む				
回　　路			露出			①	④	⑤	⑥	⑦	⑧	⑨	⑩	⑪	⑭	⑮	⑯	⑰	⑱	⑲				
記入例（数量）			立面 平面																					
CUB～照明柱盤A ケ																								
CUB～トイレ ス																								
CUB～浄化槽1 ニ																								
CUB、照明柱盤A～HH.A8 クｃ																								
HH.A8～照明柱盤3 ツｂ																								
HH.A8～HH.A9 チｃ																								
HH.A9～HH.A10 チｃ																								
HH.A10～HH.A11 チｃ																								
HH.A11～照明柱盤2 チｃ																								
CUB～HH.A2 ア																								
HH.A2～浄化槽1 ノ																								
HH.A2～HH.A3 イｃ																								
HH.A3～HH.A4 イｃ																								
HH.A4～照明柱盤4 テｂ																								
HH.A4～HH.A5 ウｃ																								
HH.A5～照明柱盤5 ト																								
HH.A5～HH.A6 エ　ｃ																								
HH.A6～トイレ セ																								
HH.A6～HH.B4 オｃ																								
HH.B4～管理棟 シ、ネａ																								
No.1　小計																								

数量調書（拾出表）

通しNO.　7

工事名称　（仮称）国市浜公園整備工事　I 西　1 屋外　工事種目　（３）構内配電線路設備

数量調書　ＮＯ．　Ｅ－Ｉ１　７

配管・配線・品名	改メ計	小計	E5.5		埋設シート		土工費		土工費		土工費		土工費		土工費		土工費		土工費		土工費		土工費		土工費		土工費		土工費											
					2倍		FEP30×1		FEP50×1		FEP80×1		FEP30×2 FEP50×1		FEP30×2 FEP50×1 FEP80×1		FEP30×1 FEP80×2		FEP30×1 FEP50×1 FEP80×2		FEP30×2 FEP50×1 FEP80×2		FEP30×2 FEP80×11				FEP30×2 FEP50×1 FEP80×4		FEP30×2 FEP80×5		FEP30×2 FEP80×7		FEP30×2 FEP50×1 FEP80×7		FEP30×2 FEP80×8		FEP30×2 FEP50×1 FEP80×8							
区分			(VE16)　－		強電	弱電									※電灯コンセント含む		※電灯コンセント含む		※電灯コンセント含む				※高圧、電灯コンセント含む				※電灯コンセント・放送含む		※放送含む				※電灯コンセント含む		※電灯コンセント含む		※電灯コンセント含む							
回路			露出				①		④		⑤		⑥		⑦		⑧		⑨		⑩		⑪				⑭		⑮		⑯		⑰		⑱		⑲							
記入例（数量）			立面 平面																																					
管理棟～浄化槽2 ハ																																								
HH.B4～浄化槽2 ヌ																																								
HH.B4～HH.B3 コｃ					32.9	32.9							32.9																											
HH.B3～HH.B2 コｃ					33	33							33																											
HH.B2～HH.B1 コｃ					33	33							33																											
HH.B1～照明柱盤B コｃ					26.4	26.4							26.4																											
HH.B4～HH.C5 カｃ																																								
HH.C5～トイレ ソ																																								
HH.C5～照明柱盤6 ナｃ																																								
HH.C5～HH.C4 キｃ																																								
HH.C4～HH.C3 キｃ																																								
HH.C3～照明柱盤1 タｂ																																								
HH.C3～HH.C2 サｃ																																								
HH.C2～HH.C1 サｃ																																								
HH.C1～照明柱盤C サｃ																																								
HH.A8～カウントボード ヒ																																								
照明柱盤A																																								
照明柱盤B			2	2 4																																				
照明柱盤C																																								
No.2　小計			2	6	125.3	125.3							125.3																											

数量調書（集計表）

通しNO.　8

工事名称　（仮称）国市浜公園整備工事　Ｉ西　1 屋外　工事種目　（３）構内配電線路設備

数量調書　ＮＯ．　Ｅ－Ｉ１　８

配管・配線・品名	改メ計	小計	E5.5		埋設シート		土工費		土工費				土工費		土工費		土工費		土工費		土工費				土工費		土工費		土工費		土工費		土工費		土工費							
					2倍		FEP30×1		FEP50×1				FEP30×2		FEP30×2		FEP30×1		FEP30×1		FEP30×2		FEP30×2		FEP30×2		FEP30×2		FEP30×2		FEP30×2		FEP30×2		FEP30×2							
													FEP50×1		FEP50×1		FEP80×2		FEP50×1		FEP50×1		FEP80×11				FEP50×1		FEP80×5		FEP80×7		FEP50×1		FEP80×8		FEP50×1						
															FEP80×1				FEP80×2		FEP80×2						FEP80×4						FEP80×7				FEP80×8						
区分			(VE16)	－	強電	弱電									※電灯コンセント含む		※電灯コンセント含む		※電灯コンセント含む				※高圧、電灯コンセント含む				※電灯コンセント・放送含む		※放送含む				※電灯コンセント含む		※電灯コンセント含む		※電灯コンセント含む							
回路			露出				①		④				⑥		⑦		⑧		⑨		⑩		⑪				⑭		⑮		⑯		⑰		⑱		⑲							
記入例（数量）			立面 平面																																							
No.6　小計																																										
No.7　小計			2	6	125.3	125.3							125.3																													
配管配線　計 **個物　集計**			2	6	125.3	125.3							125.3																													
＜配管配線　集計＞																																										
EM-IE 5.5sq（接地線）	8	8	2	6																																						
VE16（露出）	2	2	2																																							
埋設シート　2倍	251	250.6			125.3	125.3																																				

数量調書（拾出表・集計表）

通しNO.　9

工事名称　（仮称）国市浜公園整備工事　Ｉ西　1 屋外　工事種目　（３）構内配電線路設備

数量調書　ＮＯ．　Ｅ－Ｉ１　９

配管・配線・品名	改メ計	小計	電灯盤		電灯盤		ハンドホール		ハンドホール		接地工事		接地極埋設標																															
							900□×1300		H2-9		銅棒																																	
							化粧蓋 8t荷重		化粧蓋 8t荷重		φ14×1500 2連																																	
							セパ付		セパ付																																			
区分			照明柱盤	照明柱盤	照明柱盤																																							
回路			A	B	C						D	D(ELB)																																
記入例（数量）			立面 平面																																									
CUB～照明柱盤A ケ																																												
CUB、照明柱盤A～HH.A8 クｃ																																												
HH.A8～HH.A9 チｃ																																												
HH.A9～HH.A10 チｃ																																												
HH.A10～HH.A11 チｃ																																												
HH.A2～HH.A3 イｃ																																												
HH.A3～HH.A4 イｃ																																												
HH.A4～HH.A5 ウｃ																																												
HH.A5～HH.A6 エ ｃ																																												
HH.A6～HH.B4 オｃ																																												
HH.B4～HH.B3 コｃ									1																																			
HH.B3～HH.B2 コｃ									1																																			
HH.B2～HH.B1 コｃ									1																																			
HH.B1～照明柱盤B コｃ				1							1	1	2																															
HH.B4～HH.C5 カｃ																																												
HH.C5～HH.C4 キｃ																																												
HH.C4～HH.C3 キｃ																																												
HH.C3～HH.C2 サｃ																																												
HH.C2～HH.C1 サｃ																																												
HH.C1～照明柱盤C サｃ																																												
個物　集計				1					3		1	1	2																															

ハンドホール H1-9型　単位数量計算書

NO. 1
(10基当り)

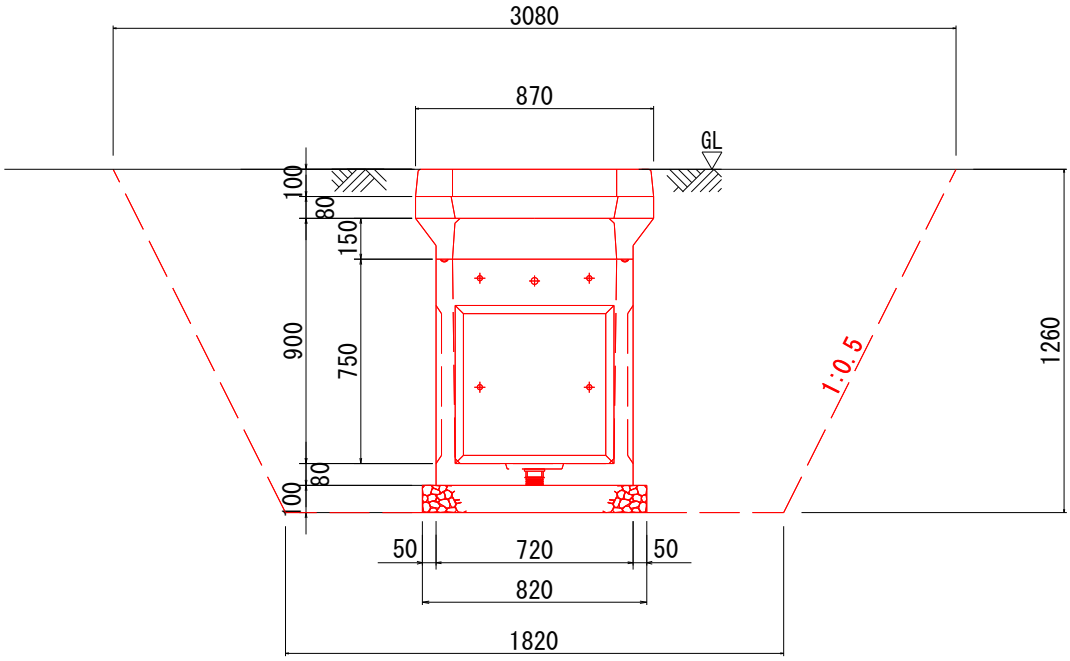

名称・規格	計算式	単位	数量
ハンドホール H1-9型　セパ付き	N = = 10.0	基	10
化粧蓋 8t荷重	N = = 10.0	枚	10
基礎砕石 RC-40 t=10cm	A = 0.82 × 0.82 × 10 = 6.724	m2	6.72
床　掘	V =(1.820 × 1.820 + 3.080 × 3.080)/ 2 × 1.260 × 10 = 80.632	m3	81
埋　戻　し	V = 80.632 -(0.820 × 0.820 × 0.100 + 0.720 × 0.720 × 0.830 +(π / 4 × 0.720^2 + π / 4 × 0.870^2)/ 2 × 0.150 + π / 4 × 0.870^2 × 0.180) × 10 = 73.836	m3	74
基面整正	A = 0.82 × 0.82 × 10 = 6.724	m2	7
残　土	V = 80.632 - 73.836 / 0.9 = -1.408	m3	-1

ハンドホール H2-9型　単位数量計算書

NO. 2
(10基当り)

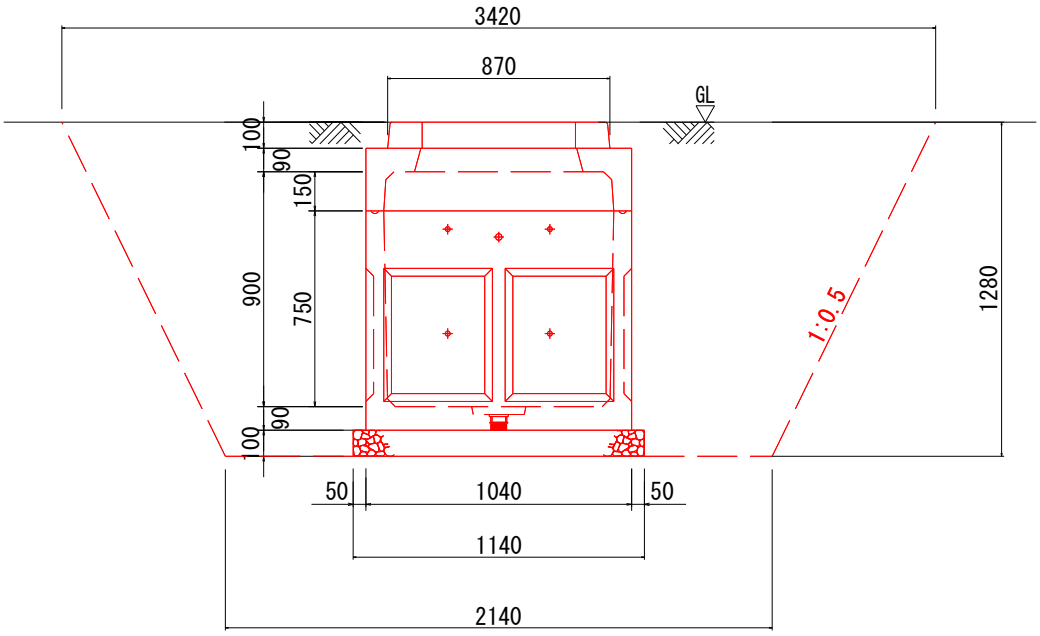

名称・規格	計算式	単位	数量
ハンドホール H2-9型　セパ付き	N = = 10.0	基	10
化粧蓋 8t荷重	N = = 10.0	枚	10
基礎砕石 RC-40 t=10cm	A = 1.14 × 1.14 × 10 = 12.996	m2	13.00
床　掘	V =(2.140 × 2.140 + 3.420 × 3.420)/ 2 × 1.280 × 10 = 104.166	m3	104
埋　戻　し	V = 104.166 -(1.140 × 1.140 × 0.100 + 1.040 × 1.040 × 1.080 + π / 4 × 0.870^2 × 0.100) × 10 = 90.591	m3	91
基面整正	A = 1.14 × 1.14 × 10 = 12.996	m2	13
残　土	V = 104.166 - 90.591 / 0.9 = 3.509	m3	4

照　明　柱　盤　B　単位数量計算書

NO.3
（10面当り）

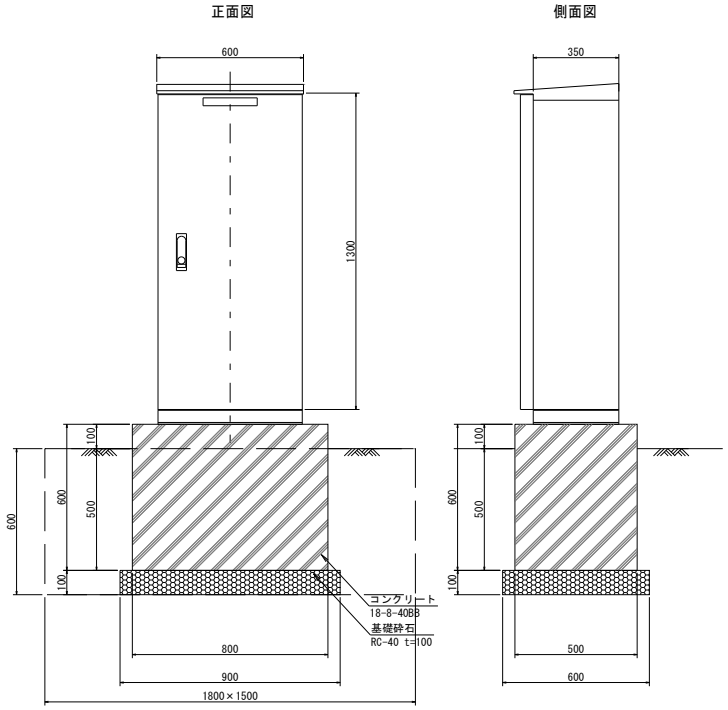

名称・規格	計　　算　　式	単位	数　量
照明柱盤本体	N = = 10	面	10
基礎砕石 RC-40 t=10cm	A = 0.9 × 0.6 × 10 = 5.400	m2	5.4
コンクリート 18-8-40BB	V = 0.8 × 0.5 × 0.6 × 10 = 2.400	m3	2.4
型　枠	A = (0.8 + 0.5) × 0.6 × 2 × 10 = 15.600	m2	15.6
床　掘	V = 1.8 × 1.5 × 0.6 × 10 = 16.200	m3	16.2
埋　戻　し	V = 16.20 -(0.9 × 0.6 × 0.1 + 0.8 × 0.5 × 0.5) × 10 = 13.660	m3	14
基面整正	A = 0.9 × 0.6 × 10 = 5.400	m2	5
残　土	V = 16.200 - 13.660 / 0.9 = 1.022	m3	1

照　明　器　具　E　単位数量計算書

NO.4
(10台当り)

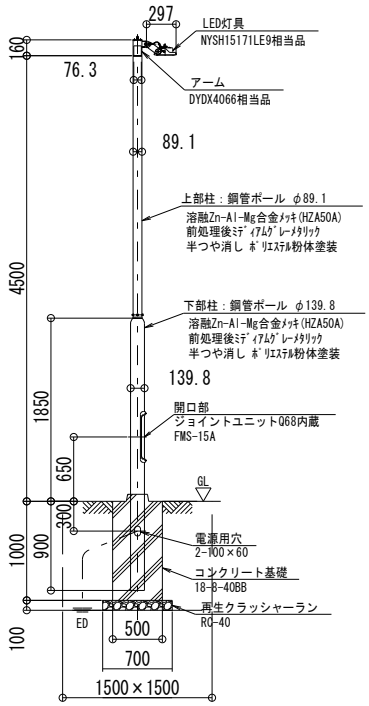

名称・規格	計算式	単位	数量
照明灯本体	N = = 10	台	10
基礎砕石 RC-40 t=10cm	A = 0.7 × 0.7 × 10 = 4.900	m2	4.9
コンクリート 18-8-40BB	V = 0.5 × 0.5 × 1 × 10 = 2.500	m3	2.5
型　枠	A = 0.5 × 1 × 4 × 10 = 20.000	m2	20.0
床　掘	V = 1.5 × 1.5 × 1 × 10 = 22.500	m3	23
埋　戻　し	V = 22.50 -(0.7 × 0.7 × 0.1 + 0.5 × 0.5 × 1) × 10 = 19.510	m3	20
基面整正	A = 0.7 × 0.7 × 10 = 4.900	m2	5
残　土	V = 22.500 - 19.510 / 0.9 = 0.822	m3	1

園路広場整備工 数量集計表

NO.1
(1式当り)

種別	細別	規格	単位	数量	摘要
舗装準備工			式	1	
	不陸整正	補足材無し	m2	4,560	
アスファルト舗装工			式	1	
	路盤 (車道)	再生ｸﾗｯｼｬｰﾗﾝ (RC-40) t=15cm	m2	4,510	駐車場・園路舗装
	路盤 (歩道)	再生ｸﾗｯｼｬｰﾗﾝ (RC-40) t=10cm	m2	49	園路舗装
	表層 (車道)	再生密粒度As (13)t=5cm	m2	4,510	施工幅3.0m超え 駐車場・園路舗装
	表層 (歩道)	再生密粒度As (13)t=4cm	m2	49	園路舗装
作業土工			式	1	
	床掘	小規模	m3	180	
	埋戻し	小規模	m3	150	
	基面整正		m2	130	
	残土		m3	10	
園路縁石工			式	1	
	コンクリート 縁石 -A1	A種 片面R	m	318	
	コンクリート 縁石 -A2	A種 乗入用	m	149	
	縁石すり付け	A種 すり付け用	箇所	3	
	車輪止め		組	73	
区画線工			式	1	
	溶融式区画線	実線,白,巾15cm	m	1,030	
	車椅子サイン		箇所	3	

園路広場整備工　数量計算書

NO.1
(1式当り)

種別・細別	規格・計算式		単位	数量
□ 舗装準備工				
1.不陸整正 (補足材無し)	A = アスファルト舗装-B 4513.40　アスファルト舗装-A 49.20	= 4,562.60	m2	4,560
□ ｱｽﾌｧﾙﾄ舗装工				
1.路　盤 (車道)	再生クラッシャーラン(RC-40) t=15cm A = 道路・駐車場舗装平面図より	= 4,513.40	m2	4,510
2.路　盤 (歩道)	再生クラッシャーラン(RC-40) t=10cm A = 道路・駐車場舗装平面図より	= 49.20	m2	49
3.表　層 (車道 施工幅3.0m超え)	再生密粒度アスコン(13) t=5cm A = 道路・駐車場舗装平面図より	= 4,513.40	m2	4,510
4.表　層 (歩道)	再生密粒度アスコン(13) t=4cm A = 道路・駐車場舗装平面図より	= 49.20	m2	49
□ 作業土工				
1. 床掘り (小規模)	V = ｺﾝｸﾘｰﾄ縁石-A1 128.842 ＋ ｺﾝｸﾘｰﾄ縁石-A2 49.844 ＋ 縁石すり付け 0.73	= 179.416	m3	180
2. 埋戻し (小規模)	V = ｺﾝｸﾘｰﾄ縁石-A1 109.792 ＋ ｺﾝｸﾘｰﾄ縁石-A2 40.898 ＋ 縁石すり付け 0.622	= 151.312	m3	150
3. 基面整正	V = ｺﾝｸﾘｰﾄ縁石-A1 85.725 ＋ ｺﾝｸﾘｰﾄ縁石-A2 40.257 ＋ 縁石すり付け 0.486	= 126.468	m3	130
4. 残土	V = ｺﾝｸﾘｰﾄ縁石-A1 6.851 ＋ ｺﾝｸﾘｰﾄ縁石-A2 4.402 ＋ 縁石すり付け 0.039	= 11.292	m3	10
□ 園路縁石工				
1.ｺﾝｸﾘｰﾄ縁石-A1 (150/170×200×600)	L = 道路・駐車場舗装平面図より	= 317.50	m	318
2.ｺﾝｸﾘｰﾄ縁石-A2 (163/170×70×600)	L = 道路・駐車場舗装平面図より	= 149.10	m	149
3.縁石すり付け (L=600)	L = 道路・駐車場舗装平面図より	= 3.00	箇所	3

園路広場整備工　数量計算書

NO.2
(1式当り)

種別・細別	規格・計算式		単位	数量
4.車輪止め (H=120 L=600)	N = 道路・駐車場舗装平面図より	= 73.00	組	73
□ 区画線工				
1.溶融式区画線 (実線,白,巾15cm)	駐車場区画線 L = 道路・駐車場舗装平面図より	= 1,026.50	m	1,030
2.車椅子サイン (区画内カラー舗装)	N = 道路・駐車場舗装平面図より	= 3.00	箇所	3

作　業　土　工　数量計算書

NO. 1
(1式当り)

種別・細別	規格・計算式	単位	数量
□ ｺﾝｸﾘｰﾄ縁石-A1	L = 317.5 m		

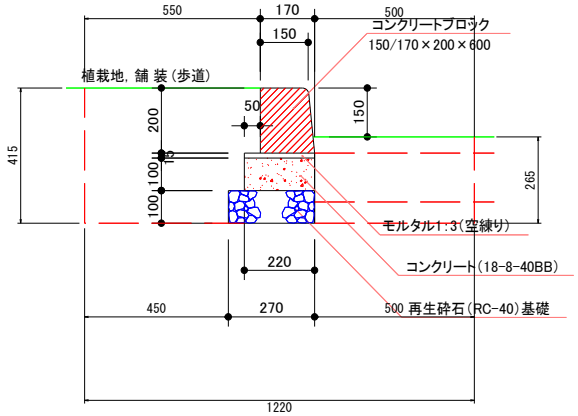

土工図

種別・細別	規格・計算式	単位	数量
1.床　掘 (土　砂)	V =(0.415 × 0.550 +(0.170 + 0.500)× 0.265) × 317.5 = 128.842	m3	128.8
2.埋　戻　し (流用土)	ｺﾝｸﾘｰﾄ縁石-A1断面積0.06m2 V = 128.842 - 0.06 × 317.5 = 109.792	m3	109.8
3.基面整正	A = 0.27 × 317.5 = 85.725	m2	85.7
4.残　土 (土　砂)	※残土処分 V = 128.842 - 109.792 / 0.9 = 6.851	m3	6.9

作　業　土　工　数量計算書

NO. 2
(1式当り)

種別・細別	規格・計算式	単位	数量
□ ｺﾝｸﾘｰﾄ縁石-A2	L = 149.1 m		

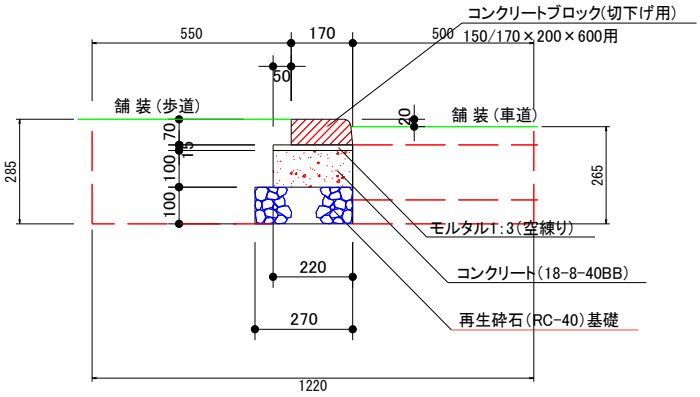

土工図

1.床　掘 (土　砂)	V =(0.285 × 0.550 +(0.170 + 0.500)× 0.265) × 149.1 = 49.844	m3	49.8
2.埋　戻　し (流用土)	ｺﾝｸﾘｰﾄ縁石-A2断面積0.06m2 V = 49.844 - 0.06 × 149.1 = 40.898	m3	40.9
3.基面整正	A = 0.27 × 149.1 = 40.257	m2	40.3
4.残　土 (土　砂)	※残土処分 V = 49.844 - 40.898 / 0.9 = 4.402	m3	4.4

作　業　土　工　数量計算書

NO. 3
(1式当り)

種別・細別	規格・計算式	単位	数量
□ 縁石すり付け	N = 3.0 箇所		

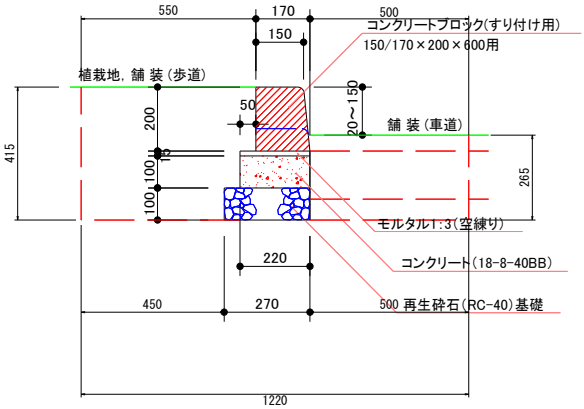

土工図

1. 床　掘 (土　砂)	V =(0.415 × 0.550 +(0.170 + 0.500)× 0.265) × 0.6 × 3.0 = 0.730	m3	0.7
2. 埋　戻　し (流用土)	ｺﾝｸﾘｰﾄブロックすり付け用断面積0.06m2 V = 0.73 − 0.06 × 0.6 × 3.0 = 0.622	m3	0.6
3. 基面整正	A = 0.27 × 0.6 × 3.0 = 0.486	m2	0.5
4. 残　土 (土　砂)	※残土処分 V = 0.730 − 0.622 / 0.9 = 0.039	m3	0.04

コンクリート縁石-A1　単位数量計算書

NO. 1
(10m当り)

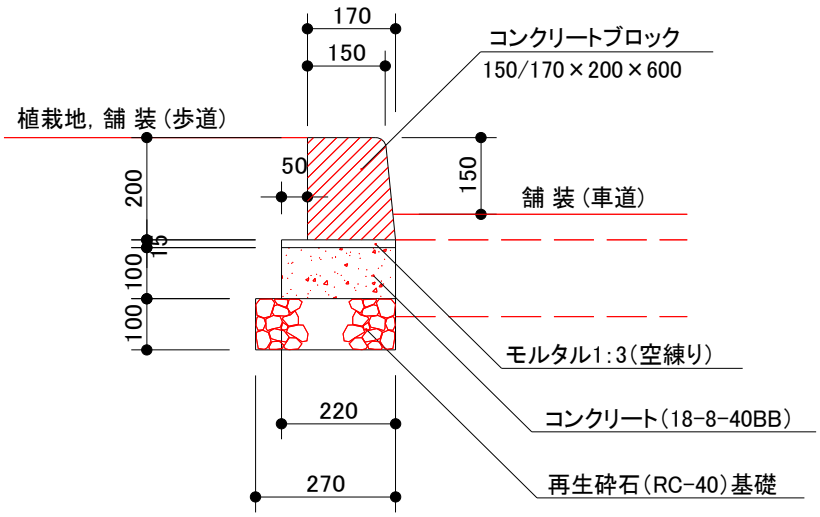

名 称・規 格	計　　算　　式	単位	数　　量
歩車道境界ブロック A種　片面R	N = = 16.50	個	16.5
敷きモルタル 1：3	V = 0.220 × 0.015 × 10 = 0.033	m3	0.033
コンクリート 18-8-40BB	V = 0.220 × 0.100 × 10 = 0.220	m3	0.220
型　枠	A = 0.100 × 2.000 × 10 = 2.000	m2	2.000
基 礎 材 (RC-40 t=10cm)	A = 0.270 × 10 = 2.700	m2	2.700

コンクリート縁石-A2　単位数量計算書

NO. 1
(10m当り)

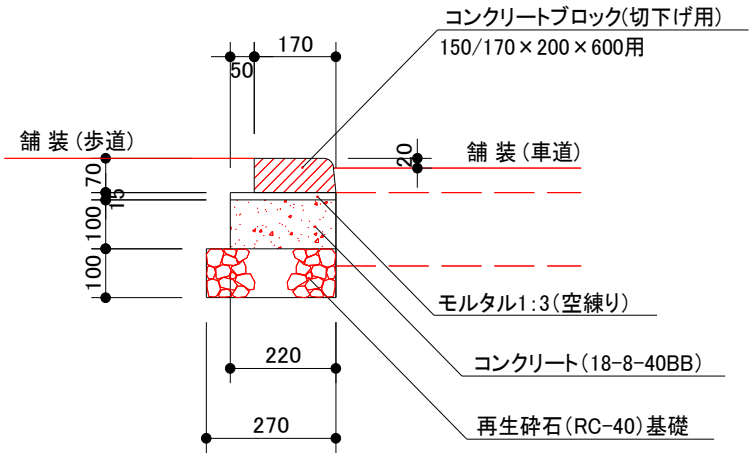

名 称・規 格	計　　算　　式	単位	数　　量
歩車道境界ブロック A種　乗入用	N = = 16.50	個	16.5
敷きモルタル 1：3	V = 0.220 × 0.015 × 10 = 0.033	m3	0.033
コンクリート 18-8-40BB	V = 0.220 × 0.100 × 10 = 0.220	m3	0.220
型　枠	A = 0.100 × 2.000 × 10 = 2.000	m2	2.000
基 礎 材 (RC-40 t=10cm)	A = 0.270 × 10 = 2.700	m2	2.700

縁 石 す り 付 け　単位数量計算書

NO. 1
(10箇所当り)

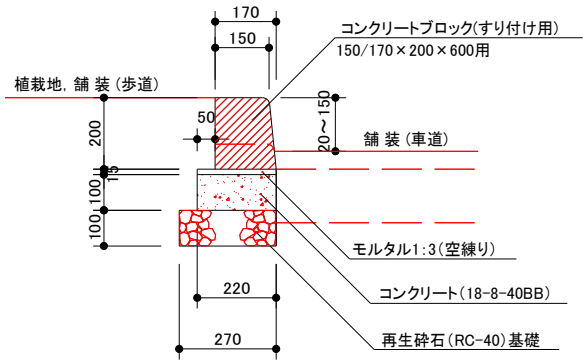

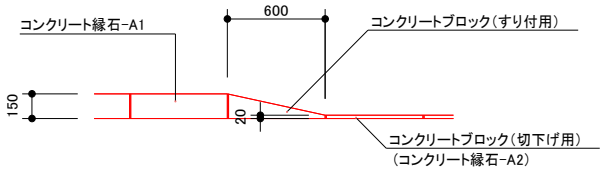

名 称・規 格	計　　算　　式	単位	数　　量
歩車道境界ブロック A種　すり付け用	N ＝　　＝　10.00	個	10.0
敷きモルタル 1：3	V ＝ 0.220 × 0.015 × 0.6 × 10 ＝ 0.020	m3	0.020
コンクリート 18-8-40BB	V ＝ 0.220 × 0.100 × 0.6 × 10 ＝ 0.132	m3	0.132
型　枠	A ＝ 0.100 × 2.000 × 0.6 × 10 ＝ 1.200	m2	1.200
基 礎 材 (RC-40 t=10cm)	A ＝ 0.270 × 0.6 × 10 ＝ 1.620	m2	1.620

車　輪　止　め　単位数量計算書

NO. 1
（10組当り）

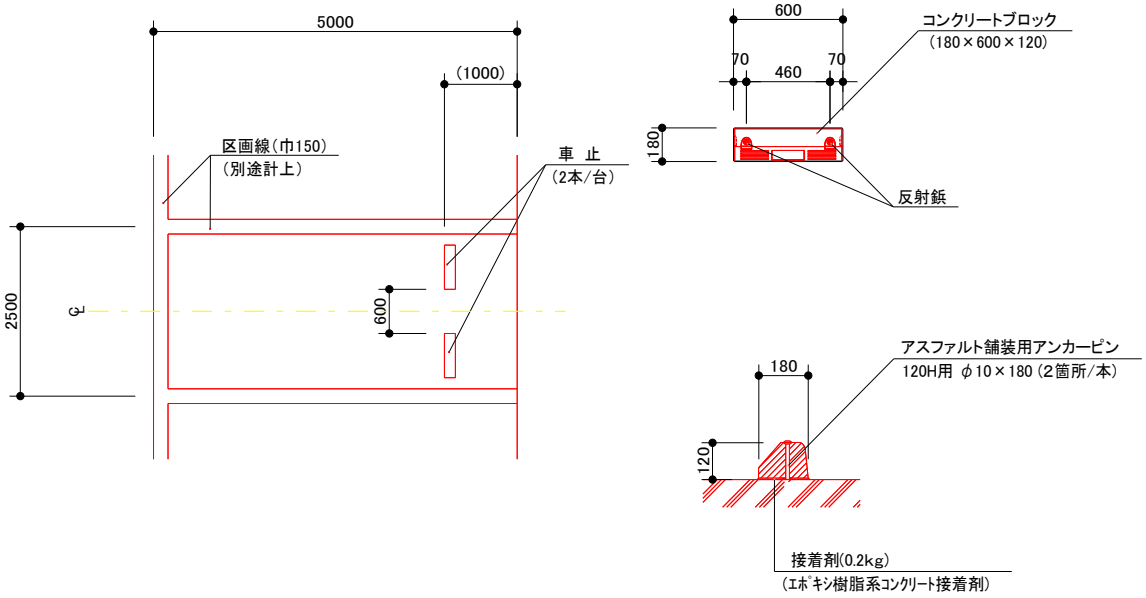

名 称・規 格	計　　算　　式	単位	数　　量
車止めブロック 180×600×120	N ＝　　＝　20.00	個	20.0
ピン	本体1個に対し2本使用 N ＝　　＝　40.00	本	40.0
キャップ	本体1個に対し2個使用 N ＝　　＝　40.00	個	40.0
接着剤	N ＝　20　個 ÷　5　個/本　　＝　4.00	本	4.0

車 椅 子 サ イ ン　単位数量計算書

NO. 1
（10箇所当り）

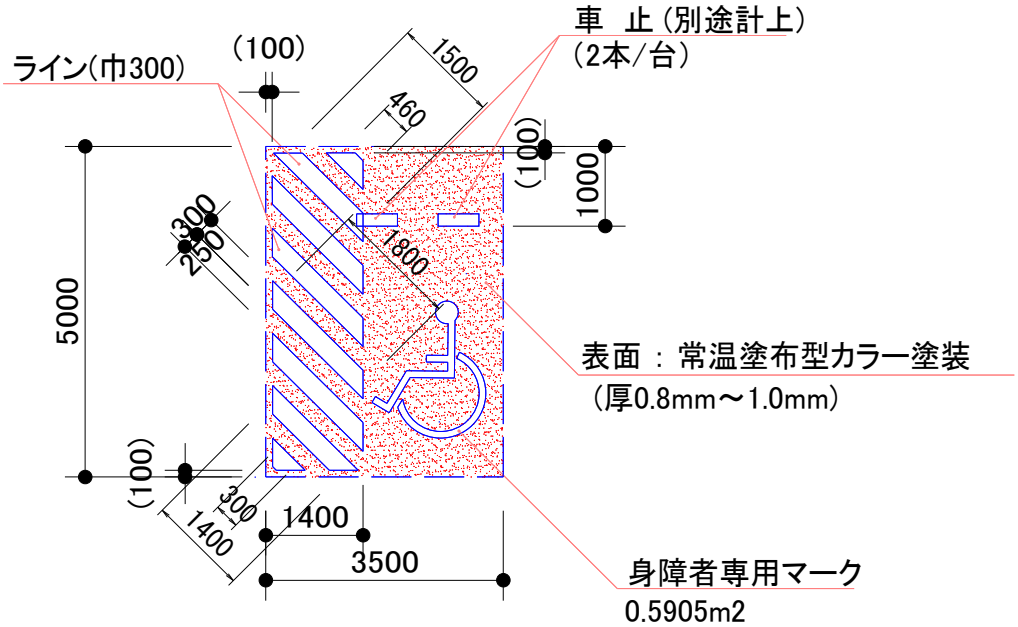

名 称・規 格	計　　算　　式	単位	数　　量
カラー舗装 RPN-301相当	A = 3.500 × 5 × 10 = 175.000	m2	175.0
溶融式区画線 巾300	L =(0.460 + 1.5 + 1.8 × 4 + 1.4 + 0.3) × 10 = 108.600	m	108.6
溶融式区画線 15cm換算	L = 0.5905 ÷ 0.15 × 10 = 39.367	m	39.37

管理施設整備工 数量集計表

NO.1
(1式当り)

種　別	細　別	規　格	単位	数　量	摘　要
作業土工			式	1	
	床掘	土砂	m3	80	
	埋戻し	流用土	m3	70	
	基面整正		m2	10	
	残土		m3	-5	
柵工			式	1	
	メッシュフェンス	H=1200	m	65	
車止め工			式	1	
	車止め -A1	φ114.3 H=850 固定式	基	4	
	車止め -A2	φ114.3 H=850 固定式　鎖付	基	31	
	車止め -B1	φ114.3 H=850 可動式	基	3	
	車止め -B3	φ114.3 H=850 可動式　鎖付	組	9	

管理施設整備工　数量計算書

NO.1
(1式当り)

種別・細別	規格・計算式		単位	数量
□ 作業土工				
1.床　掘 (土砂)	メッシュフェンス　車止め-A1　車止め-A2　車止め-B1 V = 25.843 + 3.042 + 23.576 + 2.282 車止め-B3 + 20.534	= 75.277	m3	80
2.埋戻し (土砂)	メッシュフェンス　車止め-A1　車止め-A2　車止め-B1 V = 25.050 + 2.884 + 22.351 + 2.163 車止め-B3 + 19.46	= 71.908	m3	70
3.基面整正	メッシュフェンス　車止め-A1　車止め-A2　車止め-B1 V = 2.509 + 0.640 + 4.960 + 0.480 車止め-B3 + 4.320	= 12.909	m3	10
4.残土	メッシュフェンス　車止め-A1　車止め-A2　車止め-B1 V = -1.990 + -0.162 + -1.258 + -0.121 車止め-B3 + -1.088	= -4.619	m3	-5
□ 柵工				
1.メッシュフェンス-12 H=1200	L = 施設平面図(1)より	= 64.500	m	65
□ 車止め工				
1.車止め-A1 φ114.3 H=850 固定	N = 施設平面図(1)より	= 4.000	基	4
2.車止め-A2 φ114.3 H=850 固定 鎖付	N = 施設平面図(1)より	= 31.000	基	31
3.車止め-B1 φ114.3 H=850 可動	N = 施設平面図(1)より	= 3.000	基	3
4.車止め-B3 φ114.3 H=850 可動 鎖付	N = 施設平面図(1)より	= 9.000	組	9

管理施設工

作 業 土 工 数 量 計 算 書

NO. 1
(1式当り)

細 別 ・ 規 格	計 算 式	単位	数 量
□ メッシュフェンス-12 (H=1200)	L = 64.5 m (基礎ブロック 64.5m÷2m/個＝32個)		
1. 床 掘 (土砂)	V = 1.180 × 1.180 × 0.580 × 32.0 = 25.843	m3	25.8
2. 埋 戻 し (流用土)	V = 25.843 -(0.280 × 0.280 × 0.130 + 0.180 × 0.180 × 0.450) × 32.0 = 25.050	m3	25.1
3. 基面整正	A = 0.280 × 0.280 × 32.0 = 2.509	m2	2.5
4. 残 土 (土砂)	※残土処分 V = 25.843 - 25.050 / 0.9 = -1.990	m3	-2.0

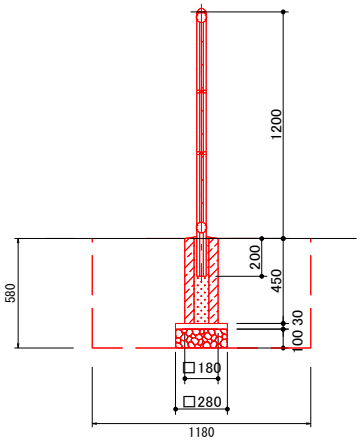

メッシュフェンス-12 土工図

管理施設工

作 業 土 工 数 量 計 算 書

NO. 2
(1式当り)

細 別 ・ 規 格	計 算 式	単位	数 量
□ 車止め-A1 (φ114.3 H=850 固定)	N = 4.0 基		
1. 床 掘 (土砂)	V = 1.300 × 1.300 × 0.450 × 4.0 = 3.042	m3	3.0
2. 埋 戻 し (流用土)	V = 3.042 -(0.400 × 0.400 × 0.100 + 0.300 × 0.300 × 0.250 + π / 4 × 0.1143^2 × 0.100) × 4.0 = 2.884	m3	2.9
3. 基面整正	A = 0.400 × 0.400 × 4.0 = 0.640	m2	0.6
4. 残 土 (土砂)	※残土処分 V = 3.042 - 2.884 / 0.9 = -0.162	m3	-0.2

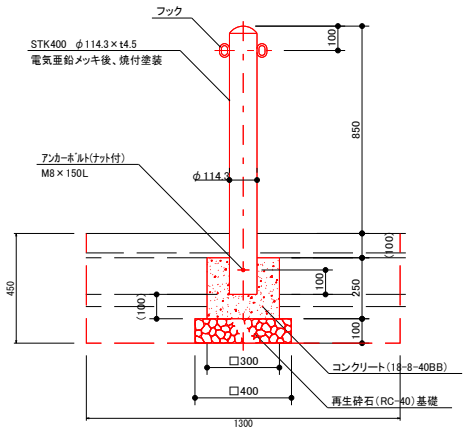

車止め-A1 土工図

管理施設工

作 業 土 工 数 量 計 算 書

NO. 3
(1式当り)

細 別 ・ 規 格	計 算 式	単位	数 量
□ 車止め-A2 (φ114.3 H=850 固定)	N = 31.0 基		
1. 床 掘 (土砂)	V = 1.300 × 1.300 × 0.450 × 31.0 = 23.576	m3	23.6
2. 埋 戻 し (流用土)	V = 23.576 -(0.400 × 0.400 × 0.100 + 0.300 × 0.300 × 0.250 + π / 4 × 0.1143^2 × 0.100) × 31.0 = 22.351	m3	22.4
3. 基面整正	A = 0.400 × 0.400 × 31.0 = 4.960	m2	5.0
4. 残 土 (土砂)	※残土処分 V = 23.576 - 22.351 / 0.9 = -1.258	m3	-1.3

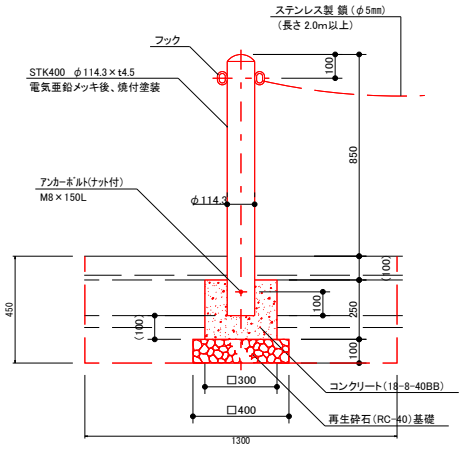

車止め-A2 土工図

管理施設工

作 業 土 工 数 量 計 算 書

NO. 4
(1式当り)

細別・規格	計算式	単位	数量
□ 車止め-B1 (φ114.3 H=850 可動)	N = 3.0 基		
1. 床 掘 (土砂)	V = 1.300 × 1.300 × 0.450 × 3.0 = 2.282	m3	2.3
2. 埋 戻 し (流用土)	V = 2.282 -(0.400 × 0.400 × 0.100 + 0.300 × 0.300 × 0.250 + π / 4 × 0.127^2 × 0.100) × 3.0 = 2.163	m3	2.2
3. 基面整正	A = 0.400 × 0.400 × 3.0 = 0.480	m2	0.5
4. 残 土 (土砂)	※残土処分 V = 2.282 - 2.163 / 0.9 = -0.121	m3	-0.1

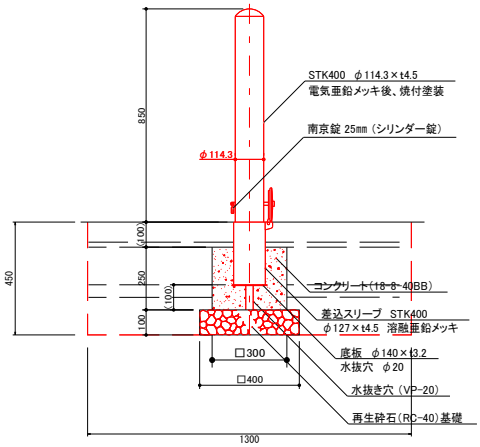

車止め-B1 土工図

管理施設工

作 業 土 工 数 量 計 算 書

NO. 5
(1式当り)

細 別 ・ 規 格	計 算 式	単位	数 量
□ 車止め-B3 (φ114.3 H=850 可動)	N = 9.0 組 (3基/組)		
1. 床 掘 (土砂)	V = 1.300 × 1.300 × 0.450 × 27.0 = 20.534	m3	20.5
2. 埋 戻 し (流用土)	V = 20.534 -(0.400 × 0.400 × 0.100 + 0.300 × 0.300 × 0.250 + π / 4 × 0.127^2 × 0.100) × 27.0 = 19.460	m3	19.5
3. 基面整正	A = 0.400 × 0.400 × 27.0 = 4.320	m2	4.3
4. 残 土 (土砂)	※残土処分 V = 20.534 - 19.460 / 0.9 = -1.088	m3	-1.1

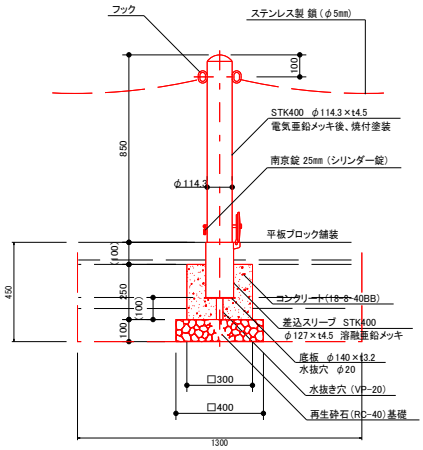

車止め-B3 土工図

メッシュフェンス-12　単位数量計算書

NO. 1
(10m当り)

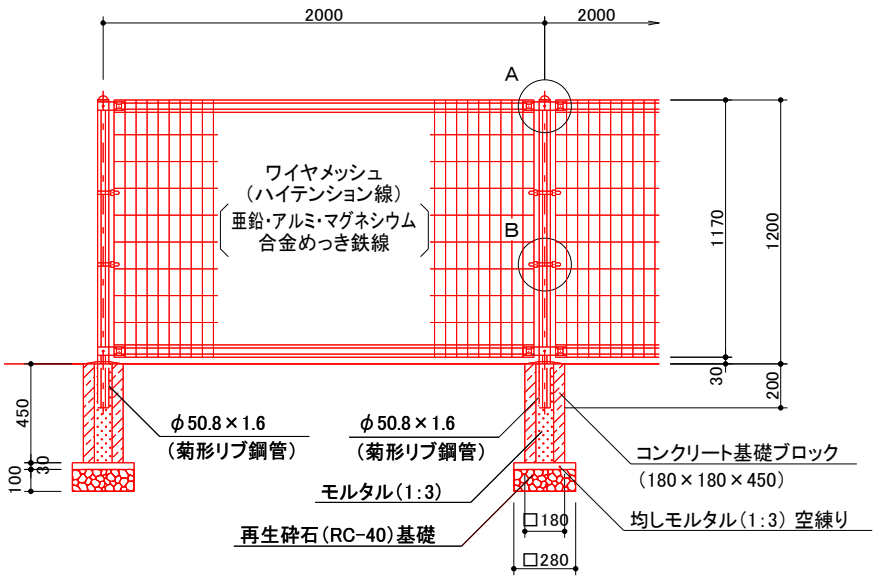

名 称・規 格	計　　算　　式	単位	数　量
メッシュフェンス (H=1200)	L = = 10.0	m	10
ｺﾝｸﾘｰﾄ基礎ﾌﾞﾛｯｸ 180×180×450	N = 10 ÷ 2 = 5.0	個	5
均しモルタル 1：3	V = 0.28 × 0.28 × 0.03 × 5 = 0.012	m3	0.01
基 礎 材 (RC-40 t=10cm)	A = 0.280 × 0.280 × 5 = 0.392	m2	0.39

車　止　め　-A1　単位数量計算書

NO. 1
(10基当り)

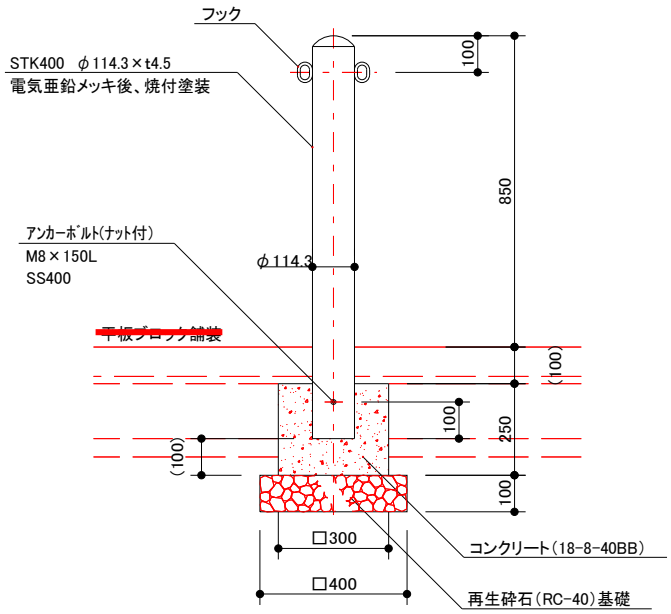

名 称・規 格	計　　算　　式	単位	数　　量
車止め(固定式) φ114.3 H=850	N = = 10.0	基	10
コンクリート 18-8-40BB	V =(0.300 × 0.300 × 0.25 − π / 4 × 0.1143 ^{2} × 0.150) × 10 = 0.210	m3	0.21
型枠	A = 0.300 × 0.250 × 4 × 10 = 3.000	m2	3.00
基 礎 材 (RC-40 t=10cm)	A = 0.400 × 0.400 × 10 = 1.600	m2	1.60

車　止　め　-A2　単位数量計算書

NO. 1
(10基当り)

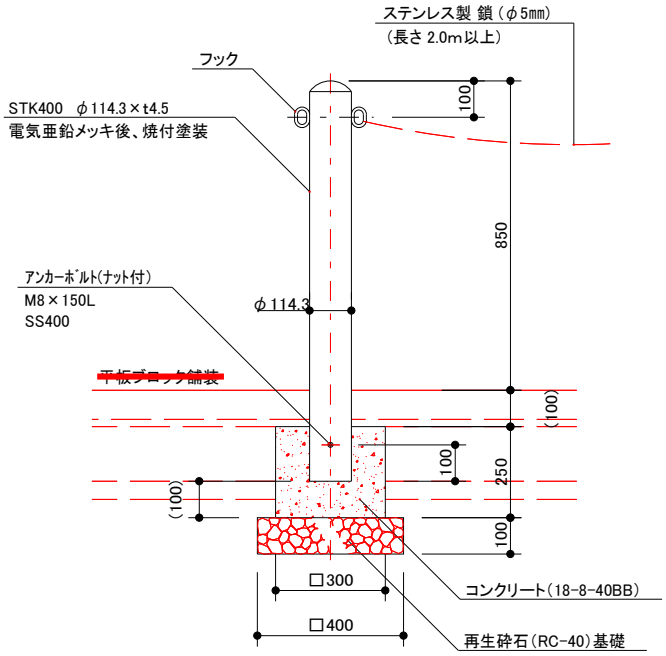

名 称・規 格	計　　算　　式	単位	数　量
車止め(固定式) φ114.3 H=850	N = = 10.0	基	10
コンクリート 18-8-40BB	V =(0.300 × 0.300 × 0.25 − π / 4 × 0.1143 ² × 0.150) × 10 = 0.210	m3	0.21
型枠	A = 0.300 × 0.250 × 4 × 10 = 3.000	m2	3.00
基 礎 材 (RC-40 t=10cm)	A = 0.400 × 0.400 × 10 = 1.600	m2	1.60
鎖 φ5mm　SUS製	L = = 20.000	m	20.00

車　止　め　-B1　単位数量計算書

NO. 1
(10基当り)

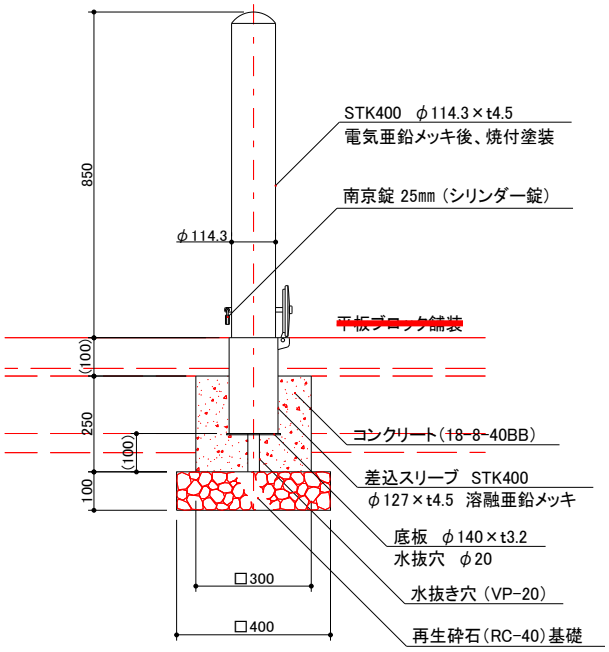

名 称・規 格	計　　算　　式	単位	数　　量
車止め(可動式) φ114.3 H=850 フック無し	N = = 10.0	基	10
コンクリート 18-8-40BB	V =(0.300 × 0.300 × 0.25 -(π / 4 × 0.127 ^{2} × 0.150 + π / 4 × 0.026 ^{2} × 0.100)) × 10 = 0.205	m3	0.21
型枠	A = 0.300 × 0.250 × 4 × 10 = 3.000	m2	3.00
基 礎 材 (RC-40 t=10cm)	A = 0.400 × 0.400 × 10 = 1.600	m2	1.60
水抜きパイプ VPφ20	L = 0.1 × 10 = 1.000	m	1.00

車　止　め　-B3　単位数量計算書

NO. 1
(10組当り)

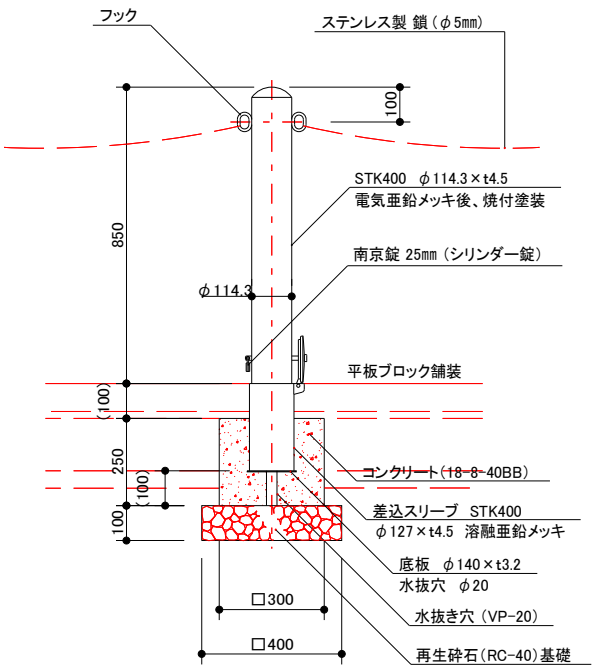

名 称・規 格	計　　算　　式	単位	数　量
車止め(可動式) φ114.3 H=850	N = = 30.0	基	30
コンクリート 18-8-40BB	V =(0.300 × 0.300 × 0.25 -(π / 4 × 0.127 ² × 0.150 + π / 4 × 0.026 ² × 0.100)) × 30 = 0.616	m3	0.62
型枠	A = 0.300 × 0.250 × 4 × 30 = 9.000	m2	9.00
基 礎 材 (RC-40 t=10cm)	A = 0.400 × 0.400 × 30 = 4.800	m2	4.80
水抜きパイプ VPφ20	L = 0.1 × 30 = 3.000	m	3.00
鎖 φ5mm　SUS製	L = 4 m/組 × 10 組 = 40.000	m	40.00

特記仕様書（施工条件明示一覧表）

明示項目	明示事項	条件及び内容
工程関係	☑ 別途工事との工程調整が必要あり （別途工事名：　　）	☑ 調整項目（ □ 資材等の流用　□ 仮設及び工事用道路等の調整　□ 建設機械等の調整 □ 施工順序の調整　□ その他（　　）　☑ 別途協議 ）
	□ 施工時期、施工時間及び施工方法の制限あり	□ 制限する工種名（　　）　施工時期及び施工時間（　　） 施工方法（　　）
	□ 他機関との協議が未完了	□ 協議が必要な機関名（　　）　協議完了見込み時期（　　）
	□ 占用物件との工程調整の必要あり	□ 占用物件名（ □ 電気　□ 電話　□ 水道　□ ガス　□ その他（　　）））
	□ 余裕期間設定工事	□ 発注者指定方式 本工事は余裕期間を設定する工事である。本工事の着手日は令和　　年　　月　　日とする。余裕期間は契約締結日から工事着手日の前日までとする。なお、共通仕様書に規定する工期とは、本工事においては余裕期間を含んだ期間を指す。 □ 任意着手方式 本工事は余裕期間を設定する工事である。受注者は、落札決定日の翌日から起算して３日以内に令和　　年　　月　　日（工事着手期限日）までの期間内で工事着手日を決定し発注機関に通知することとし、本工事の着手日はその日とする。ただし、一度通知した着手日を変更することは認めない。また、休日（三重県の休日を定める条例第１条に規定する休日）を着手日に設定すること、及び設定した着手日により工期末が休日となる設定は認めない。余裕期間は契約締結日から工事着手日の前日までとする。なお、共通仕様書に規定する工期とは、本工事においては余裕期間を含んだ期間を指す。 余裕期間設定工事については以下によるものとする。 ・ 建設業退職金共済制度掛金収納書の提出については、三重県公共工事共通仕様書によらず工事着手日までに提出するものとする。 ・ 本工事は、余裕期間を設定した工事であり、主任（監理）技術者の配置は工事着手日とする。受注者は、契約時に現場代理人等選任通知書に記載した技術者を工事着手日に配置しなければならない。工事着手日に配置できず、余裕期間設定工事試行要領第7条第1項により技術者の変更が認められない場合は、工事続行不能届を提出しなければならない。
	□ その他（　　）	□ その他（　　）
用地関係	□ 用地補償物件の未処理箇所あり	□ 未処理箇所（ □ 別添図等　□ No.　～No.　□ 別途協議 ） □ 完了見込み時期（ □ 令和　年　月頃　□ 別途協議 ）
	□ 仮設ヤードの有無	□ 仮設ヤード（ □ 官有地　□ 民有地　□ その他（　　）　□ 別途協議 ） □ 仮設ヤード使用期間（　　） □ 仮設ヤードからの運搬距離（Ｌ＝　km） □ 使用条件・復旧方法（　　）
	□ その他（　　）	□ その他（　　）
公害対策関係	☑ 施工方法の制限あり	☑ 制限項目　（ ☑ 騒音　☑ 振動　□ 水質　□ 粉じん　□ 排出ガス　□ その他（　　）） □ 施工方法等（ □ 指定工法名（　　）　□ その他（　　）　□ 別途協議 ） □ 施工時期　（　　）
	□ 事業損失防止に関する調査あり	□ 調査項目　（ □ 騒音測定　□ 振動測定　□ 水質調査　□ 近接家屋の事前・事後調査　□ 地盤沈下測定 □ 地下水位等の測定　□ その他（　　）　□ 別途協議 ） □ 調査方法　（ □ 別途資料　□ その他（　　）　□ 別途協議 ）
	□ 漁業関係による調整	□ 工事の施工に関して、施工期間（契約時から完成時まで）においては、理由のいかんにかかわらず、内水面漁業協同組合及び組合員等に対して金品の提供は行わないこと。 □ 内水面漁業協同組合への工事の施工方法や現場管理等の説明は、発注者が行います。なお、発注者のみで説明が困難な場合は発注者に同行すること。
	□ その他（　　）	□ その他（　　）

（注）上記受託業務事項・条件及び内容のレ印当該欄は、作業に当たって制約を受ける事となるので明示する。
明示事項に変更が生じた場合及び明示されていない制約等が発生したときは、発注者と別途協議し適切な措置を講ずるものとする。
別途協議とは、設計・現場説明又は作業打合せ等により協議するものとする。

尾鷲市
令和8年7月

特記仕様書（施工条件明示一覧表）

明　示　項　目	明　　示　　事　　項	条　　件　　及　　び　　内　　容
安全対策関係	☑ 交通安全施設等の指定あり	□ 交通安全施設等の配置　（ □ 別添図等　□ その他（　　）　□ 別途協議　） ☑ 交通誘導警備員の配置　（ □ 別添図等　□ その他（　　）　☑ 別途協議　） □ 指定路線　☑ 指定路線以外 ☑ 交通誘導警備員の配置人員数 ☑ 概算人数による算出 ① 交通誘導警備員の人数は、概算数量としているため、設計変更の対象とする。 概算延べ人数：交通誘導警備員　A：　　人　B：　540　人 （注：交通誘導警備員Aが配置できない場合も変更の対象とする。） ② 受注者は、工事着手前に配置計画等（配置人員、期間等）を作成し、それを基に、監督員と必要とする交通誘導警備員の延べ配置人員を協議すること。工事着手後、計画を変更する必要が生じた場合は、随時、協議を行い、計画を見直すこと。なお、延べ配置人員の算出は、県が定める作業日当たり標準作業量等を用い作成するものとし、現場条件等により県の標準作業量等と差が生じる場合は、その理由を明確にした計画をもって協議すること。また、実績人数の確認方法についても合わせて協議を行うこと。 ③ 交通誘導警備員の配置完了後、協議により定めた実績人数が確認できる資料を提出すること。 □ 積上げによる算出 配置人員数（　人）　（うち交通誘導警備員Ａ（　人）） （注：配置人員数の変更は原則行わないものとする。但し、交通誘導警備員Aが配置できない場合は変更の対象とする。） □ 交通誘導警備員の配置時間（　　） □ 交通誘導警備員の配置期間（　　） □ 交通誘導警備員配置の対象工種（　　）
	□ 近接施設等に対する制限	□ 既存施設あり ・近接公共施設　（ □ 鉄道　□ 電気　□ 電話　□ 水道　□ ガス　□ その他（　　）） ・近接施設（ □ 擁壁（　　）□ ブロック塀　□ 家屋　□ その他（　　）） ・現地の状況を適切に把握して施工を行うこと。 □ 工法制限あり ・制限を受ける工種　（　　） ・制限内容　（　　）
	□ 土砂崩落・発破作業に対する防護施設等に指定あり	□ 安全防護施設等の配置　（ □ 別添図等　□ その他（　　）　□ 別途協議　） □ 保安要員の配置　（ □ 別添図等　□ その他（　　）　□ 別途協議　）
	☑ 現場での安全確保（自主施工の原則）	☑ 受注者は、工事中の適切な安全確保の措置等の一切の手段について、自らの責任において定め、工事を実施すること。 ☑ 設計図書に明示された施工条件と工事現場が一致せず、安全確保のために指定仮設の変更や計上が必要な場合は、監督員と協議を行い指示を受けた後、受注者として適切な安全確保の措置を講じたうえで、工事を実施すること。
	☑ 事故速報の提出	☑ 受注者は、工事の施工中に事故が発生した場合には、直ちに監督員に連絡するとともに、事故の概要を所定の書面により速やかに報告すること。
	□ その他（　　）	□ その他（　　）
工事用道路関係	□ 一般道路（搬入路）の使用制限あり □ 仮設道路の設置条件あり	□ 経路及び使用期間の制限内容　（ □ 別添図等　□ その他（　　）　□ 別途協議　） □ 使用中及び使用後の措置　（ □ 別添図等　□ その他（　　）　□ 別途協議　） □ 用地及び構造　（ □ 別添図等　□ その他（　　）　□ 別途協議　） □ 安全施設　（ □ 別添図等　□ その他（　　）　□ 別途協議　）
	□ その他（　　）	□ その他（　　）

（注）上記受託業務事項・条件及び内容のレ印当該欄は、作業に当たって制約を受ける事となるので明示する。
明示事項に変更が生じた場合及び明示されていない制約等が発生したときは、発注者と別途協議し適切な措置を講ずるものとする。
別途協議とは、設計・現場説明又は作業打合せ等により協議するものとする。

尾鷲市
令和8年7月

特記仕様書（施工条件明示一覧表）

明　示　項　目	明　　示　　事　　項	条　　件　　及　　び　　内　　容
仮設備関係	□ 仮設備の設置条件あり	□ 使用期間及び借地条件　（ □ 別添図等　□ その他（　　）　□ 別途協議　） □ 転用あり（　　回） □ 兼用あり（　　） □ その他（　　）
	□ 水替工（締切排水工）	□ 施工条件の指定なし □ 施工条件の指定あり ① 水替工（締切排水工）の水替日数は、概算数量としているため、設計変更の対象とする。 概算延べ水替日数：　　日 ② 受注者は、工事着手前に計画工程表等（対象工種、期間等）を作成し、それを基に、監督員と必要とする水替日数を協議すること。工事着手後、計画を変更する必要が生じた場合は、随時、協議を行い、計画を見直すこと。なお、水替日数の算出は、県が定める作業日当たり標準作業量等を用い作成するものとし、現場条件等により県の標準作業量等と差が生じる場合は、その理由を明確にした計画をもって協議すること。また、実績日数の確認方法についても合わせて協議を行うこと。 ③ 水替工（締切排水工）完了後、協議により定めた実績日数が確認できる資料を提出すること。 □ その他（　　）
	□ 仮設物の構造及び施工方法の指定	□ 構造及び設計条件　（ □ 別添図等　□ その他（　　）　□ 別途協議　） □ 施工方法（　　）
	□ その他（　　）	□ その他（　　）
建設発生土・産業廃棄物関係	□ 建設発生土受入地の指定あり	□ 受入地の条件（ □ 別途図面　□ 運搬距離（Ｌ＝　　km） □ 受入料金あり　□ 受入料金なし □ 別途協議　□ その他（　　）） □ 受入地未定につき別途協議する。（ □ 暫定運搬距離Ｌ＝　　km、 □ その他（　　）） □ 産業廃棄物の種類　（ □ コン塊　□ アス塊　□ 木材　□ 汚泥　□ その他（　　）） □ 産業廃棄物の処分地　（ □ 再生処分場（　　）　□ 最終処分場（　　）　□ 別添図書 □ その他（　　）　□ 別途協議　） 【注：特段の理由により処分先や運搬距離を明示する場合はその他の項目（　　）に記入のこと。】 □ 処分場の受入条件　（　　） □ 舗装切断時の排水処理 アスファルト・セメントコンクリート舗装の切断時に発生する排水（泥水）を河川や側溝に排水することなく排水吸引機能を有する切断機械等により回収するものとする。また、回収水等は、産業廃棄物として取り扱うものとし、適正に処理しなければならない。「適正に処理」するとは、「廃棄物処理及び清掃に関する法律」に基づき、産業廃棄物の排出事業者（受注者）が産業廃棄物の処理を委託する際、適正処理のために必要な廃棄物情報（成分や性状等）を処理業者に提供することが必要である。なお、受注者は、回収水等の産業廃棄物管理票（マニフェスト）について、監督員に提示しなければならない。 □ 舗装切断時の回収水等の運搬・処理については、契約後、監督員と協議すること。
	□ 建設発生土受入地未定	
	□ 産業廃棄物の処理条件あり	
	□ その他（　　）	□ その他（　　）

（注）上記受託業務事項・条件及び内容のレ印当該欄は、作業に当たって制約を受ける事となるので明示する。
明示事項に変更が生じた場合及び明示されていない制約等が発生したときは、発注者と別途協議し適切な措置を講ずるものとする。
別途協議とは、設計・現場説明又は作業打合せ等により協議するものとする。

尾鷲市
令和8年7月

特記仕様書（施工条件明示一覧表）

明示項目	明示事項	条件及び内容
工事支障物件関係	□ 工事支障物件あり	□ 支障物件名 （ □ 鉄道 □ 電気 □ 電話 □ 水道 □ ガス □ 有線 □ その他（ ） □ 移設時期 （ □ 令和 年 月 頃 □ 別途協議） □ 防護 （ ）
	□ その他	□ その他（ ）
薬液注入関係	□ 薬液注入工法等の指定あり	□ 設計条件（ ） 工法区分（ ） 材料種類（ ） 施工範囲（ ） □ 削孔数量（ ） 注入量 （ ） その他 （ ）
	□ 提出書類あり □ 注入量の確認、注入の管理及び注入の効果の確認	□ 工法関係（ ） 材料関係（ ）
	□ その他（ ）	□ その他（ ）
再生材使用関係	☑ 再生材使用の指定あり	☑ 再生材の種類（ ☑ 再生Ａｓコン □ 再生路盤材 ☑ 再生クラッシャーラン □ 道路用盛土材 □ 再生コン砂 ） ☑ 再生材が使用出来ない場合の措置（ ☑ 新材に変更 □ その他（ ）□ 別途協議 ）
	□ 六価クロム溶出試験あり（環境告示第46号溶出試験）	□ 再生コンクリート砂（１購入先当たり１検体の試験を行い、試験報告書には、使用する工事名称、所在地を記載する。）
	☑ 三重県リサイクル製品利用推進条例に基づく 認定製品の使用について	□ 三重県リサイクル製品利用推進条例に基づく認定製品を使用する。ただし、認定製品が入手できない場合は、監督員と別途協議すること。 （認定製品の品名：□ 盛土材 □ 埋戻し材 □ サンドクッション材 □ 上層路盤材 □ コンクリート二次製品 □ グレーチング □ その他（ ）） ☑ 下記製品を本工事で使用する場合は、三重県リサイクル製品利用推進条例に基づく認定製品を使用するように努める。 （認定製品の品名： 間伐材製工事用バリケード・看板・標示板 ）
	□ その他（ ）	□ その他（ ）
その他	□ 工事用機材の保管及び仮置きの必要あり	□ 保管場所（ ） 期間（ ） その他（ ）
	□ 現場発生品あり	□ 品名（ ） 数量（ ） 保管場所（ ） その他（ ）
	□ 支給品あり	□ 品名（ ） 数量（ ） 引渡場所（ ） 時期（令和 年 月 日） その他（ ）
	□ 盛土材等工事間流用あり	□ 運搬方法（ □ 受注者で運搬 □ 受注者以外で運搬 □ 別途協議 □ その他（ ）） □ 引渡場所（ □ 別添図等 □ 別途協議 □ その他（ ）） 数量（ ） 運搬距離（Ｌ＝ km）
	□ その他（ ）	□ その他（ ）
適用条件	☑ 適用条件	☑ 三重県公共工事共通仕様書（令和6年7月版）を適用（部分改定を行った内容も含む（最新改定：令和 年 月 日）） □ 「土木構造物設計マニュアル（案） 編」を適用 □ 契約後のVE提案に関する特記仕様書 令和 年 月 日を適用（三重県HP「三重県の公共事業情報」を参照） □ 「工事監理連絡会」対象工事に係る特記仕様書 令和2年8月1日を適用（三重県HP「三重県の公共事業情報」を参照） ※設計図書の照査完了後、実施について監督員と協議すること。 □ 支援技術者 １．本工事は現場における現場技術業務を〔例示ー（公財）三重県建設技術センター〕に委託しているので、その支援技術者が監督員に代わって施工体制点検、現場で立会、観察又は検測を行う際は、その業務に協力しなければならない。また、書類（施工体制台帳、計画書、報告書、データ、図面等）の審査に関し説明を求められた場合は、説明に応じなければならない。ただし、支援技術者は、工事請負契約書第９条に規定する監督員ではなく、指示、承諾、協議、検査の適否の判定等を行う権限は有しないものである。 ２．監督員から受注者に対する指示又は通知等を支援技術者を通じて行う場合には、監督員から直接、指示又は通知があったものとみなす。 ３．監督員の指示により受注者が監督員に対して行う報告又は通知は、支援技術者を通じて行うことができる。 ４．本工事を担当する支援技術者については、監督員からその氏名を通知する。

（注）上記受託業務事項・条件及び内容のレ印当該欄は、作業に当たって制約を受ける事となるので明示する。
明示事項に変更が生じた場合及び明示されていない制約等が発生したときは、発注者と別途協議し適切な措置を講ずるものとする。
別途協議とは、設計・現場説明又は作業打合せ等により協議するものとする。

尾鷲市
令和8年7月

特記仕様書（施工条件明示一覧表）

明　示　項　目	明　　示　　事　　項	条　　件　　及　　び　　内　　容
適 用 条 件	☑ 適用条件	□ 情報共有　（ □ 電子メール（①を適用）□ ＡＳＰ（②を適用）　□ 電子メール又は受注者希望によりＡＳＰ（①または②を適用）　　）
		①電子メールを活用した情報共有における実施要領 令和6年11月（三重県HP「三重県の公共事業情報」を参照　）
		②情報共有システムの実施に関する特記仕様書 令和7年4月（三重県HP「三重県の公共事業情報」を参照）
		□ 「建設工事請負契約書第２６条第５項（単品スライド条項）にかかる特記仕様書」を適用(三重県HP「三重県の公共事業情報」を参照)
		□ デジタル工事写真の小黒板情報電子化に係る特記仕様書 令和3年7月を適用（三重県HP「三重県の公共事業情報」を参照　）
		□ ダンプトラック等による過積載等の防止に関する特記仕様書を適用（三重県HP「三重県の公共事業情報」を参照　）
		☑ 週休２日制工事に係る試行要領（三重県HP「三重県の公共事業情報」を参照）
		□ 「土日完全週休２日制工事（発注者指定型）試行要領（土木工事編）」　令和8年7月を適用
		□ 「週休２日交替制工事（発注者指定型）試行要領（土木工事編）」　令和8年7月を適用
		□ 「土日完全週休２日制工事（発注者指定型）試行要領（港湾工事編）」　令和8年7月を適用
		□ 「週休２日交替制工事（発注者指定型）試行要領（港湾工事編）」　令和8年7月を適用
		□ 「土日完全週休２日制工事（発注者指定型）試行要領（農業農村整備工事編）」　令和8年7月を適用
		□ 「週休２日交替制工事（発注者指定型）試行要領（農業農村整備工事編）」　令和8年7月を適用
		□ 「土日完全週休２日制工事（発注者指定型）試行要領（森林整備保全工事編）」　令和8年7月を適用
		□ 「週休２日交替制工事（発注者指定型）試行要領（森林整備保全工事編）」　令和8年7月を適用
		□ 「土日完全週休２日制工事（発注者指定型）試行要領（漁港漁場関係工事編）」　令和8年7月を適用
		□ 「週休２日交替制工事（発注者指定型）試行要領（漁港漁場関係工事）」　令和8年7月を適用
		週休２日制工事に関する経費補正
		☑ 経費補正なし（週休２日の達成状況に応じた経費補正は行わない。）
		□ 経費補正あり（週休２日の達成状況に応じて経費補正を行う。）
		□ 「快適トイレ設置工事」に係る実施要領　令和7年7月1日を適用（三重県HP「三重県の公共事業情報」を参照）
		□ 「熱中症対策に資する現場管理費の補正に関する特記仕様書［令和5年5月改定版］」を適用
		（三重県HP「三重県の公共事業情報」を参照）
		□ 「森林整備保全事業等における熱中症対策に資する現場管理費の補正に関する特記仕様書［令和5年5月改定版］」を適用
		（三重県HP「三重県の公共事業情報」を参照）
		□ 「熱中症対策に資する現場管理費率の補正に関する特記仕様書［令和5年5月改定版］」を適用
		※「水道施設整備費に係る歩掛表」の間接工事費の工種区分を適用する工事
		（三重県HP「三重県の公共事業情報」を参照）
		□ 「概算数量発注方式（詳細設計未実施の場合）特記仕様書」を適用（三重県HP「三重県の公共事業情報」を参照）
		・工事資料　（　　）
		・工事実施計画書　（　　）
		□ 「概算数量発注方式（詳細設計実施済の場合）特記仕様書」を適用（三重県HP「三重県の公共事業情報」を参照）
		・工事資料　（　　）
		□ 「ＩＣＴ活用工事（土工）特記仕様書【発注者指定型】」令和8年7月を適用（三重県HP「三重県の公共事業情報」を参照）
		・ＩＣＴ建設機械の施工　□ ３次元ＭＣまたは３次元ＭＧブルドーザ　□ ３次元ＭＣまたは３次元ＭＧバックホウ
		□ 「ＩＣＴ活用工事（土工）特記仕様書【施工者希望型】」令和8年7月を適用（三重県HP「三重県の公共事業情報」を参照）
		□ 「ＩＣＴ活用工事（土工（小規模・導入型））特記仕様書【施工者希望型】」令和8年7月を適用（三重県HP「三重県の公共事業情報」を参照）
		□ 「ＩＣＴ活用工事（作業土工（床掘工））特記仕様書【施工者希望型】」令和8年7月を適用（三重県HP「三重県の公共事業情報」を参照）
		・適用区分　□ 平均施工幅２ｍ以上　□ 平均施工幅１ｍ以上２ｍ未満　□ 平均施工幅１ｍ未満
		□ 「ＩＣＴ活用工事（法面工）特記仕様書【施工者希望型】」令和8年7月を適用（三重県HP「三重県の公共事業情報」を参照）
		□ 「ＩＣＴ活用工事（擁壁工）特記仕様書【施工者希望型】」令和8年7月を適用（三重県HP「三重県の公共事業情報」を参照）
		□ 「ＩＣＴ活用工事（地盤改良工）特記仕様書【施工者希望型】」令和8年7月を適用（三重県HP「三重県の公共事業情報」を参照）
		□ 「ＩＣＴ活用工事（基礎工）特記仕様書【施工者希望型】」令和8年7月を適用（三重県HP「三重県の公共事業情報」を参照）
		□ 「ＩＣＴ活用工事（河川浚渫）特記仕様書【施工者希望型】」令和8年7月を適用（三重県HP「三重県の公共事業情報」を参照）
		□ 「ＩＣＴ活用工事（舗装工）特記仕様書【発注者指定型】」令和8年7月を適用（三重県HP「三重県の公共事業情報」を参照）
		□ 「ＩＣＴ活用工事（舗装工）特記仕様書【施工者希望型】」令和8年7月を適用（三重県HP「三重県の公共事業情報」を参照）
適 用 条 件	☑ 適用条件	□ 「ＩＣＴ活用工事（舗装工（修繕工））特記仕様書【施工者希望型】」令和8年7月を適用（三重県HP「三重県の公共事業情報」を参照）

（注）上記受託業務事項・条件及び内容のレ印当該欄は、作業に当たって制約を受ける事となるので明示する。
明示事項に変更が生じた場合及び明示されていない制約等が発生したときは、発注者と別途協議し適切な措置を講ずるものとする。
別途協議とは、設計・現場説明又は作業打合せ等により協議するものとする。

尾鷲市
令和8年7月

特記仕様書（施工条件明示一覧表）

明　示　項　目	明　　示　　事　　項	条　　件　　及　　び　　内　　容
適 用 条 件	☑ 適用条件	□ 「ＩＣＴ活用工事（構造物工（橋梁上部））特記仕様書【施工者希望型】」令和8年7月を適用（三重県HP「三重県の公共事業情報」を参照） □ 「ＩＣＴ活用工事（構造物工（橋脚・橋台））特記仕様書【施工者希望型】」令和8年7月を適用（三重県HP「三重県の公共事業情報」を参照） □ 「ＩＣＴ活用工事（コンクリート堰堤工）特記仕様書【施工者希望型】」令和8年7月を適用（三重県HP「三重県の公共事業情報」を参照） □ 「ＩＣＴ活用工事（浚渫工（港湾））特記仕様書【施工者希望型】」令和8年7月を適用（三重県HP「三重県の公共事業情報」を参照） □ 「ＩＣＴ活用工事（基礎工（港湾））特記仕様書【施工者希望型】」令和8年7月を適用（三重県HP「三重県の公共事業情報」を参照） □ 「ＩＣＴ活用工事（ブロック据付工（港湾））特記仕様書【施工者希望型】」令和8年7月を適用（三重県HP「三重県の公共事業情報」を参照） □ 「ＩＣＴ活用工事（海上地盤改良工（床掘工・置換工））特記仕様書【施工者希望型】」令和8年7月を適用 （三重県HP「三重県の公共事業情報」を参照） □ 「三重県省人化建設機械（チルトローテータ）活用工事特記仕様書」令和8年7月を適用（三重県HP「三重県の公共事業情報」を参照） □ 「建設現場における遠隔臨場の試行に関する特記仕様書」令和4年7月（三重県県土整備部）を適用（三重県HP「三重県の公共事業情報」を参照 □ 「建設キャリアアップシステム活用モデル工事　追加特記仕様書」を適用（三重県HP「三重県の公共事業情報」を参照） 建設キャリアアップシステム活用モデル工事　□ 発注者指定型　　□ 受注者希望型 □ 「追加特記仕様書（基礎工（既製杭工））」を適用（三重県HP「三重県の公共事業情報」を参照） □ 「ウィークリースタンス実施要領（令和6年4月1日）」の対象工事とする（三重県HP「三重県の公共事業情報」を参照） □ 「現場環境改善に関する特記仕様書【発注者指定型】」令和8年5月を適用（三重県HP「三重県の公共事業情報」を参照） □ 「現場環境改善に関する特記仕様書【施工者希望型】」令和8年5月を適用（三重県HP「三重県の公共事業情報」を参照） □ 「現場環境改善に関する特記仕様書（県土整備部災害復旧工事）【施工者希望型】」令和8年5月を適用（三重県HP「三重県の公共事業情報」を参照） □ 「現場環境改善に関する特記仕様書（農業農村整備工事）【発注者指定型】」令和8年5月を適用（三重県HP「三重県の公共事業情報」を参照） □ 「現場環境改善に関する特記仕様書（農業農村整備工事）【施工者希望型】」令和8年5月を適用（三重県HP「三重県の公共事業情報」を参照） □ その他（　　）
監督の区分 共通仕様書 第3編3-1-1-4 第6項、第10項 に規定する 表3-1-1(1)、 表3-1-1(2)	☑ 一般監督 （ただし、低入札価格調査制度の調査対象工事となった場合は、全ての工種を重点監督とする。） □ 重点監督	重点監督の場合　【注：全ての工種に適用しない場合は、対象工種欄をチェックし、対象工種名を記入すること。】 □ 全ての工種に適用する。 □ 対象工種（　　） ※これ以外は、一般監督とする。
入札・契約方式	□ 入札時ＶＥ方式 □ 契約後ＶＥ方式 □ 設計・施工一括発注方式 □ プロポーザル方式 □ 総合評価方式	□ 契約前のＶＥ提案に基づき施工しなければならない。 □ 契約後にＶＥ提案を受け付ける。 □ 細部設計の承認を受けなければならない。 □ 本件工事で技術提案等の不履行があった場合は、本件工事完成年度の翌年度に総合評価方式で発注する案件（以下「発注工事」という。）で、貴社の評価点において発注工事の加算点（満点）の１割を減点します。
電 子 納 品	□ 工事完成図書（工事写真含む） □ 電子納品対象外	□ 工事完成図書は電子納品とする。ただし、電子化が困難な部分について監督員と協議承諾を得たものについてはこの限りではない。 電子媒体の提出部数は、（ □ ２部　□ （　　）部）とする。 □ 三重県ＣＡＬＳ電子納品運用マニュアル（令和　８年　７月改訂）を適用
地質調査の 電子成果品等	□ 地盤情報データベースの登録の必要あり	□ 検定及び登録機関（一般財団法人国土地盤情報センター（https://ngic.or.jp/）） □ 検定料金の計上（　□ Ａ検定　　□ Ｂ検定　） （注：受注後、これにより難い場合は設計変更の対象とする。）
産業廃棄物税	☑ 産業廃棄物税	☑ 本工事には産業廃棄物税相当分が計上されていないため、受注者が課税対象となった場合には完成年度の翌年度の4月1日から8月31日までの間に別に定める様式に産業廃棄物税納税証明書等を添付して当該工事の発注者に対して支払請求を行うこと。なお、この期間を超えて請求することはできない。また、設計数量を超えて請求することはできない。
コリンズ 作成・登録	☑ コリンズ（CORINS）の作成・登録	☑ 三重県公共工事共通仕様書に基づき、コリンズ（CORINS）の作成・登録を行うこと。
建設副産物・建設発生土情報交換システム	☑ 建設副産物情報交換システム □ 建設発生土情報交換システム	☑ 三重県公共工事共通仕様書に基づき、建設副産物情報交換システムにデータを入力すること。 □ 三重県公共工事共通仕様書に基づき、建設発生土情報交換システムのデータ更新を行うこと。

（注）上記受託業務事項・条件及び内容のレ印当該欄は、作業に当たって制約を受ける事となるので明示する。
明示事項に変更が生じた場合及び明示されていない制約等が発生したときは、発注者と別途協議し適切な措置を講ずるものとする。
別途協議とは、設計・現場説明又は作業打合せ等により協議するものとする。

尾鷲市
令和8年7月

特記仕様書（施工条件明示一覧表）

明　示　項　目	明　　示　　事　　項	条　　件　　及　　び　　内　　容
下請関係 下請企業 次数制限	□ 下請企業の次数制限	□ 本工事における下請の次数は、２次（建築一式工事は３次）までとする。 上記次数を超える下請契約を締結する場合は、下請契約締結前に書面により発注者の承諾を得ること。
県内企業 使用 管内企業 優先使用	☑ 市内企業の使用、管内又は隣接管内企業の優先使用	☑ 本工事において、下請契約を締結する場合は、当該契約の相手方（２次以下の請負人を含む）を市内に本店（建設業法において規定する主たる営業所を含む）を有する者の中から選定するよう努めること。なお、県外企業を下請けに選定する場合は、下請契約締結前に書面により発注者に報告を行うこと。
県内産製品 優 先 使 用	☑ 建設資材の県内産製品優先使用	☑ 本工事に使用する建設資材について、規格・品質等の条件を満足するものについては、県内産資材の優先使用するよう努めること。 ☑ 本工事で使用する建設資材の調達にあたっては、極力県内の取り扱い業者から購入するよう努めること。
県産木材の 利用推進	□ 県産木材の利用を指定する工種あり	□ 次の工種においては、県産木材を利用する。ただし、県産木材が利用できない場合は、監督員と別途協議すること。 （工種：□ 工事案内看板（標示板）□ 仮設防護柵工　□ 公園施設工（　　）　□ 植栽支柱工　□ 木製ガードレール □ バリケード　□ 土留工　□ 階段工　□ 残存型枠工　□ 木製デリネーター □ 木柵・丸太柵工　□ 木筋・丸太筋工　□ 転落防止工　□ 水制工　□ 手すり □ マルチング　□ 伏工（丸太伏工）□ 護岸工　□ 木橋、木道　□ 木製案内誘導看板等 □ 立入防止柵（仮設工）　□ 根固工（木工沈床工）　□ 丸太杭工　□ 治山ダム工　□ その他（　　） □ 木製型枠　（ □ 場所打擁壁工　□ コンクリート堰堤工 □ 橋台工　□ 橋脚工　□ 張りコンクリート工 □ その他（　　）） □ 上記で指定した工種においては、県産木材の使用が証明できる資料（県産材証明書、納品書等）を監督員に提出しなければならない。 なお、工事案内看板（標示板）、バリケード及び木製型枠については、「県産木材の使用が証明できる資料」の流用を可とする。 □ 木製型枠については、設計図書に明示した箇所について県産材型枠用合板を使用するものとし、特有の表面塗装（色）がされている等、見分け容易なものとすること。また、実施に当たっては以下によるものとする。 ・ 受注者は施工計画書に県産材型枠用合板の使用箇所、数量について記載すること。 ・ 受注者は、県産材型枠用合板が使用できない場合は、監督員と別途協議すること。 ・ 受注者は、県産材型枠用合板の設置完了時の写真を監督員に提出し、確認を受けること。 ・ 受注者は、使用した県産材型枠用合板の使用箇所、数量について報告すること。 ・ 受注者より報告された数量に基づき、設計変更の対象とし、従来品との差額を計上する。 □ 加圧注入による防腐・防蟻処理の性能区分について、設計図書に明示あり。 □ 加圧注入による防腐・防蟻処理の性能区分を証明できる品質証明書等を監督員に提出すること。 □ 木製ガードレールについては、平成１０年１１月５日付建設省道環発第２９号「防護柵設置基準の改定について」及び同関連通達「車両用防護柵性能確認試験方法について」に定められた試験方法により、土木研究センターにて検証し防護柵の性能を満たしたものであることを証明できる品質証明書等を監督員に提出すること。
不当介入を 受けた場合の 措置	☑ 不当介入を受けた場合の措置	☑ 暴力団員等による不当介入（尾鷲市の締結する契約等からの暴力団等排除措置要綱第７条第１項）を受けた場合の措置について (1) 受注者は暴力団員等（尾鷲市の締結する契約等からの暴力団等排除措置要綱第７条第１項）による不当介入を受けた場合は、断固としてこれを拒否するとともに、不当介入があった時点で速やかに尾鷲警察署に通報を行うとともに、捜査上必要な協力を行うこと。 (2) (1)により尾鷲警察署に通報を行うとともに、捜査上必要な協力を行った場合には、速やかに発注者に報告すること。発注者への報告は必ず文書で行うこと。 (3) 受注者は暴力団員等により不当介入を受けたことから工程に遅れが生じる等の被害が生じた場合は、発注者と協議を行うこと。
不当要求等を 受けた場合の 措置	☑ 不当要求等を受けた場合の措置	☑ 尾鷲市は建設工事等の受注者への不当要求等防止に取り組んでいます。 受注者又は下請負人等が不当要求等を受けた場合は、受注者から［※役職名記入］（不当要求等防止責任者）に報告様式により、その事実を報告すること。また、受注者又は下請負人等に対する不当要求等の疑いがある行為について相談したい場合は、［※役職名記入］（不当要求等防止責任者）に躊躇なく相談すること。
工事実態調査	□ 工事実態調査	□ 尾鷲市低入札価格調査実施要領第３条で定める調査基準に満たない額で契約し、発注者より工事実態調査の指示があった場合又は、同実施要領で定める重点調査を経て契約した場合は、工事実態調査に協力すること。
社会保険等未加入 対策	☑ 社会保険等未加入対策 （健康保険、厚生年金保険及び雇用保険）	☑ 適用除外でないにも関わらず社会保険等に未加入である建設業者を下請負人としてはならない。 受注者は、施工体制台帳・再下請負通知書の「健康保険等の加入状況」欄により下請業者が社会保険等に加入しているかどうかを確認すること。また、発注者が加入状況を証明する書類の提出又は提示を求めた場合、速やかに対応すること。

（注）上記受託業務事項・条件及び内容のレ印当該欄は、作業に当たって制約を受ける事となるので明示する。
明示事項に変更が生じた場合及び明示されていない制約等が発生したときは、発注者と別途協議し適切な措置を講ずるものとする。
別途協議とは、設計・現場説明又は作業打合せ等により協議するものとする。

尾鷲市
令和8年7月

特記仕様書（施工条件明示一覧表）

明　示　項　目	明　　示　　事　　項	条　　件　　及　　び　　内　　容
監理技術者等の兼務	□ 監理技術者等の兼務	□ 建設業法第２６条第３項第１号（専任特例１号）、建設業法第２６条第３項第２号（専任特例２号）及び建設業法第２６条の５（専任特例営業所技術者）の規定の適用を受ける監理技術者等の配置を行う場合は、三重県公共工事共通仕様書に記載の要件を全て満たすこと。
時間外労働の上限規制の適用	□ 時間外労働の上限規制の適用	□ 本工事は、労働基準法第139 条第１項「災害時における復旧及び復興の事業」に該当する工事である。
不可抗力による損害	□ 災害応急対策又は災害復旧に関する工事 （建設工事請負契約書の条項第３０条第４項ただし書）	□ 本工事は、建設工事請負契約書の条項第３０条第４項の「特記仕様書で定める災害応急対策又は災害復旧に関する工事」の対象工事である。

（注）上記受託業務事項・条件及び内容のレ印当該欄は、作業に当たって制約を受ける事となるので明示する。
明示事項に変更が生じた場合及び明示されていない制約等が発生したときは、発注者と別途協議し適切な措置を講ずるものとする。
別途協議とは、設計・現場説明又は作業打合せ等により協議するものとする。

尾鷲市
令和8年7月

位　置　図

S=1:7,000

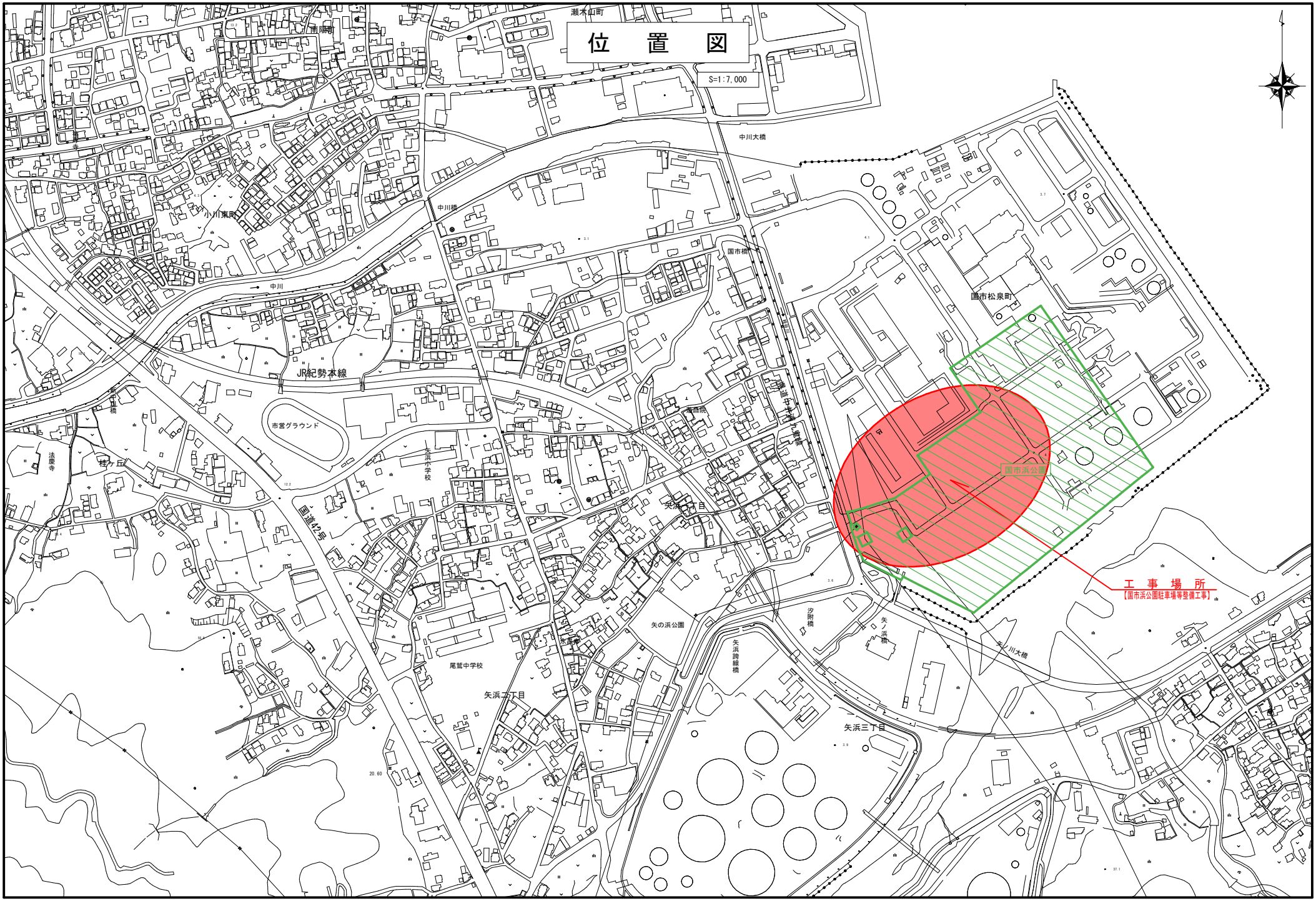
瀬木山町
南陽町
中川大橋
小川東町
中川橋
国市橋
中川
国市松泉町
JR紀勢本線
市営グラウンド
法慶寺
桂ヶ丘
矢浜小学校
国道42号
矢浜一丁目
国市浜公園
工　事　場　所
（国市浜公園駐車場等整備工事）
矢の浜公園
汐附橋
矢ノ浜橋
矢浜跨線橋
尾鷲中学校
矢浜二丁目
矢浜三丁目
矢ノ川大橋

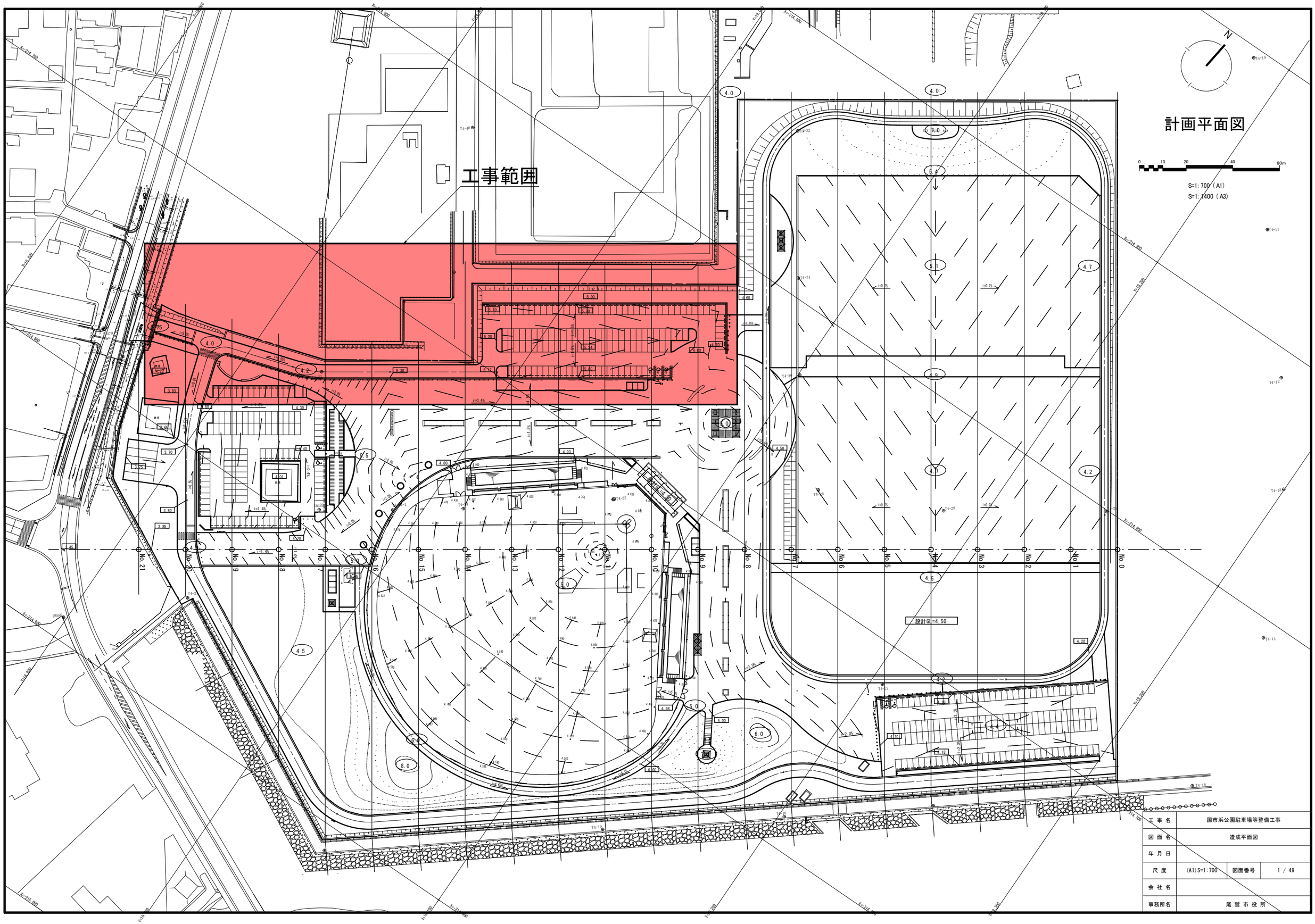

工事名	国市浜公園駐車場等整備工事		
図面名	造成平面図		
年月日			
尺度	(A1)S=1:700	図面番号	1 / 49
会社名			
事務所名	尾鷲市役所		

園路線形座標図

S=1:800

曲線表									
IP	IP間方向角	IA	R	TL	SL	CL	IP間距離	X座標	Y座標
A-BP	231-19-43						111.385	-214688.142	19308.045
A-IP.1	257-17-29	25-57-45	39.000	8.990	1.023	17.672	28.955	-214757.741	19221.082
A-IP.2	205-21-54	51-55-35	36.000	17.530	4.041	32.626	28.955	-214764.111	19192.836
A-IP.3	231-19-42	25-57-48	39.000	8.991	1.023	17.673	175.161	-214790.275	19180.432
A-IP.4	297-19-14	65-59-32	29.000	18.830	5.577	33.402	130.347	-214899.725	19043.677
A-IP.5	325-36-43	28-17-29					56.805	-214839.900	18927.870
A-IP.6	342-27-08	16-50-25	100.000	14.803	1.090	29.392	37.247	-214793.023	18895.787
A-EP								-214757.509	18884.557

曲線表									
IP	IP間方向角	IA	R	TL	SL	CL	IP間距離	X座標	Y座標
B-BP	235-36-41						80.274	-214699.009	18992.420
B-IP.1	252-27-07	16-50-26	50.000	7.401	0.545	14.696	68.669	-214744.348	18926.176
B-EP								-214765.052	18860.703

曲線表									
IP	IP間方向角	IA	R	TL	SL	CL	IP間距離	X座標	Y座標
C-BP	235-36-43						43.116	-214718.157	19198.201
C-IP.1	325-36-42	89-59-59	30.000	30.000	12.426	47.124	247.559	-214742.509	19162.620
C-IP.2	65-06-42	99-29-59	30.000	35.437	16.431	52.098	49.647	-214538.216	19022.799
C-IP.3	55-45-25	9-21-17	100.000	8.182	0.334	16.327	47.005	-214517.322	19067.835
C-IP.4	45-19-40	9-55-45	100.000	8.686	0.377	17.329	49.972	-214490.872	19106.692
C-IP.5	145-36-42	99-41-02	30.000	35.616	16.567	52.247	247.738	-214456.051	19142.534
C-IP.6	235-36-41	89-59-59	30.000	30.000	12.426	47.124	102.099	-214660.491	19282.456
C-BP								-214718.157	19198.201

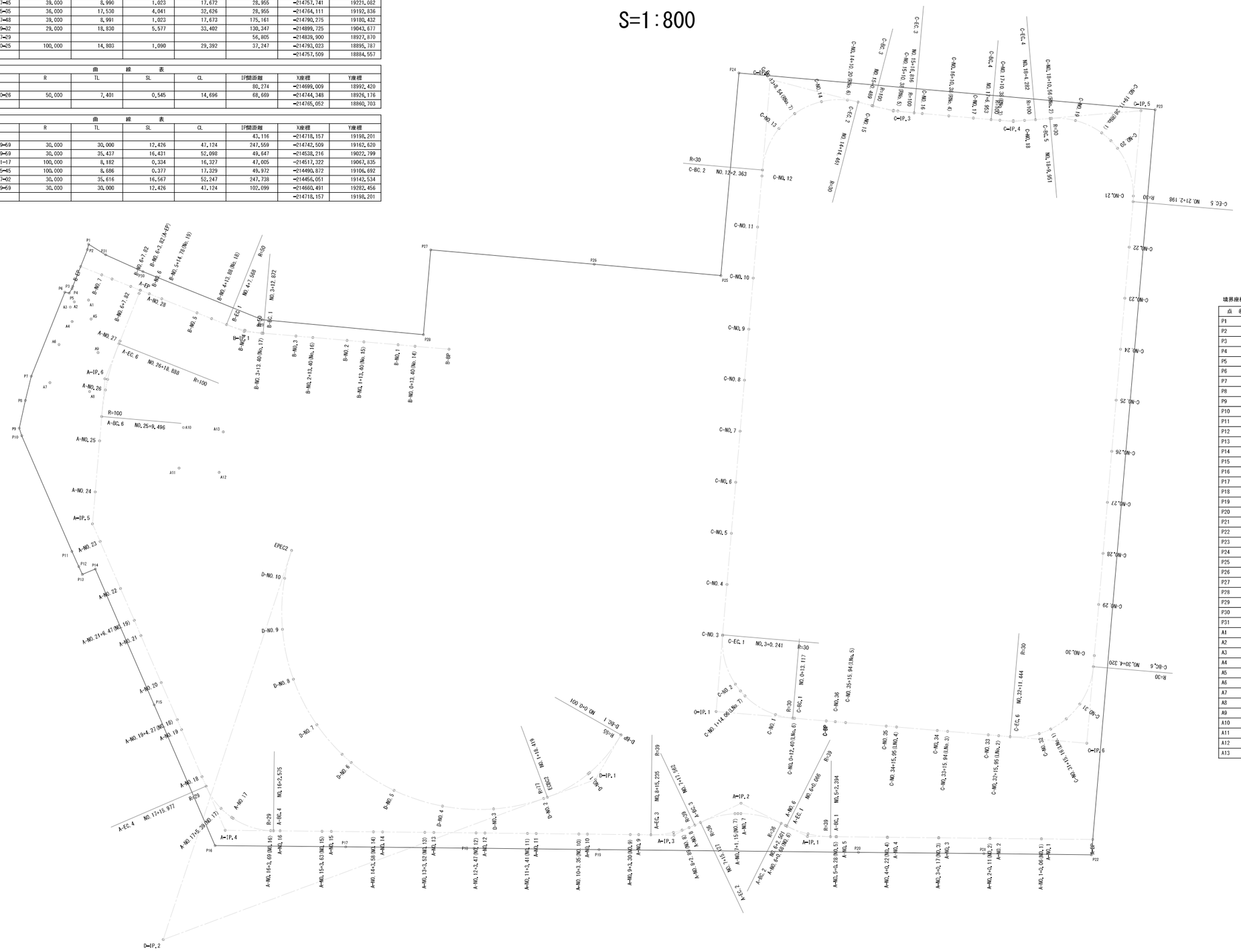

境界座標

点名	X座標	Y座標	備考
P1	-214756.367	18857.579	
P2	-214758.247	18858.557	
P3	-214773.012	18863.214	
P4	-214773.902	18863.527	
P5	-214775.925	18863.757	
P6	-214776.733	18862.250	
P7	-214810.426	18877.875	
P8	-214819.204	18877.125	
P9	-214829.117	18882.111	
P10	-214830.768	18884.766	
P11	-214853.347	18928.450	
P12	-214856.172	18934.289	
P13	-214857.676	18937.314	
P14	-214852.864	18939.893	
P15	-214879.340	18991.204	
P16	-214906.844	19044.384	
P17	-214874.989	19084.144	
P18	-214843.636	19123.332	
P19	-214813.197	19161.384	
P20	-214749.924	19240.425	
P21	-214719.310	19278.678	
P22	-214693.107	19311.443	
P23	-214452.227	19146.581	
P24	-214544.001	19011.760	
P25	-214609.648	19056.355	
P26	-214637.481	19015.297	
P27	-214673.563	18962.327	
P28	-214701.002	18981.060	
P29	-214736.279	18928.695	
P30	-214751.240	18880.758	
P31	-214755.343	18865.385	
A1	-214773.251	18871.353	
A2	-214777.316	18867.514	
A3	-214779.989	18867.571	
A4	-214783.905	18871.689	
A5	-214778.339	18876.809	
A6	-214793.990	18873.421	
A7	-214807.766	18880.123	
A8	-214800.677	18894.324	
A9	-214786.760	18887.199	
A10	-214788.378	18931.552	
A11	-214801.706	18940.248	
A12	-214793.096	18953.412	
A13	-214779.819	18944.661	

曲線表									
IP	IP間方向角	IA	R	TL	SL	CL	IP間距離	X座標	Y座標
D-BP	170-22-42						20.031	-214773.065	19139.645
D-IP.1	210-23-59	40-01-17	55.000	20.030	3.534	38.418	179.950	-214792.814	19142.993
D-IP.2	339-58-44	128-34-45	77.000	159.920	100.492	172.798	159.920	-214948.024	19051.933
D-EP								-214798.747	18994.568

工事名	国市浜公園駐車場等整備工事		
図面名	園路線形座標図		
年月日			
尺度	S=1:800	図面番号	2 / 49
会社名			
事務所名	尾鷲市役所		

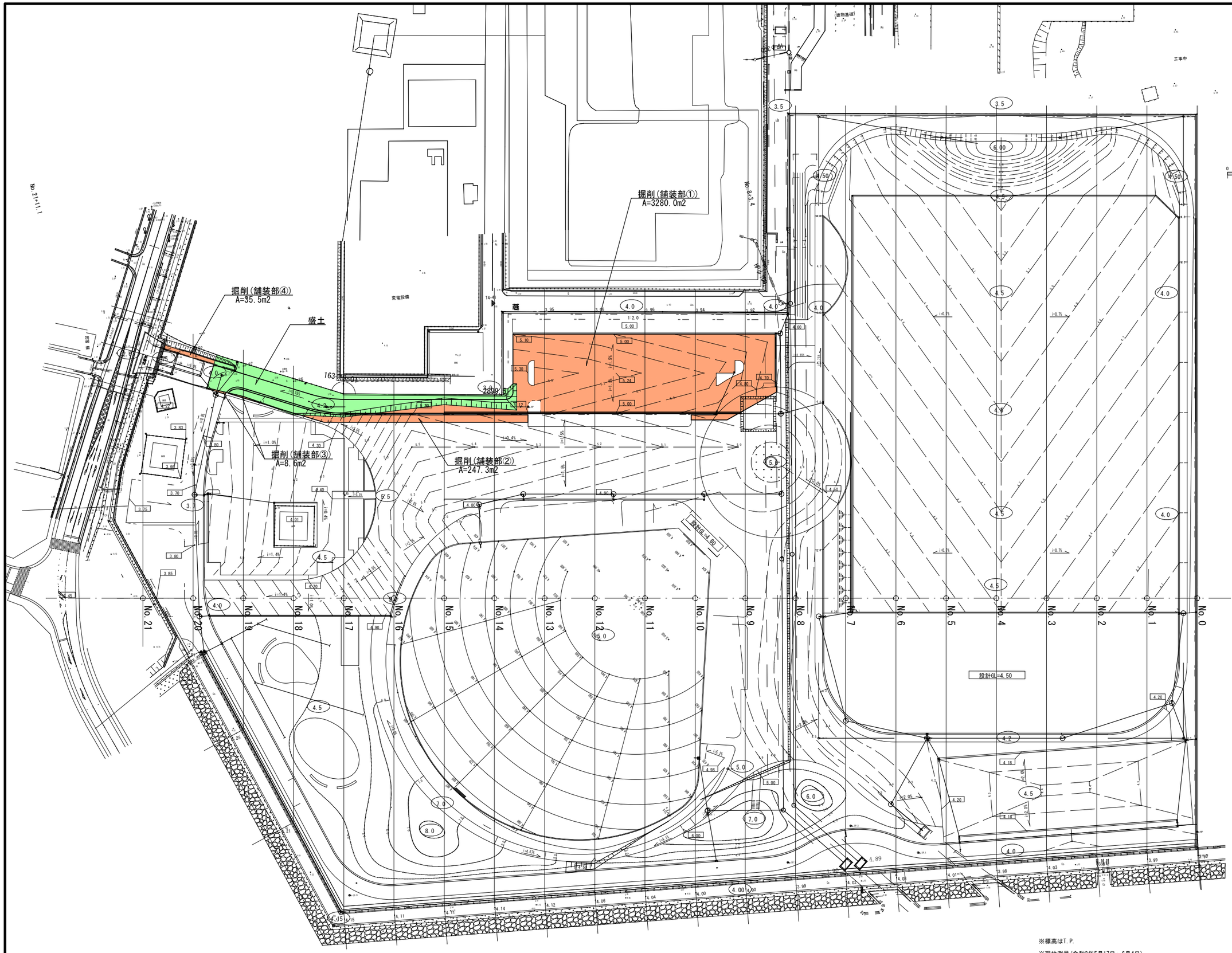

※標高はT.P.

※現地測量(令和3年5月17日～6月4日)

工事名	国市浜公園駐車場等整備工事		
図面名	造成平面図		
年月日			
尺度	S=1:700(A1)	図面番号	3 / 49
会社名			
事務所名	尾鷲市役所		

園路路線縦断図（1）　V=100・H=800

（A路線）

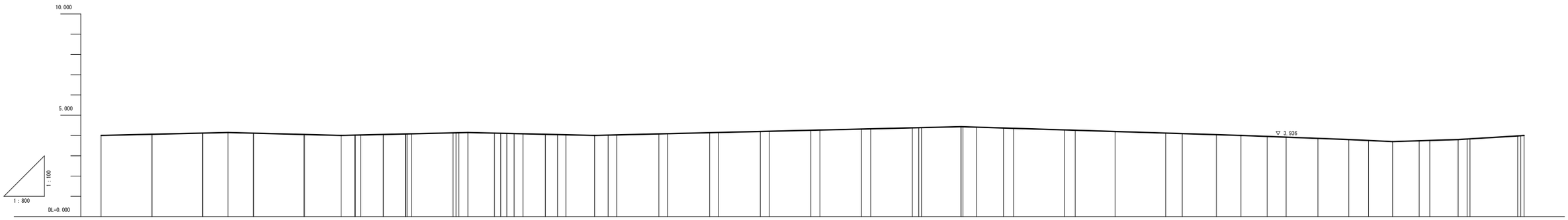

勾配	計画高	地盤高	切土高	盛土高	追加距離	単距離	測点番号	平面線形曲率図
4.000	4.000				0.000	0.000	A-BP	
i=0.300% L=50.000m	4.060				20.000	20.000	A-NO.1	
	4.060				20.056	0.056	A-NO.1+0.06(NO.1)	
4.150	4.120				40.000	19.944	A-NO.2	
	4.120				40.112	0.112	A-NO.2+0.11(NO.2)	
i=-0.340% L=44.657m	4.150				50.000	9.888		
	4.116				60.000	10.000	A-NO.3	
	4.116				60.168	0.168	A-NO.3+0.17(NO.3)	
4.000	4.049				80.000	19.832	A-NO.4	
	4.048				80.224	0.224	A-NO.4+0.22(NO.4)	
i=0.300% L=50.000m	4.000				94.657	14.433	A-NO.5	
	4.016				100.000	5.343	A-NO.5	IP.1
	4.017				100.280	0.280	A-NO.5+0.28(NO.5)	IA=25-57-45
	4.023				102.394	2.114	A-BC.1	R =39.000
	4.050				111.220	8.836	A-SP.1	TL= 8.990
	4.076				120.000	8.770	A-NO.6	CL=17.672
	4.078				120.066	0.066	A-EC.1	SL= 1.023
	4.078				120.681	0.615	A-NO.6+0.68(NO.6)	
	4.084				122.501	1.820	A-BC.2	
4.150	4.132				138.814	16.313	A-SP.2	IP.2
	4.136				140.000	1.186	A-NO.7	IA=51-55-35
	4.139				141.148	1.148	A-NO.7+1.15(NO.7)	R =36.000
	4.150				144.657	3.509		TL=17.530
	4.119				155.127	10.470	A-EC.2	CL=32.626
	4.111				157.562	2.435	A-BC.3	SL= 4.041
	4.104				160.000	2.438	A-NO.8	
	4.095				162.890	2.890	A-NO.8+2.89(NO.8)	
	4.085				166.399	3.509	A-SP.3	
i=-0.300% L=50.000m	4.058				175.235	8.836	A-EC.3	
	4.044				180.000	4.765	A-NO.9	
	4.034				183.298	3.298	A-NO.9+3.30(NO.9)	
4.000	4.000				194.657	11.359	A-NO.10	
	4.016				200.000	5.343	A-NO.10+3.35(NO.10)	
	4.026				203.354	3.354		
i=0.300% L=144.622m	4.076				220.000	16.646	A-NO.11	
	4.086				223.410	3.410	A-NO.11+3.41(NO.11)	
	4.136				240.000	16.590	A-NO.12	
	4.146				243.466	3.466	A-NO.12+3.47(NO.12)	
	4.196				260.000	16.534	A-NO.13	
	4.207				263.521	3.521	A-NO.13+3.52(NO.13)	
	4.256				280.000	16.479	A-NO.14	
	4.267				283.578	3.578	A-NO.14+3.58(NO.14)	
	4.316				300.000	16.422	A-NO.15	
	4.327				303.633	3.633	A-NO.15+3.63(NO.15)	
	4.376				320.000	16.367	A-NO.16	
	4.384				322.575	2.575	A-BC.4	
	4.387				323.688	1.113	A-NO.16+3.69(NO.16)	
4.434	4.434				339.276	15.588	A-SP.4	IP.4
	4.434				339.279	0.003	A-NO.17	IA=65-59-32
	4.431				340.000	0.721	A-NO.17+5.39(NO.17)	R =29.000
	4.410				345.389	5.389		TL=18.830
	4.368				355.977	10.588	A-EC.4	CL=33.402
	4.353				360.000	4.023	A-NO.18	SL= 5.577
i=-0.390% L=110.411m	4.274				380.000	20.000	A-NO.19	
	4.257				384.269	4.269	A-NO.19+4.27(NO.18)	
	4.195				400.000	15.731	A-NO.20	
	4.117				420.000	20.000	A-NO.21	
	4.091				426.468	6.468	A-NO.21+6.47(NO.19)	
	4.038				440.000	13.532	A-NO.22	
	4.000				449.690	9.690		
i=-0.470% L=42.545m	3.952				460.000	10.310	A-NO.23	IP.5
	3.916				467.494	7.494	A-IP.5	IA=28-17-29
	3.858				480.000	12.506	A-NO.24	
i=-0.850% L=57.765m	3.800				492.235	12.235	A-NO.25	
	3.755				500.000	7.765		
3.700	3.700				509.466	9.466	A-BC.6	
i=0.290% L=25.637m	3.741				520.000	10.534	A-NO.26	IP.6
	3.757				524.192	4.192	A-SP.6	IA=16-50-25
3.800	3.800				535.333	11.141	A-EC.6	R =100.000
i=0.140% L=23.499m	3.826				538.888	3.555	A-NO.27	TL= 14.803
	3.835				540.000	1.112		CL= 29.392
i=0.090% L=21.332m	3.975				558.832	18.832	A-NO.28	SL= 1.090
	3.987				560.000	1.168	A-EP	
	4.000				561.332	1.332		

工事名	国市浜公園駐車場等整備工事		
図面名	園路路線縦断図（1）		
年月日			
尺度	V=100・H=800	図面番号	4 / 49
会社名			
事務所名	尾鷲市役所		

園路路線縦断図（2）　V=100・H=300

（B路線）

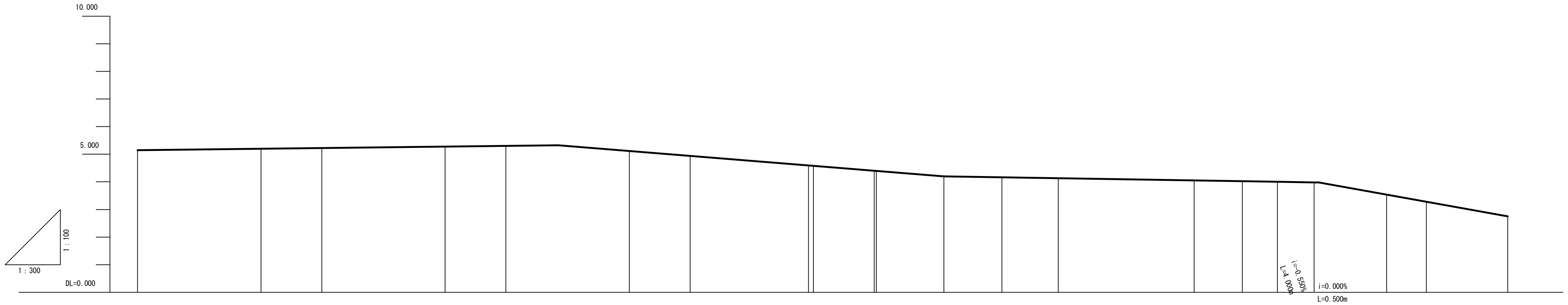

勾配

変化点計画高	勾配	区間長
5.150	i=0.380%	L=45.685m
5.325	i=-2.690%	L=41.883m
4.200	i=-0.550%	L=36.249m
4.000		
3.978		
3.978	i=-5.980%	L=20.518m
2.750		

計画高	5.150	5.201	5.227	5.278	5.303	5.118	4.940	4.595	4.581	4.403	4.397
地盤高											
切土高											
盛土高											
追加距離	0.000	13.400	20.000	33.399	40.000	53.400	60.000	72.872	73.399	80.000	80.220
単距離	0.000	13.400	6.600	13.399	6.601	13.400	6.600	12.872	0.527	6.601	0.220
測点番号	B-BP	B-NO.0+13.40(No.14)	B-NO.1	B-NO.1+13.40(No.15)	B-NO.2	B-NO.2+13.40(No.16)	B-NO.3	B-BC.1	B-NO.3+13.40(No.17)	B-NO.4	B-SP.1

計画高	4.200	4.165	4.131	4.050	4.021	4.000	3.978	3.538	3.279	2.750
地盤高										
切土高										
盛土高										
追加距離	87.568	93.881	100.000	114.776	120.000	123.817	127.817	135.673	140.000	148.835
単距離	7.348	6.313	6.119	14.776	5.224	3.817	4.000	7.856	4.327	8.835
測点番号	B-EC.1	B-NO.4+13.88(No.18)	B-NO.5	B-NO.5+14.78(No.19)	B-NO.6	B-NO.6+3.82(A-EP)	B-NO.6+7.82	B-NO.6+15.67(No.20)	B-NO.7	B-EP

平面線形曲率図

IP.1
IA=16-50-26
R =50.000
TL= 7.401
CL=14.696
SL= 0.545

工事名	国市浜公園駐車場等整備工事		
図面名	園路路線縦断図（2）		
年月日			
尺度	V=100・H=300	図面番号	5 / 49
会社名			
事務所名	尾鷲市役所		

園路路線縦断図（3）　V=100・H=1000

（C路線）

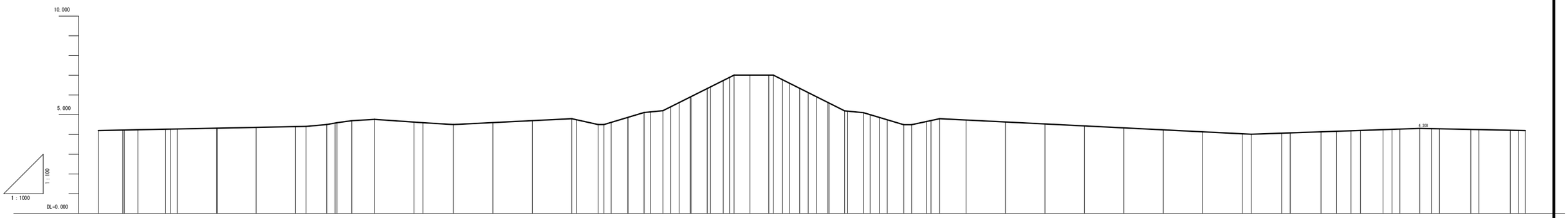

勾配

i=0.200%
L=105.267m

i=0.500%
L=60.000m

i=5.000%
L=36.184m

i=5.000%
L=36.084m

i=0.500%
L=157.986m

i=0.350%
L=85.400m

i=0.210%
L=53.543m

計画高

4.200 4.225 4.226 4.240 4.268 4.274 4.280 4.320 4.321 4.360 4.400 4.411 4.411 4.500 4.500 4.582 4.600 4.700 4.770 4.770 4.611 4.600 4.500 4.600 4.700 4.800 4.747 4.500 4.500 4.610 4.862 4.866 5.111 5.144 5.206 5.406 5.619 5.896 5.921 6.329 6.415 6.737 6.896 7.010 7.010 7.010 7.010 6.778 6.605 6.454 6.124 5.910 5.626 5.596 5.202 5.186 5.106 5.005 4.864 4.746 4.495 4.495 4.659 4.706 4.801 4.801 4.734 4.634 4.534 4.434 4.334 4.234 4.134 4.034 4.011 4.065 4.080 4.135 4.163 4.188 4.205 4.245 4.261 4.275 4.310 4.298 4.289 4.257 4.248 4.216 4.207 4.200

地盤高

切土高

盛土高

追加距離

0.000 12.401 13.117 20.000 34.062 36.679 40.000 80.000 80.241 80.000 100.000 105.267 115.823 120.000 120.940 128.474 140.000 160.000 164.526 180.000 200.000 220.000 240.000 242.363 253.339 256.339 260.000 268.412 268.541 276.700 280.000 286.192 290.202 294.461 300.000 300.489 308.653 310.378 316.816 320.000 322.276 330.383 340.000 342.276 346.953 350.384 355.145 360.000 364.282 369.951 370.556 378.439 380.000 388.000 391.362 396.075 400.000 408.371 412.371 420.000 422.198 426.614 440.000 460.000 480.000 500.000 520.000 540.000 560.000 580.000 584.600 600.000 604.320 620.000 627.882 635.156 640.000 651.444 655.945 660.000 670.000 675.944 680.000 695.945 700.000 715.944 720.000 723.543

単距離

0.000 12.401 0.716 6.883 14.062 2.617 3.321 20.000 0.241 19.759 20.000 5.267 10.556 4.177 0.940 7.534 11.526 20.000 4.526 15.474 20.000 20.000 20.000 2.363 10.976 3.000 3.661 8.412 0.129 8.159 3.300 6.192 4.010 4.259 5.539 0.489 8.164 1.725 6.438 3.184 2.276 8.107 9.617 2.276 4.677 3.431 5.761 4.382 4.282 5.698 0.605 7.883 1.561 8.000 3.362 4.713 3.925 8.371 4.000 7.629 2.198 4.416 13.386 20.000 20.000 20.000 20.000 20.000 20.000 20.000 4.600 15.400 4.320 15.680 7.882 7.274 4.844 11.444 4.501 4.055 10.000 5.944 4.056 15.945 4.055 15.944 4.056 3.543

測点番号

C-BP　C-90.0+12.40(LNo.6)　C-BC.1　C-90.1　C-90.1+14.06(LNo.7)　C-SP.1　C-90.2　C-90.3　C-EC.1　C-90.4　C-90.5　C-90.6　C-90.7　C-90.8　C-90.9　C-90.10　C-90.11　C-90.12　C-BC.2　C-90.13　C-SP.2　C-90.13+8.54(RNo.7)　C-90.14　C-90.14+10.20(RNo.6)　C-EC.2　C-90.15　C-BC.3　C-SP.3　C-90.15+10.38(RNo.5)　C-EC.3　C-90.16　C-90.16+10.38(RNo.4)　C-90.17　C-BC.4　C-90.17+10.38(RNo.3)　C-SP.4　C-90.18　C-EC.4　C-90.5　C-90.18+10.56(RNo.2)　C-90.19　C-90.19+11.36(RNo.1)　C-SP.5　C-90.20　C-90.21　C-EC.5　C-90.22　C-90.23　C-90.24　C-90.25　C-90.26　C-90.27　C-90.28　C-90.29　C-90.30　C-BC.6　C-90.31　C-SP.6　C-90.31+15.16(LNo.1)　C-90.32　C-EC.6　C-90.32+15.95(LNo.2)　C-90.33　C-90.33+15.94(LNo.3)　C-90.34　C-90.34+15.95(LNo.4)　C-90.35　C-90.35+15.94(LNo.5)　C-90.36　C-BP

平面線形曲率図

IP.1
IA=89-59-59
R =30.000
TL=30.000
CL=47.124
SL=12.426

IP.2
IA=99-29-59
R =30.000
TL=35.437
CL=52.098
SL=16.431

IP.3
IA=9-21-17
R =100.000
TL= 8.182
CL= 16.327
SL= 0.334

IP.4
IA=9-55-45
R =100.000
TL= 8.686
CL= 17.329
SL= 0.377

IP.5
IA=99-47-02
R =30.000
TL=35.616
CL=52.247
SL=16.567

IP.6
IA=89-59-59
R =30.000
TL=30.000
CL=47.124
SL=12.426

工事名	国市浜公園駐車場等整備工事		
図面名	園路路線縦断図（3）		
年月日			
尺度	V=100・H=1000	図面番号	6 / 49
会社名			
事務所名	尾鷲市役所		

園路路線縦断図（4）

V=100・H=300

（D路線）

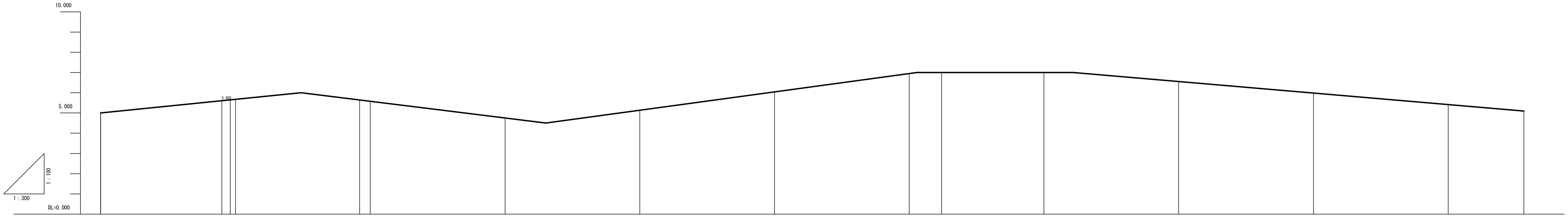

勾配: 5.000 ― i=3.360% L=29.740m ― 6.000 ― i=-4.130% L=36.310m ― 4.500 ― i=4.540% L=55.100m ― 7.000 ― i=0.000% L=23.180m ― 7.000 ― i=-2.840% L=66.887m ― 5.100

測点番号	計画高	地盤高	切土高	盛土高	追加距離	単距離
D-BP	5.000				0.000	0.000
D-BC.1	5.000				0.001	0.001
D-SP.1	5.646				19.210	19.209
D-NO.1	5.672				20.000	0.790
ECBC2	5.641				38.419	18.419
D-NO.2	5.576				40.000	1.581
D-NO.3	4.750				60.000	20.000
D-NO.4	5.133				80.000	20.000
D-NO.5	6.040				100.000	20.000
D-NO.6	6.948				120.000	20.000
D-SP.2	7.000				124.818	4.818
D-NO.7	7.000				140.000	15.182
D-NO.8	6.555				160.000	20.000
D-NO.9	5.987				180.000	20.000
D-NO.10	5.419				200.000	20.000
D-EP	5.100				211.217	11.217

平面線形 曲率図

IP.1
IA=40-01-17
R =55.000
TL=20.030
CL=38.418
SL= 3.534

IP.2
IA=128-34-45
R = 77.000
TL=159.920
CL=172.798
SL=100.492

工 事 名	国市浜公園駐車場等整備工事		
図 面 名	園路路線縦断図（4）		
年 月 日			
尺 度	V=100・H=300	図面番号	7 / 49
会 社 名			
事務所名	尾 鷲 市 役 所		

横断図(1)

NO.9

GH=4.18

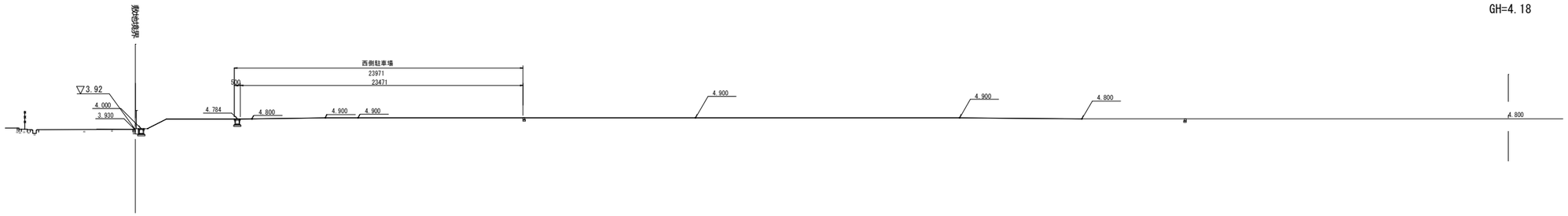

NO.9

名　称	数　量
掘　削	0.0　m2
盛　土	0.0　m2
法面整正（切土）	0.0　m
法面整正（盛土）	0.0　m

NO.10

GH=4.13

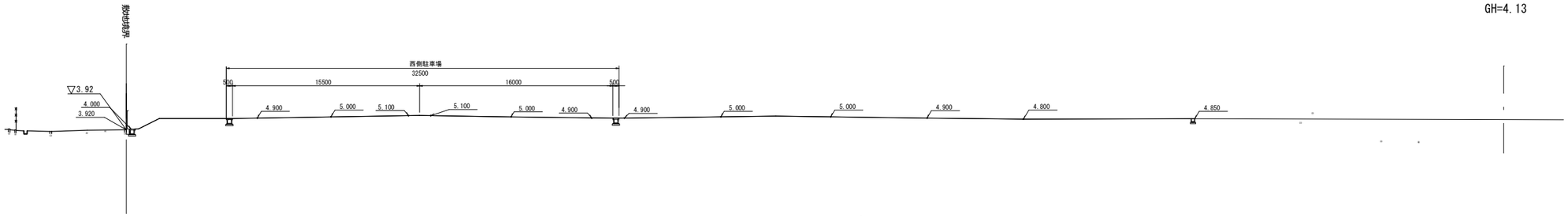

NO.9

名　称	数　量
掘　削	0.0　m2
盛　土	0.0　m2
法面整正（切土）	0.0　m
法面整正（盛土）	0.0　m

NO.11

GH=4.19

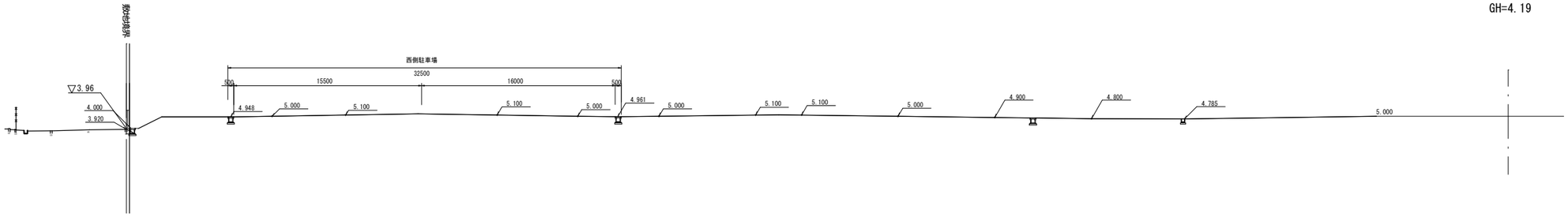

NO.9

名　称	数　量
掘　削	0.0　m2
盛　土	0.0　m2
法面整正（切土）	0.0　m
法面整正（盛土）	0.0　m

NO.12

GH=3.88

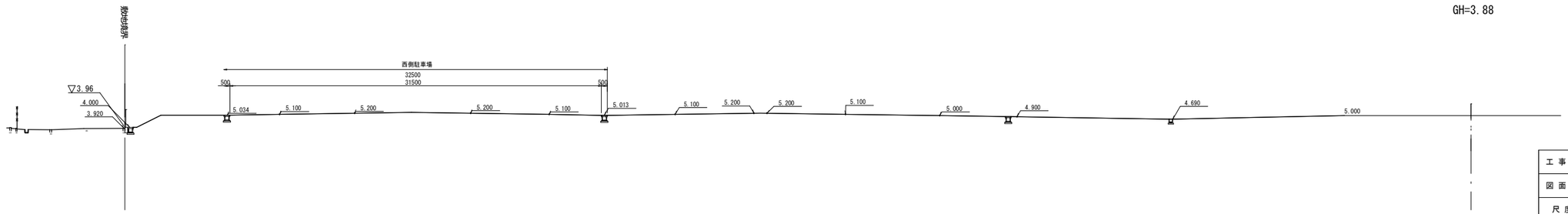

NO.12

名　称	数　量
掘　削	0.0　m2
盛　土	0.0　m2
盛　土（砂）	0.0　m2
法面整正（切土）	0.0　m
法面整正（盛土）	0.0　m

工 事 名	国市浜公園駐車場等整備工事		
図 面 名	横断図(1)		
尺 度	S=1:200	図面番号	8 / 49
事務所名	尾 鷲 市 役 所		

横断図(2)

NO.13

GH=2.99

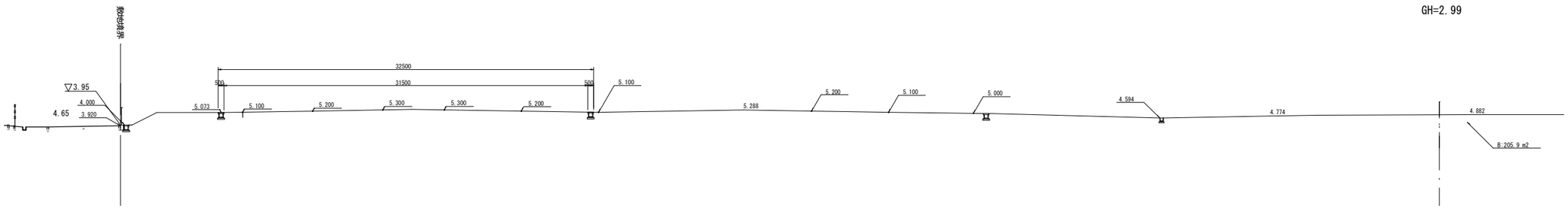

NO.13

名　称	数　量
掘　削	0.0　m2
盛　土	0.0　m2
法面整正（切土）	0.0　m
法面整正（盛土）	0.0　m

NO.14

GH=3.84

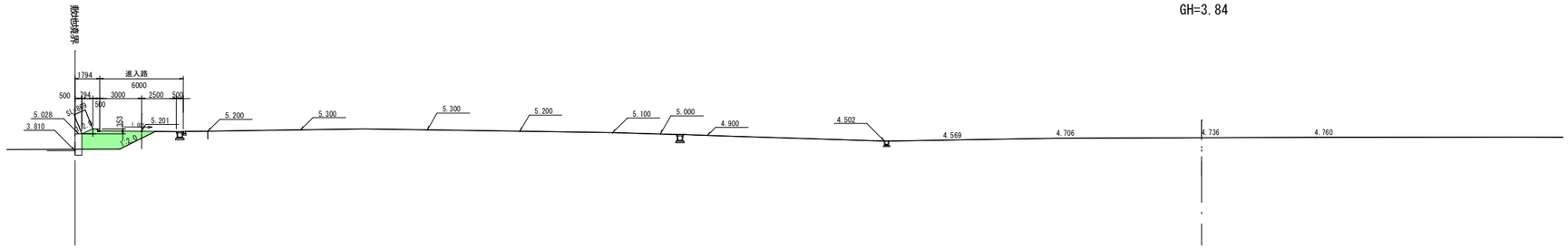

NO.14

名　称	数　量
掘　削	0.0　m2
盛　土	5.289　m2
法面整正（切土）	0.0　m
法面整正（盛土）	0.869　m

NO.15

GH=3.93

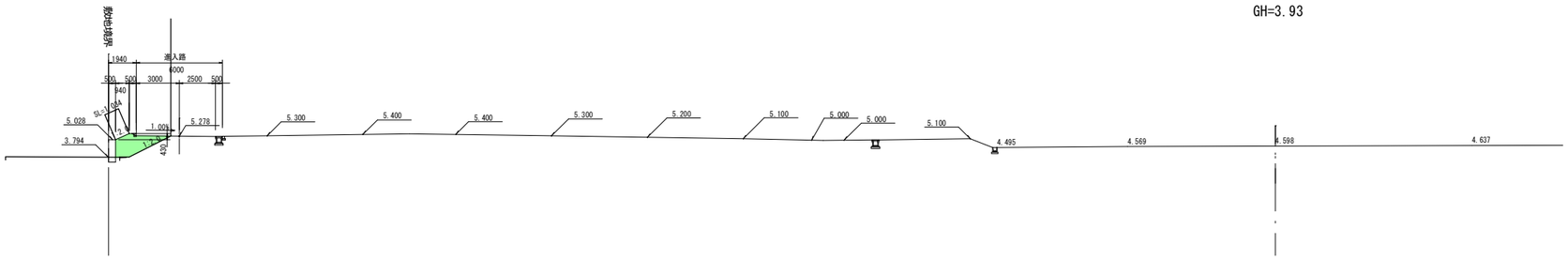

NO.15

名　称	数　量
掘　削	0.0　m2
盛　土	3.546　m2
法面整正（切土）	0.0　m
法面整正（盛土）	1.034　m

NO.16

GH=4.04

NO.16

名　称	数　量
掘　削	0.0　m2
盛　土	7.164　m2
盛　土（砂）	0.0　m2
法面整正（切土）	0.0　m
法面整正（盛土）	1.120　m

工事名	国市浜公園駐車場等整備工事		
図面名	横断図(2)		
年月日			
尺度	S=1:200	図面番号	9 / 49
会社名			
事務所名	尾鷲市役所		

横断図(3)

NO.17

GH=3.98

NO.17

名　称	数　量
掘　削	0.0　m2
盛　土	7.501　m2
盛　土（砂）	0.0　m2
法面整正（切土）	0.0　m
法面整正（盛土）	0.0　m

NO.18

GH=4.06

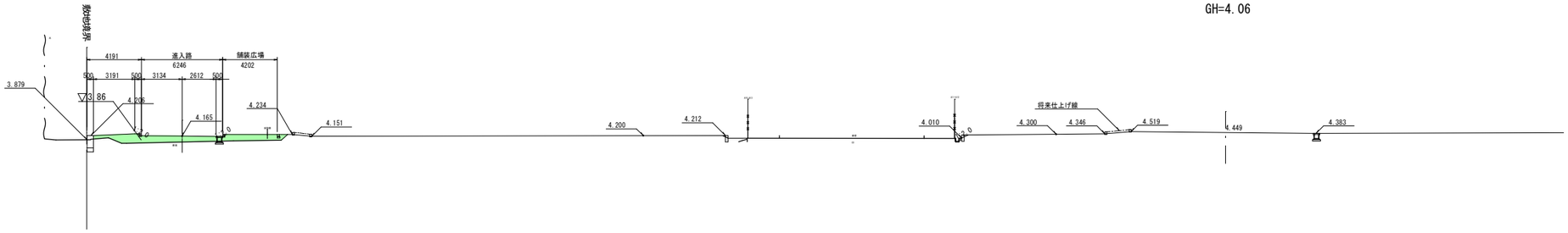

NO.18

名　称	数　量
掘　削	0.0　m2
盛　土	6.794　m2
盛　土（砂）	0.0　m2
法面整正（切土）	0.0　m
法面整正（盛土）	0.0　m

NO.19

GH=4.02

NO.19

名　称	数　量
掘　削	0.0　m2
盛　土	6.754　m2
盛　土（砂）	0.0　m2
法面整正（切土）	0.0　m
法面整正（盛土）	0.0　m

NO.20

GH=3.81

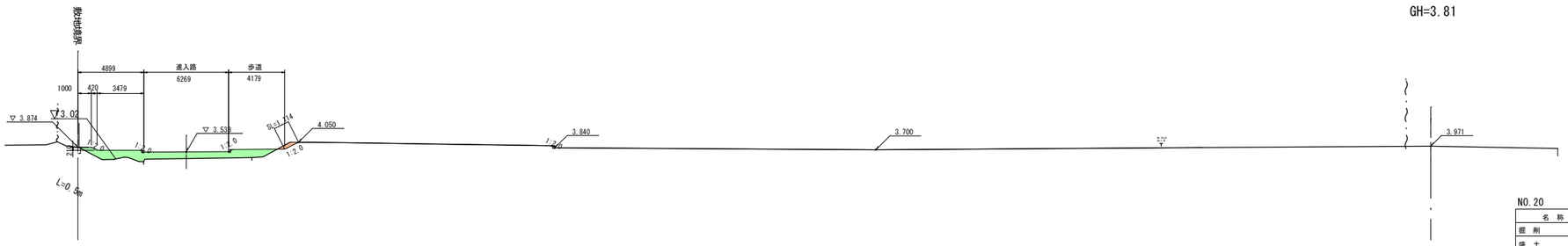

NO.20

名　称	数　量
掘　削	0.305　m2
盛　土	7.650　m2
盛　土（砂）	0.0　m2
法面整正（切土）	1.114　m
法面整正（盛土）	0.0　m

工事名	国市浜公園駐車場等整備工事		
図面名	横断図(3)		
年月日			
尺度	S=1:200	図面番号	10 / 49
会社名			
事務所名	尾鷲市役所		

雨水排水平面図

S=1:700 (A1)
S=1:1400 (A3)

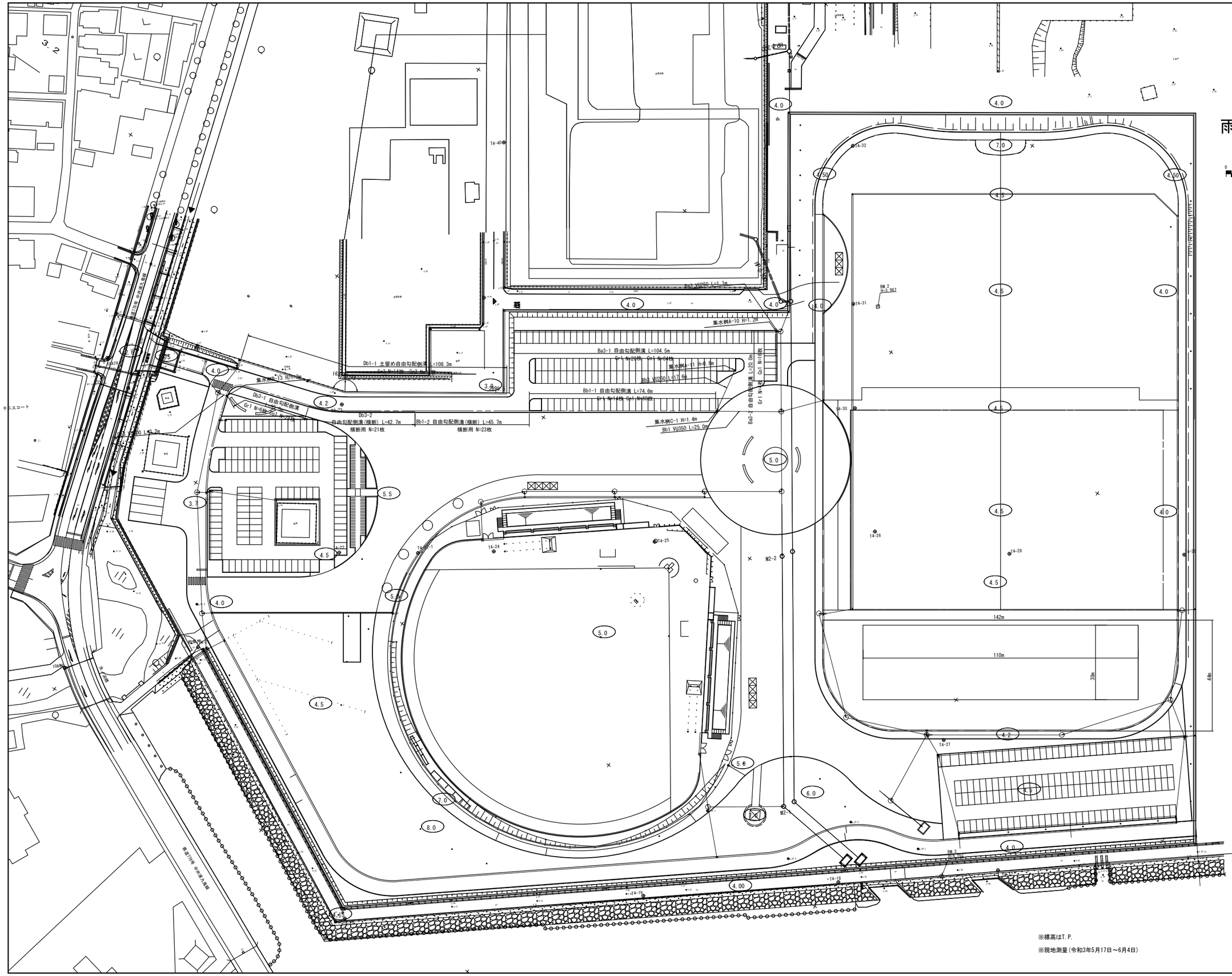

※標高はT.P.

※現地測量(令和3年5月17日～6月4日)

世界測地系

工事名	国市浜公園駐車場等整備工事		
図面名	雨水排水平面図		
年月日			
尺度	S=1:700(A1)	図面番号	11 / 49
会社名			
事務所名	尾鷲市役所		

自由勾配側溝縦断図（1）

V=50・H=250

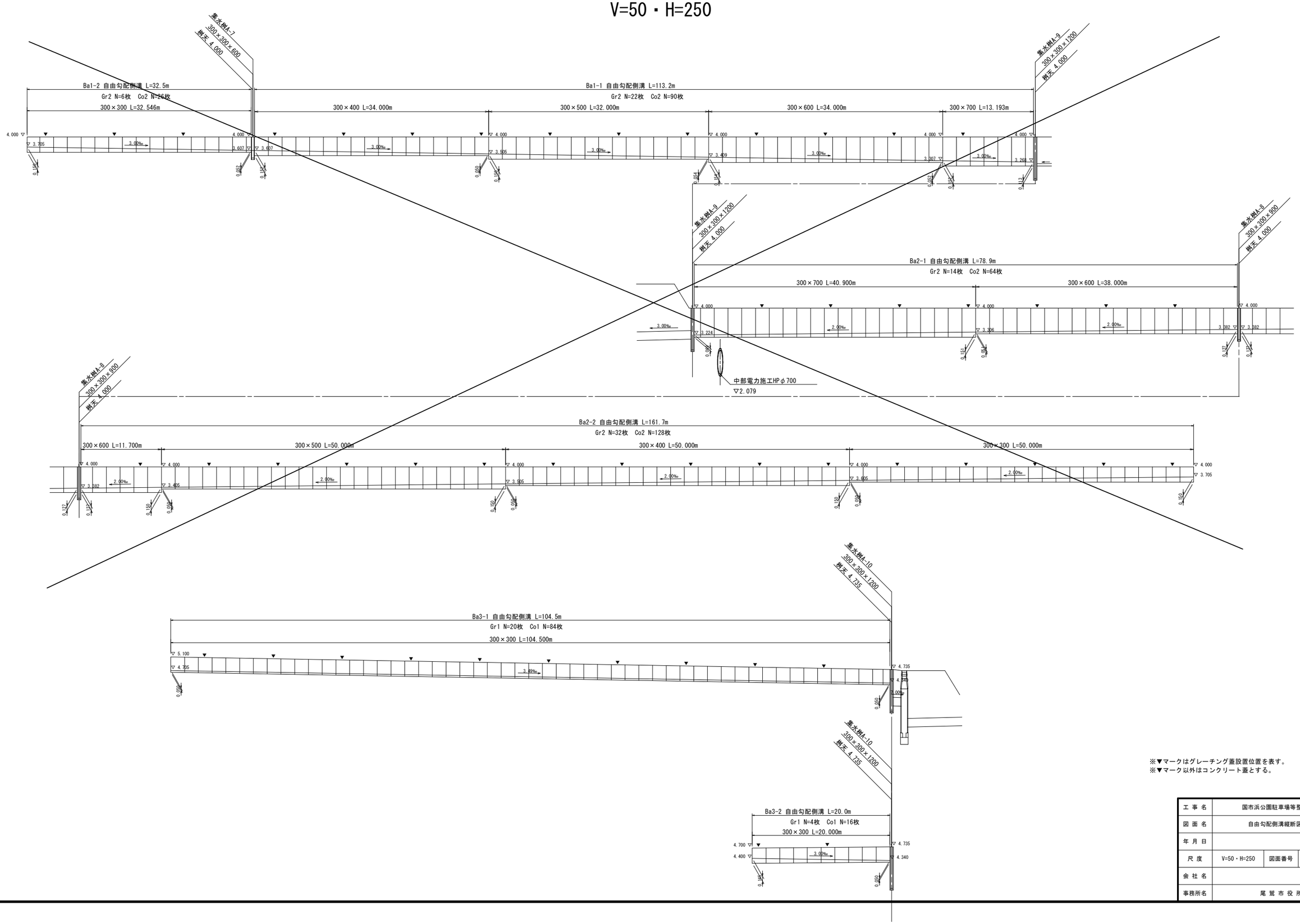

※▼マークはグレーチング蓋設置位置を表す。
※▼マーク以外はコンクリート蓋とする。

工事名	国市浜公園駐車場等整備工事		
図面名	自由勾配側溝縦断図(1)		
年月日			
尺度	V=50・H=250	図面番号	12 / 49
会社名			
事務所名	尾鷲市役所		

自由勾配側溝縦断図（2）

V=50・H=250

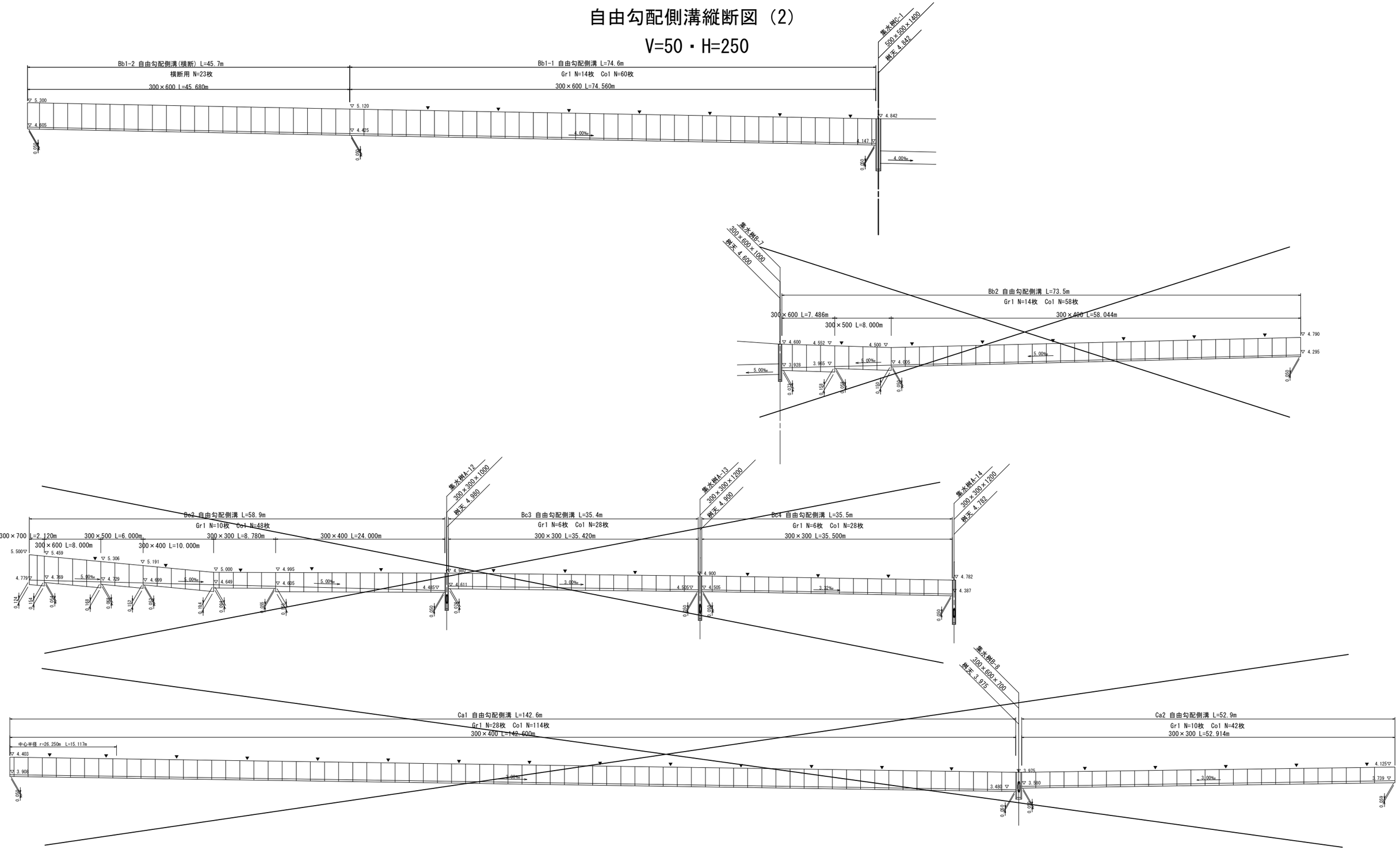

※▼マークはグレーチング蓋設置位置を表す。
※▼マーク以外はコンクリート蓋とする。

工事名	国市浜公園駐車場等整備工事		
図面名	自由勾配側溝縦断図(2)		
年月日			
尺度	V=50・H=250	図面番号	13 / 49
会社名			
事務所名	尾鷲市役所		

自由勾配側溝縦断図（3）

V=50・H=250

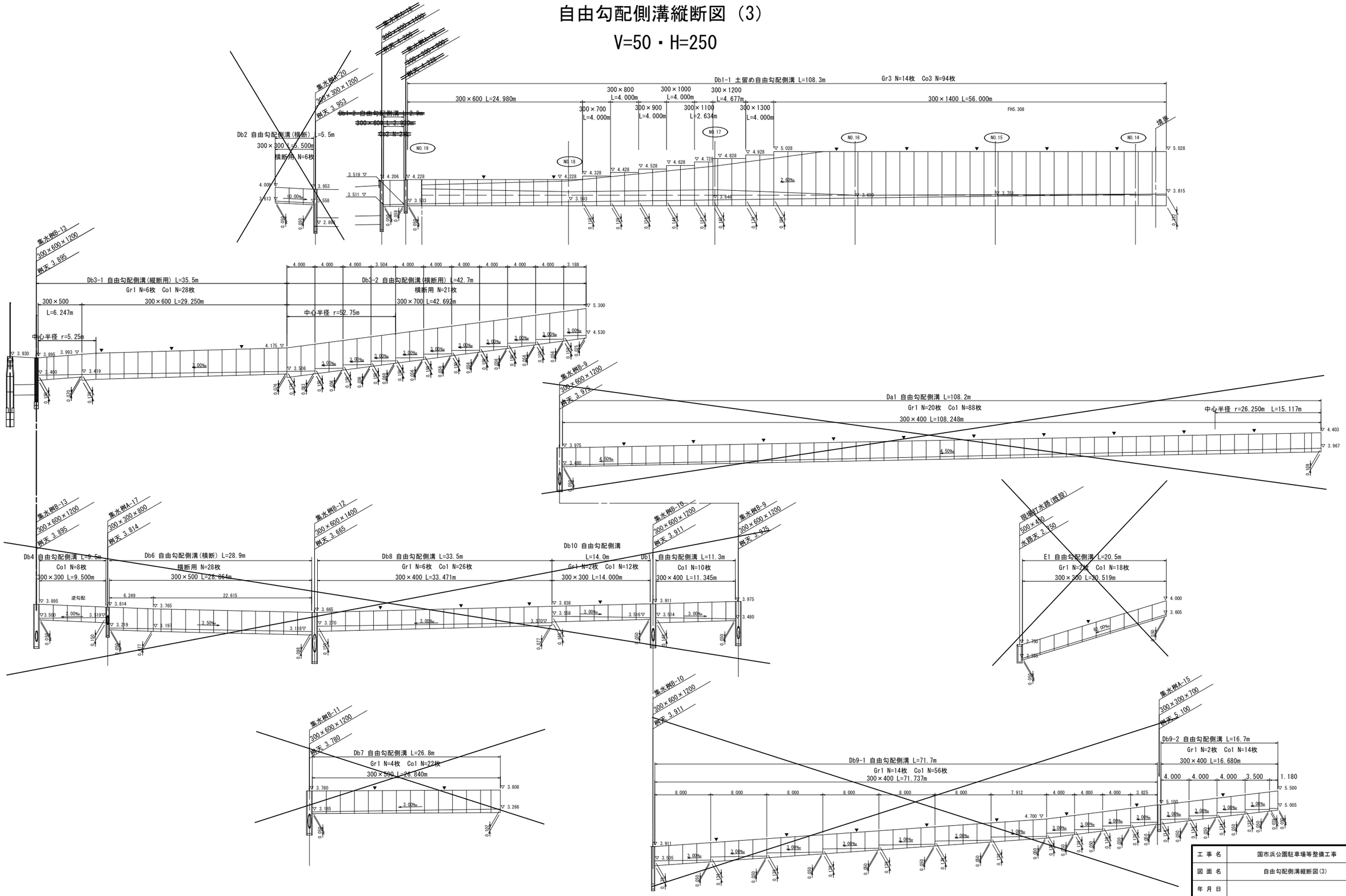

※▼マークはグレーチング蓋設置位置を表す。
※▼マーク以外はコンクリート蓋とする。

工事名	国市浜公園駐車場等整備工事		
図面名	自由勾配側溝縦断図(3)		
年月日			
尺度	V=50・H=250	図面番号	14 / 49
会社名			
事務所名	尾鷲市役所		

雨水排水管縦断図(1)

S=1:100

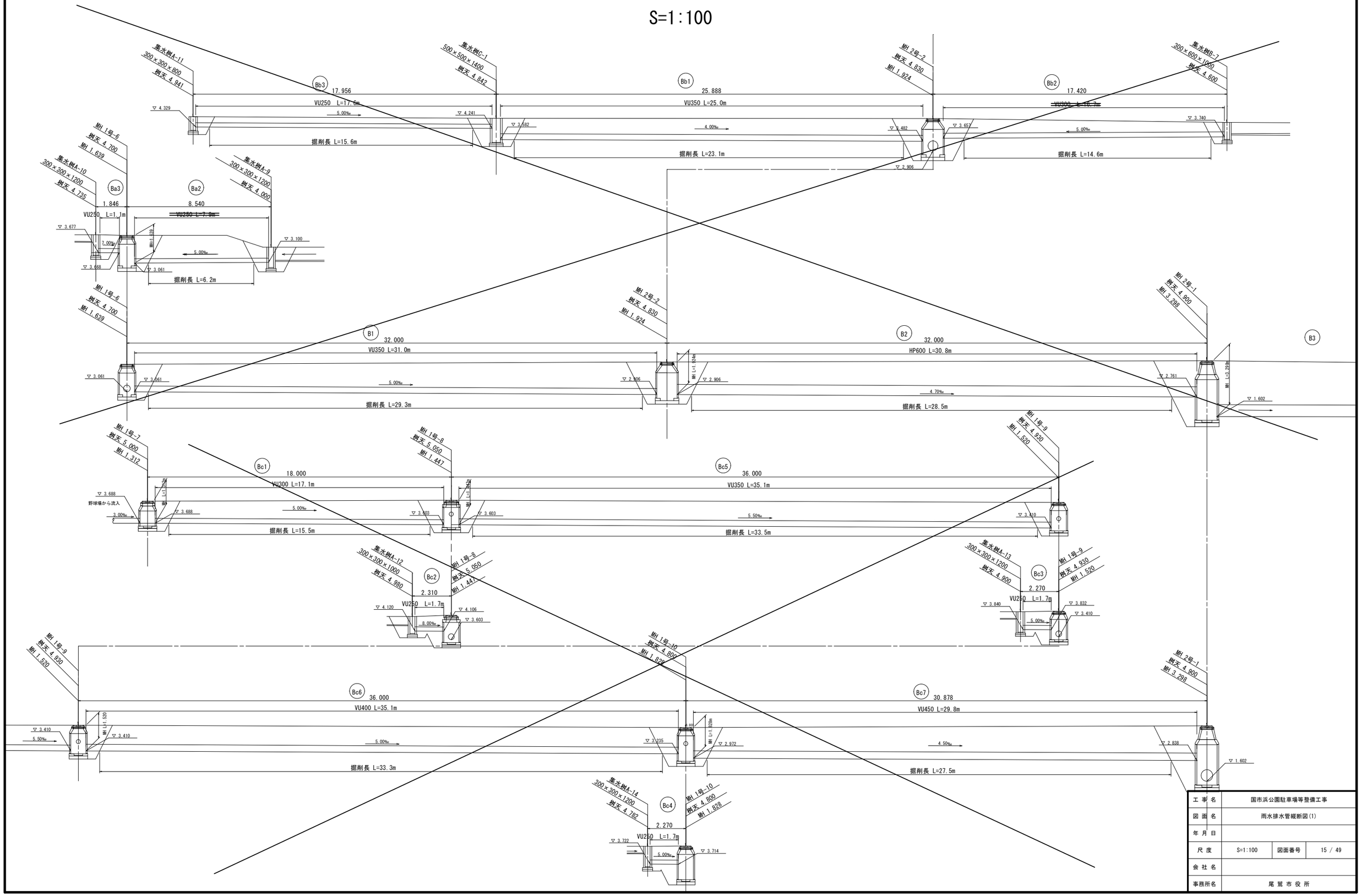

工事名	国市浜公園駐車場等整備工事		
図面名	雨水排水管縦断図(1)		
年月日			
尺度	S=1:100	図面番号	15 / 49
会社名			
事務所名	尾鷲市役所		

雨水排水管縦断図(2)

S=1:100

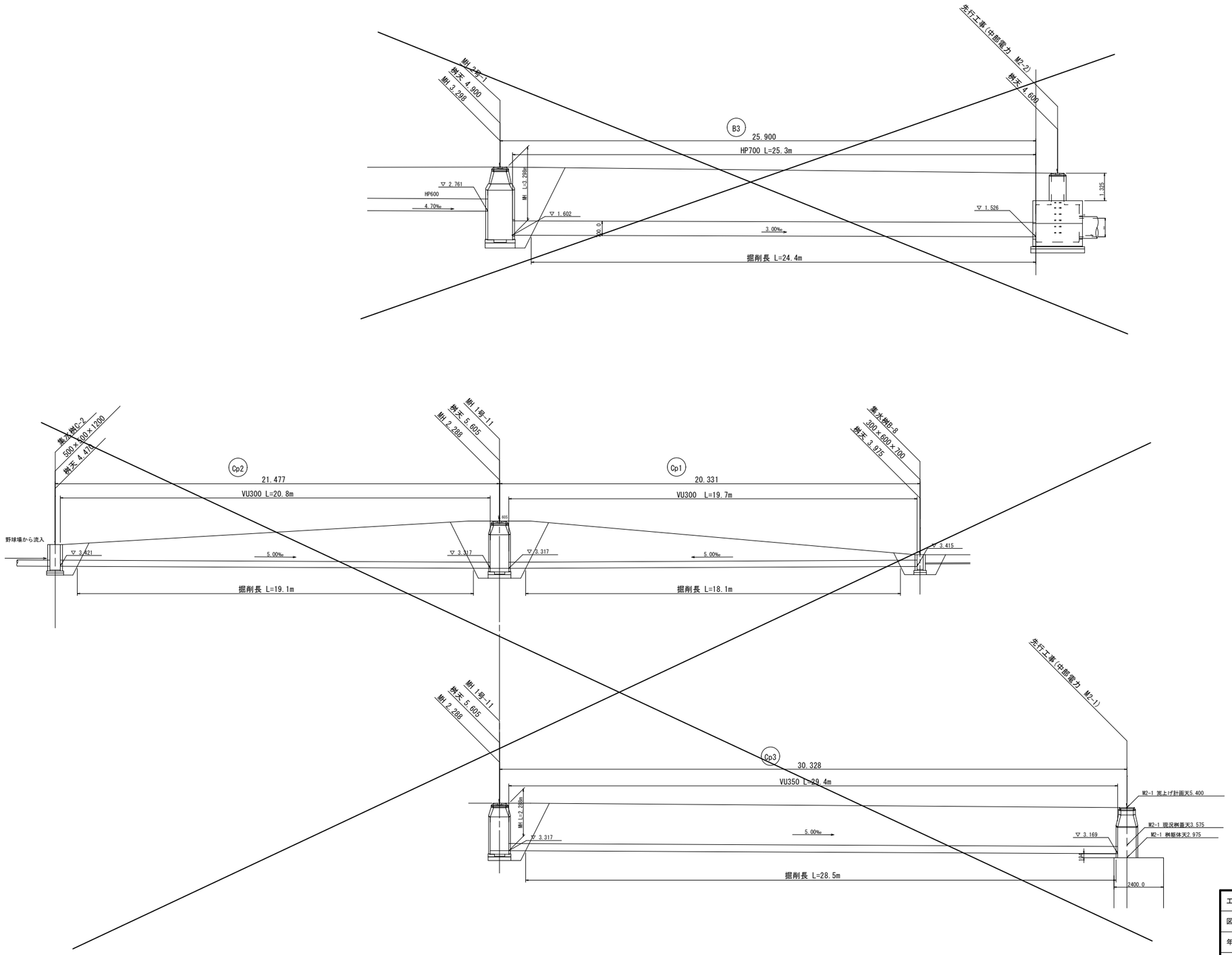

工 事 名	国市浜公園駐車場等整備工事		
図 面 名	雨水排水管縦断図(2)		
年 月 日			
尺 度	S=1:100	図面番号	16 / 49
会 社 名			
事務所名	尾 鷲 市 役 所		

雨水排水管縦断図(3)

S=1:100

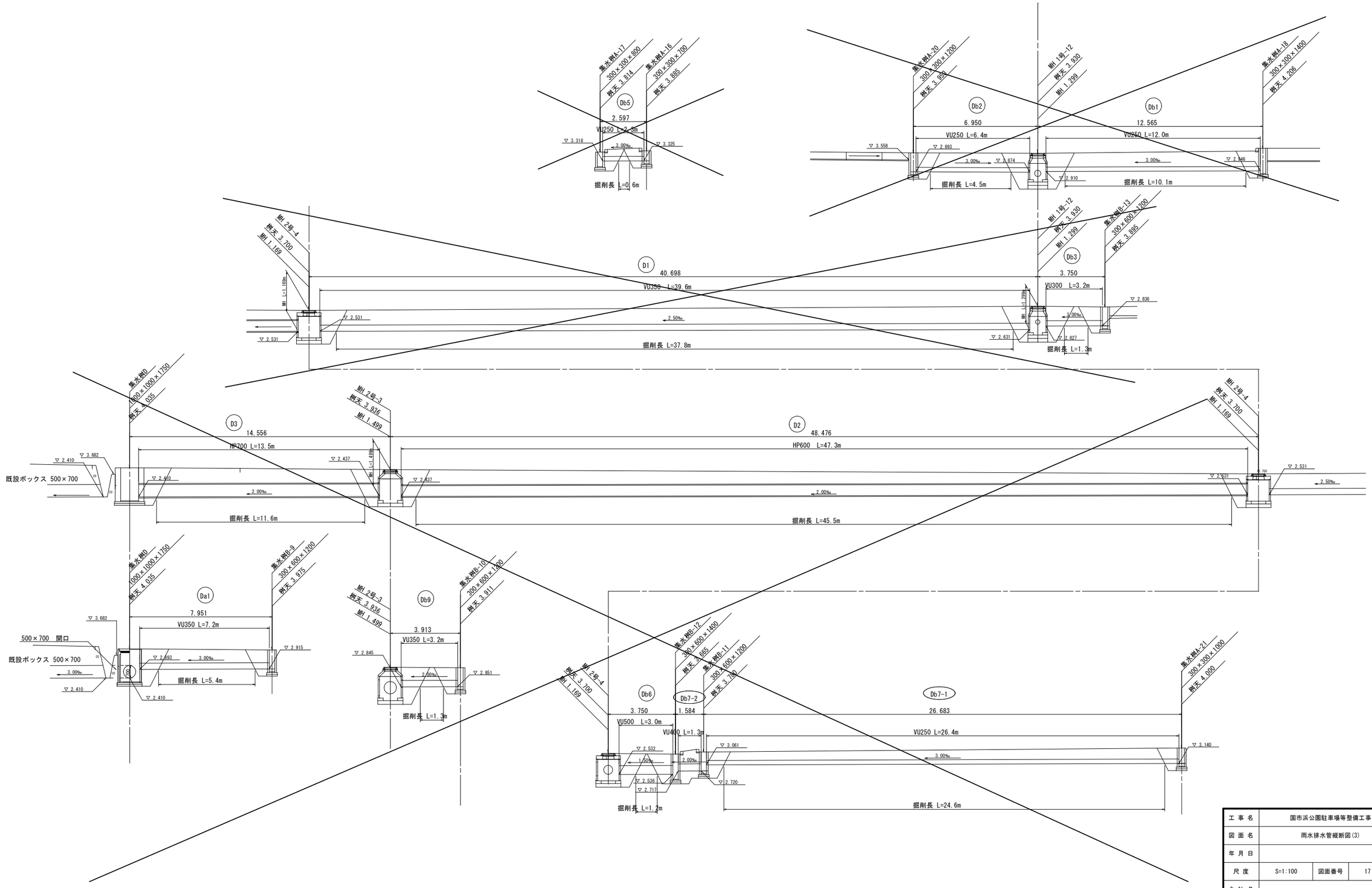

工事名	国市浜公園駐車場等整備工事		
図面名	雨水排水管縦断図(3)		
年月日			
尺度	S=1:100	図面番号	17 / 49
会社名			
事務所名	尾鷲市役所		

雨水排水構造図(1)

自由勾配側溝【縦断用】　S=1：20

断面図

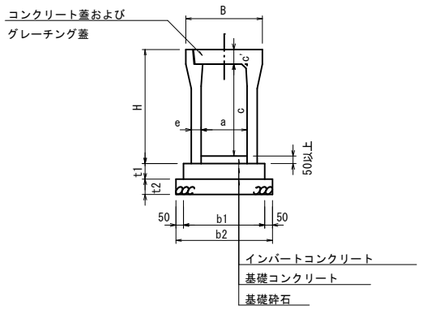

側面図

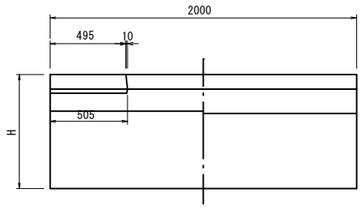

平面図

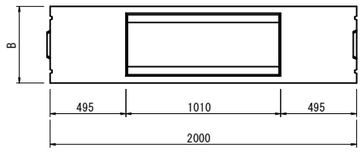

コンクリート蓋　S=1：20

コンクリート蓋　Co1

車道用

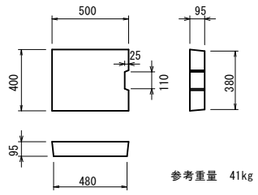

参考重量　41kg

1. 車道用はT-25
2. 騒音防止対策として蓋底にゴムパッキン付

コンクリート蓋　Co2

歩道用

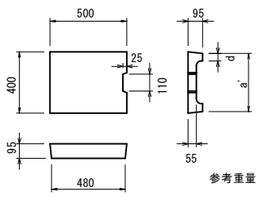

参考重量　30kg

1. 歩道用は輪荷重を受けない所に使用
2. 騒音防止対策として蓋底にゴムパッキン付

自由勾配側溝【横断用】　S=1：20

断面図

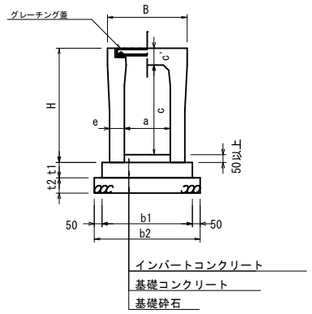

側面図

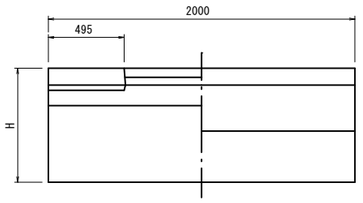

平面図

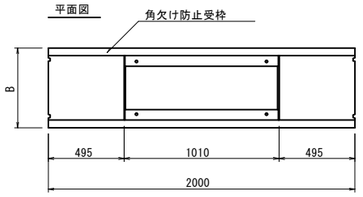

寸法表

適用	呼び名 (巾×深)	寸法(mm) B	H	a	c	c'	e	参考重量 (kg)
○	300×300	500	445	300	300	95	50	322
	300×400		545		400		55	399
○	300×500		645		500		55	450
○	300×600		745		600		65	558
	300×700		845		700		65	618
	300×800		945		800		75	754
	300×900		1045		900		75	824
	300×1000		1145		1000		85	986
	300×1100		1245		1100		85	1065

1. 活荷重は、一般車両のT-25とし道路と平行に載荷する
2. 適用欄に印を付けたものが、本工事使用タイプである

断面寸法

寸法(mm) t1	t2	b1	b2
100	100	500	600
		510	610
		510	610
		530	630
		530	630
		550	650
		550	650
		570	670
		570	670

1. 断面寸法はVS側溝での標準施工図による
2. コンクリート強度
   インバートコンクリート　18N/mm2
   基礎コンクリート　18N/mm2
3. 基礎砕石：再生クラッシャラン(RC40-0)

寸法表

適用	呼び名 (巾×深)	寸法(mm) B	H	a	c	c'	e	参考重量 (kg)
	300×300	520	445	300	285	110	80	475
	300×400		545		385		80	550
	300×500		645		485		80	624
○	300×600		745		585		95	780
○	300×700		845		685		95	868
	300×800		945		785		95	957
	300×900		1045		885		110	1155
	300×1000		1145		985		110	1257
	300×1100		1245		1085		110	1359

1. 活荷重は、一般車両のT-25とし道路を横断する形で載荷する
2. 適用欄に印を付けたものが、本工事使用タイプである

断面寸法

寸法(mm) t1	t2	b1	b2
100	100	560	660
		560	660
		560	660
		590	690
		590	690
		590	690
		590	690
		620	720
		620	720
		620	720

1. 断面寸法はVS側溝での標準施工図による
2. コンクリート強度
   インバートコンクリート　18N/mm2
   基礎コンクリート　18N/mm2
3. 基礎砕石：再生クラッシャラン(RC40-0)

グレーチング蓋【縦断用】　S=1：20

グレーチング蓋　Gr1

T-25

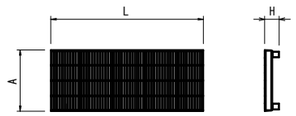

寸法表

呼び名	寸法(mm) A	H	L 1m用	L 0.5m用	参考重量 (kg) 1m用	0.5m用
300用	400	95	995	495	35.7	18.2

細目タイプ、すべり止めタイプ

グレーチング蓋　Gr2

T-2

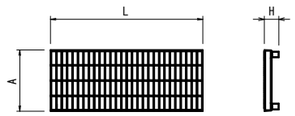

寸法表

呼び名	寸法(mm) A	H	L 1m用	L 0.5m用	参考重量 (kg) 1m用	0.5m用
300用	400	95	995	495	24.8	12.5

標準タイプ

グレーチング蓋【横断用】　S=1：20

横断用T-25

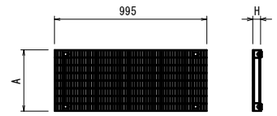

ボルト部詳細

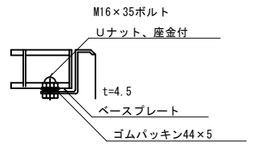

寸法表

呼び名	寸法(mm) A	H	参考重量 (kg)
300用	400	50	31.0

細目タイプ、すべり止めタイプ

工事名	国市浜公園駐車場等整備工事		
図面名	雨水排水構造図(1)		
年月日			
尺度	図示	図面番号	18 / 49
会社名			
事務所名	尾鷲市役所		

雨水排水構造図(2)

土留め自由勾配側溝　S=1：20

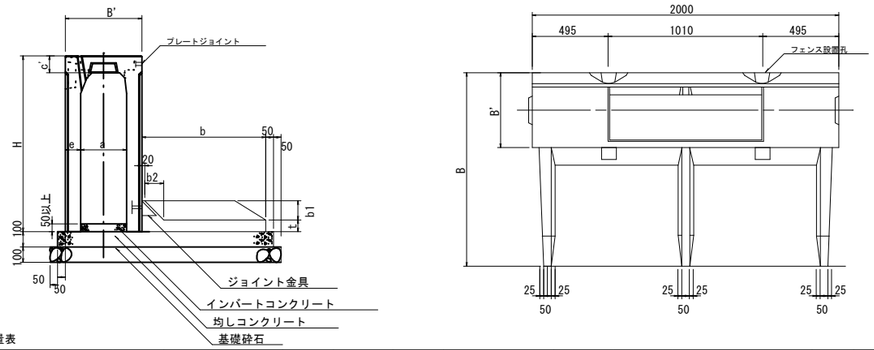

寸法＊重量表

呼び名			寸法 (mm) B'	H	a	C	C	C''	d1	d2	e	本体重量 (kg)	軽荷重用(q =3.5 kN ／所) 寸法 (mm) b	B	b1	b2	t	底版重量 (kg)
300	×	600	500	745	300	585	110	90	45	95	100	770	350	850	150	150	50	155
	×	700	500	845	300	685	110	90	45	95	100	864	350	850	150	150	50	155
	×	800	500	945	300	785	110	90	45	95	100	958	400	900	150	150	50	170
	×	900	500	1045	300	885	110	90	45	95	100	1052	400	900	150	150	50	170
	×	1000	500	1145	300	985	110	90	45	95	100	1146	450	950	150	150	50	184
	×	1100	500	1245	300	1085	110	90	45	95	100	1240	500	1000	150	150	50	199
	×	1200	500	1345	300	1185	110	90	45	95	100	1334	550	1050	145	145	55	221
	×	1300	500	1445	300	1285	110	90	45	95	100	1428	650	1150	135	135	65	271
	×	1400	500	1545	300	1385	110	90	45	95	100	1522	700	1200	130	130	70	300
	×	1500	500	1645	300	1485	110	90	45	95	100	1616	750	1250	125	125	75	331

1.断面寸法は標準施工図による
2.コンクリート強度
　インバートコンクリート　18N/mm2
　基礎コンクリート　18N/mm2
3.基礎砕石：再生クラッシャラン(RC40-0)

コンクリート蓋　Co3　S=1:10

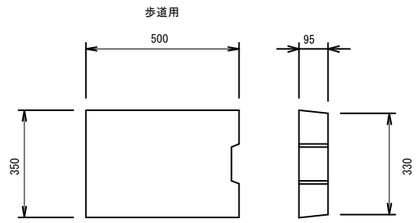

グレーチング蓋　Gr3　S=1:10

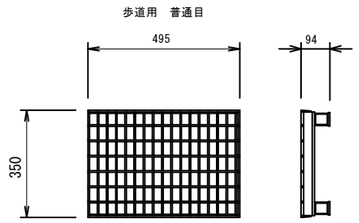

遠心力鉄筋コンクリート管　1：20

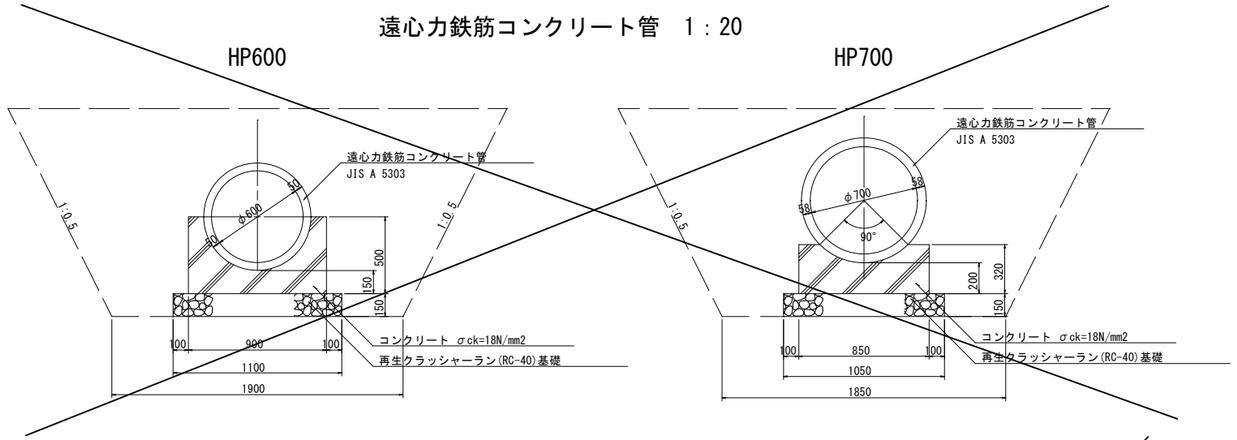

プレキャストＵ型側溝(U240)　S=1:10

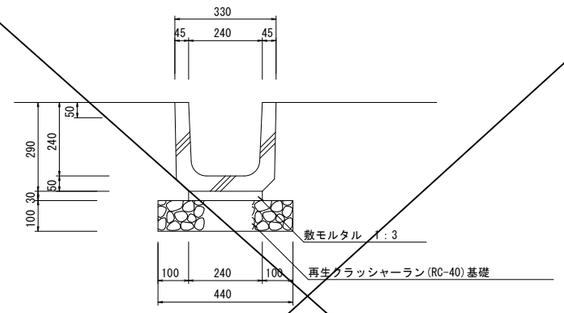

上蓋式グレーチング蓋 U240用　S=1:10

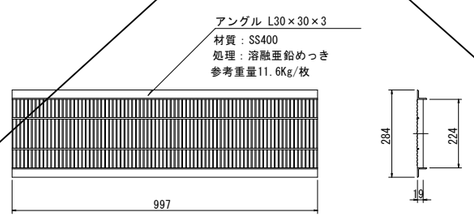

【特記事項】
・寸法は参考とする
・荷重：歩道用(5.0KN/m2以上)
・細目、ノンスリップ

硬質塩化ビニル管布設図(VU)

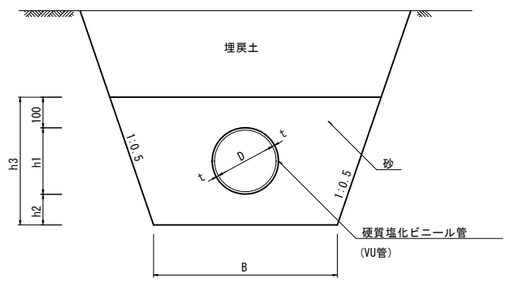

寸法表

名　称	D	t	B	h1	h2	h3
VUφ200	202	6.5	700	215	100	415
VUφ250	250	7.8	750	266	100	466
VUφ300	298	9.2	800	316	100	516
VUφ350	349	10.5	850	370	100	570
VUφ400	395	11.8	900	419	100	619
VUφ450	442	13.2	950	468	100	668
VUφ500	489	14.6	1000	518	100	718
VUφ600	592	17.8	1050	628	100	828

【特記事項】
・掘削高さが1.0m未満の場合は直堀を基本とする。

暗渠排水管埋設図(Y-15・Y-10)

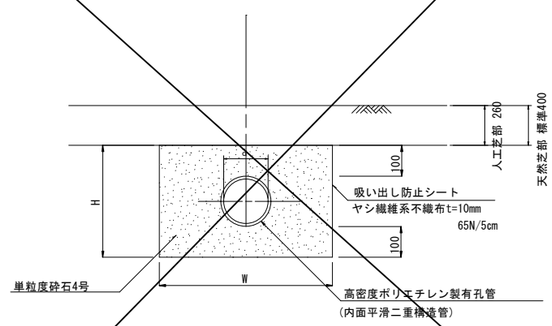

断面図 S=1:10

硬質塩化ビニル管寸法表

記号	d	H	W	
Y-10	100	300	360	
Y-15	150	350	420	

工事名	国市浜公園駐車場等整備工事		
図面名	雨水排水構造図(2)		
年月日			
尺度	図　示	図面番号	19 / 49
会社名			
事務所名	尾鷲市役所		

雨水排水構造図(3)

集水桝

集水桝A　S=1:20

110° 開閉タイプ

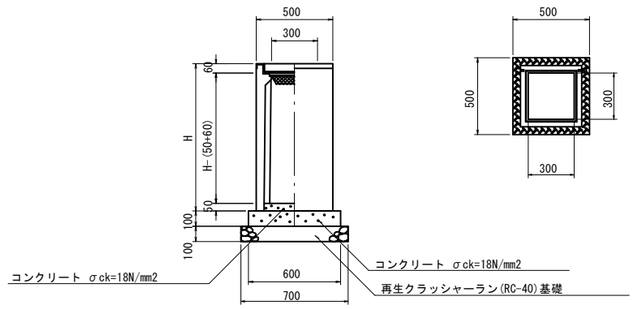

呼び径	H
300×300×600	660
300×300×700	760
300×300×800	860
300×300×900	960
300×300×1000	1060
300×300×1200	1260
300×300×1400	1460

名　称	規　格	蓋	工区
集水桝A-1	H=1.2m	A2	2次
集水桝A-2	H=0.8m	A1	2次
集水桝A-3	H=0.8m	A1	2次
集水桝A-4	H=0.7m	A2	2次
集水桝A-5	H=0.8m	A1	2次
集水桝A-6	H=0.8m	A1	2次
集水桝A-7	H=0.6m	A2	1次
集水桝A-8	H=0.9m	A2	2次
集水桝A-9	H=1.2m	A2	1次
集水桝A-10	H=1.2m	A1	1次
集水桝A-11	H=0.8m	A1	1次
集水桝A-12	H=1.0m	A1	1次
集水桝A-13	H=1.2m	A1	1次
集水桝A-14	H=1.2m	A1	1次
集水桝A-15	H=0.7m	A1	1次
集水桝A-16	H=0.7m	A1	1次
集水桝A-17	H=0.8m	A1	1次
集水桝A-18	H=1.4m	A2	1次
集水桝A-19	H=0.9m	A2	1次
集水桝A-20	H=1.2m	A1	1次
集水桝A-21	H=1.0m	A1	1次
集水桝A-22	H=0.7m	A1	2次
集水桝A-23	H=0.7m	A1	2次

集水桝蓋(タイプA1)S=1:10

細目、ノンスリップ、T25

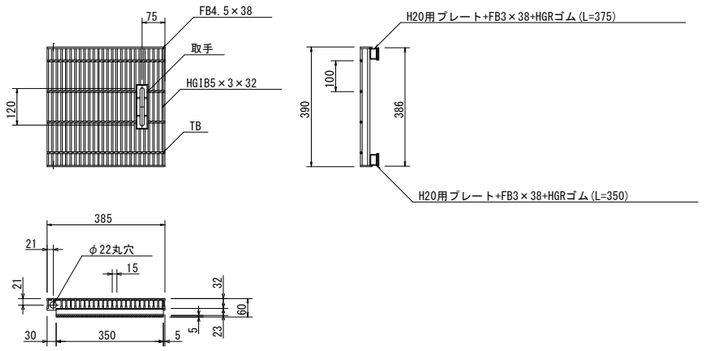

集水桝蓋(タイプA2)S=1:10

普通、T2

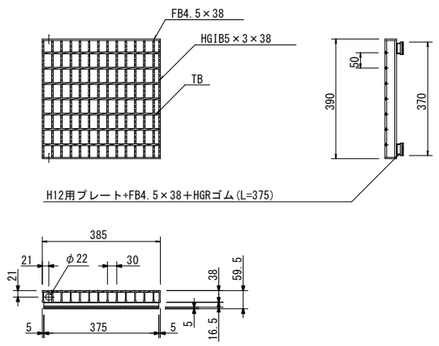

注意
・T25の蓋については110° 開閉式とし、T2タイプの蓋については落とし込み式とする。

集水桝B　S=1:20

110° 開閉タイプ

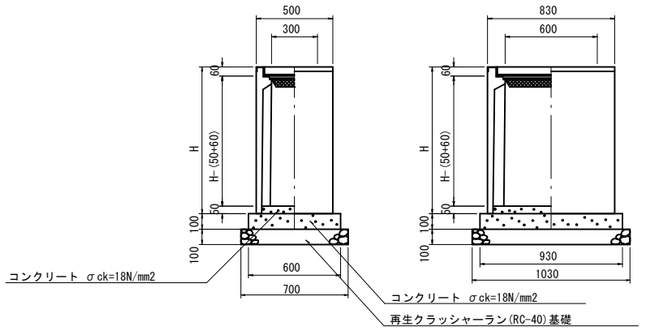

呼び径	H
300×600×600	660
300×600×700	760
300×600×800	860
300×600×900	960
300×600×1000	1060
300×600×1200	1260
300×600×1400	1460

名　称	規　格	工区
集水桝B-1	H=1.4m	2次
集水桝B-2	H=0.9m	2次
集水桝B-3	H=1.2m	2次
集水桝B-4	H=0.7m	2次
集水桝B-5	H=1.4m	2次
集水桝B-6	H=1.4m	2次
集水桝B-7	H=1.0m	2次
集水桝B-8	H=0.7m	1次
集水桝B-9	H=1.2m	1次
集水桝B-10	H=1.2m	1次
集水桝B-11	H=1.2m	1次
集水桝B-12	H=1.4m	1次
集水桝B-13	H=1.2m	1次

集水桝蓋(タイプB)S=1:10

細目、ノンスリップ、T25

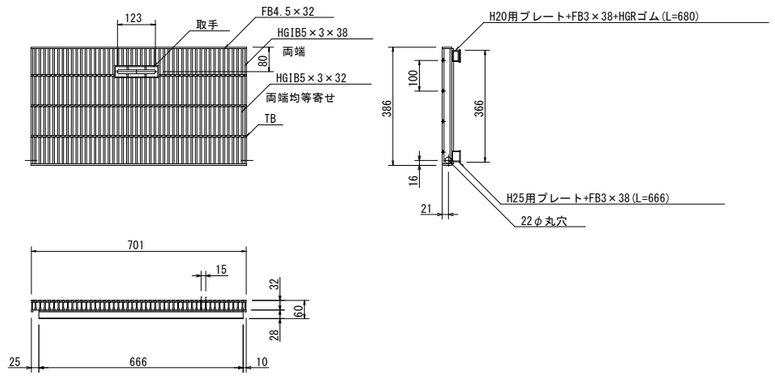

集水桝C　S=1:20

110° 開閉タイプ

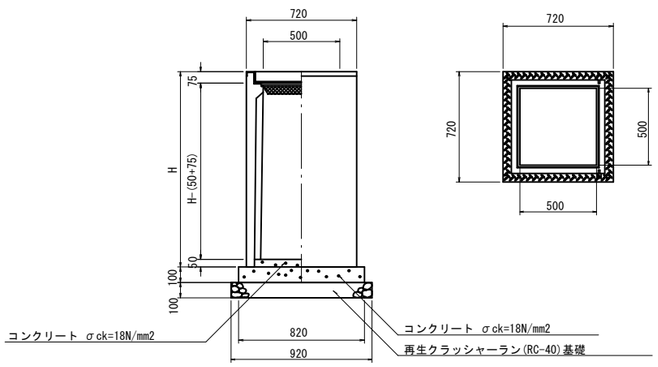

呼び径	H
500×500×1200	1275
500×500×1400	1475

名　称	規　格	工区
集水桝C-1	H=1.4m	1次
集水桝C-2	H=1.2m	1次

集水桝蓋(タイプC)S=1:10

細目、ノンスリップ、T25

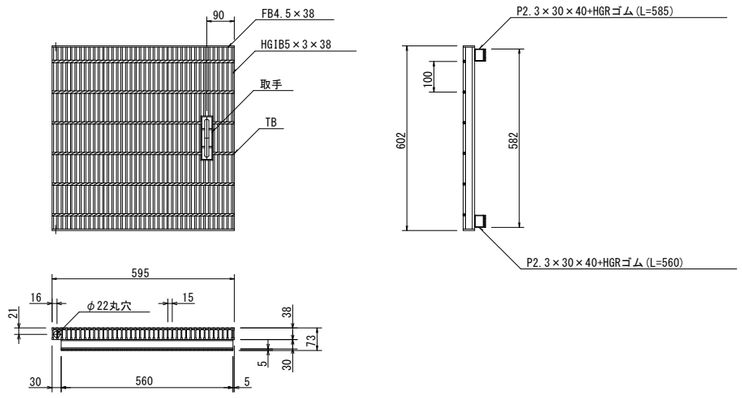

工事名	国市浜公園駐車場等整備工事		
図面名	雨水排水構造図(3)		
年月日			
尺度	図　示	図面番号	20 / 49
会社名			
事務所名	尾鷲市役所		

雨水排水構造図(4)

プレキャストマンホール

1号組立マンホール構造図(内径900mm)

横断面図

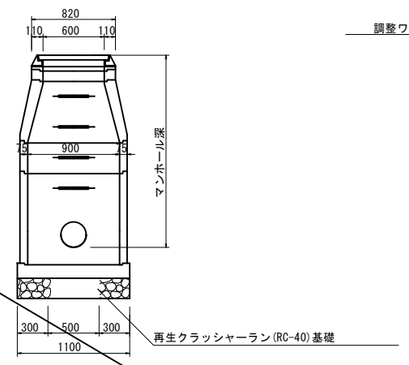

縦断面図

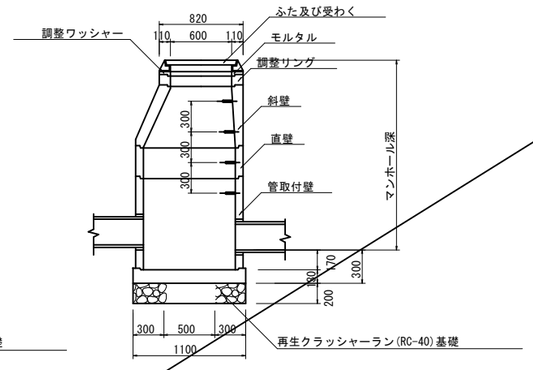

1号マンホール

マンホール番号	マンホール深	工区
M-H号-1	1.834	2次
M-H号-2	1.509	2次
M-H号-3	1.275	2次
M-H号-4	1.208	2次
M-H号-5	1.064	2次
M-H号-6	1.639	1次
M-H号-7	1.312	1次
M-H号-8	1.447	1次
M-H号-9	1.520	1次
M-H号-10	1.828	1次
M-H号-11	2.295	1次
M-H号-12	1.299	1次

1号マンホール数量表

マンホール番号	底版	管取付壁				床版斜壁	斜壁 (0.9-0.6)		調整リング			調整金具		蓋・受枠	削孔					
	130	90	120	150	180	15	30	45	5	10	15	25	45	φ600	VUφ250	VUφ300	VUφ350	VUφ400	VUφ450	VUφ500
M-H号-1	1			1			1		1				1	1						1
M-H号-2	1		1				1		1			1		1			1		1	
M-H号-3	1	1					1			1		1		1	1				1	
M-H号-4	1	1					1		1			1		1					1	
M-H号-5	1	1				1			1			1		1					1	
M-H号-6	1		1				1				1		1	1	2					
M-H号-7	1	1					1				1	1		1		1				
M-H号-8	1		1			1				1			1	1	1	1				
M-H号-9	1		1				1		1			1		1	1		1			
M-H号-10	1			1			1		1				1	1	1			1		
M-H号-11	1				1			1	1				1	1		2				
M-H号-12	1	1					1			1			1	1	2	1				

工 事 名	国市浜公園駐車場等整備工事		
図 面 名	雨水排水構造図(4)		
年 月 日			
尺 度	図 示	図面番号	21 / 49
会 社 名			
事務所名	尾 鷲 市 役 所		

雨水排水構造図(5)

プレキャストマンホール

2号組立マンホール構造図(内径1200mm)

横断面図

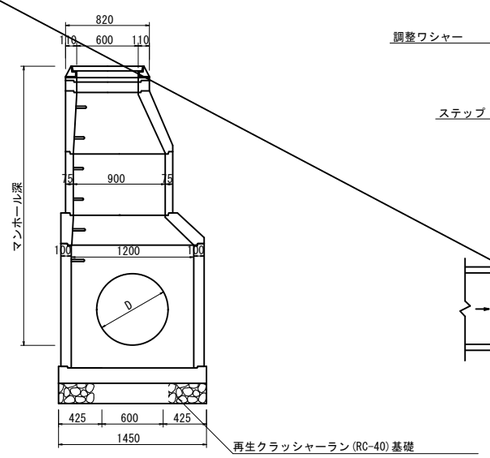

縦断面図

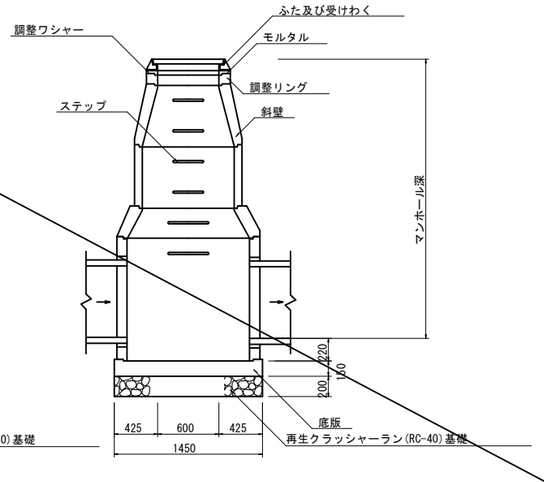

3号組立マンホール構造図(内径1500mm)

横断面図

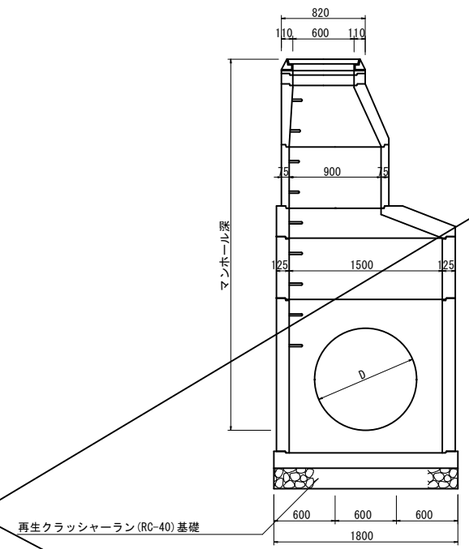

縦断面図

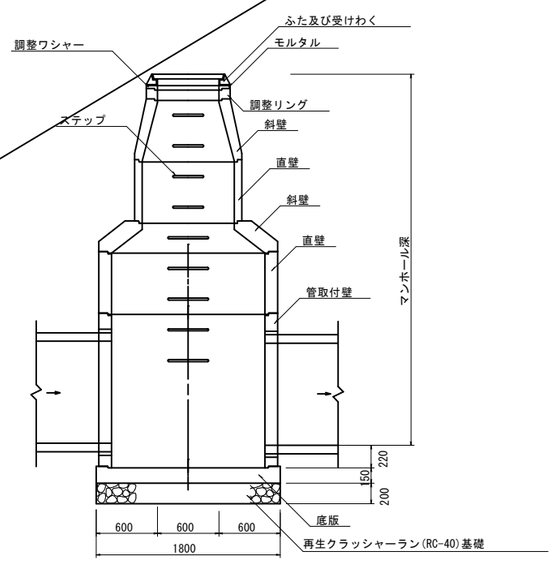

2号マンホール

マンホール番号	マンホール深	工区
M-2号-1	3.298	1次
M-2号-2	1.924	1次
M-2号-3	1.499	1次
M-2号-4	1.169	1次

2号マンホール数量表

マンホール番号	底版	管取付壁			床版斜壁	斜壁 (1.2-0.9)	斜壁 (0.9-0.6)	斜壁 (1.2-0.6)		調整リング	調整金具		蓋・受枠	削孔				
	150	120	150	240	20	30	60	30	45	5	25	45	φ600	VUφ300	VUφ350	VUφ450	VUφ500	HPφ600
M-2号-1	1			1		1	1			1	1		1			1		1
M-2号-2	1		1						1	1	1		1	1	2			
M-2号-3	1	1						1		1		1	1		1			1
M-2号-4	1	1			1						1		1		1		1	

3号マンホール

マンホール番号	マンホール深	工区
M-3号-1	2.439	2次
M-3号-2	1.911	2次

3号マンホール数量表

マンホール番号	底版	管取付壁		床版斜壁	斜壁 (1.5-0.9)	斜壁 (0.9-0.6)	直壁 (0.9)	調整リング	調整金具		蓋・受枠	削孔			
	150	120	180	20	30	60	30	10	25	45	φ600	VUφ350	VUφ450	VUφ500	HPφ700
M-3号-1	1	1			1	1	1	1		1	1				1
M-3号-2	1		1	1					1		1	1	1	2	

工事名	国市浜公園駐車場等整備工事		
図面名	雨水排水構造図(5)		
年月日			
尺度	図示	図面番号	22 / 49
会社名			
事務所名	尾鷲市役所		

雨水排水構造図(6)

M2-2 上部円形部変更　S=1:30

角形特５号(2100×2100)

平　面　図

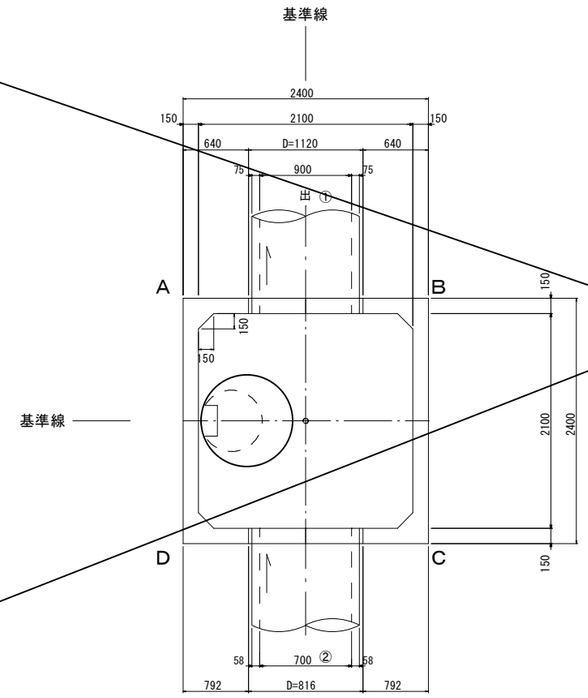

現況取外し図

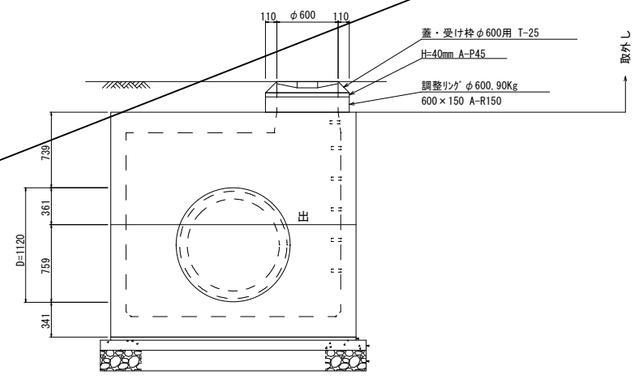

ﾏﾝﾎｰﾙ番号	流出管		流入管						
	管種	角度(度)	管種	呼び	管底高 (m)	落差 (m)	角度 (度)	方向	移動量 (mm)	中心距離 (mm)
ﾏﾝﾎｰﾙ号数	呼　び	方向								
ﾏﾝﾎｰﾙ深さ (m)	管底高 (m)	移動量 (mm)								
M2-2 角形特５号 3.074m 地盤高 4.600m	HP 900 1.526m 中心距離 1050.0mm	基点　0° AB面 0	HP ① HP ②	900 700	1.526 1.526	0.000 0.000	180.0° 180.0°	CD面 AB面	0	050.0

注）Ｄは開口部寸法を示す。

Ａ－Ｄ面

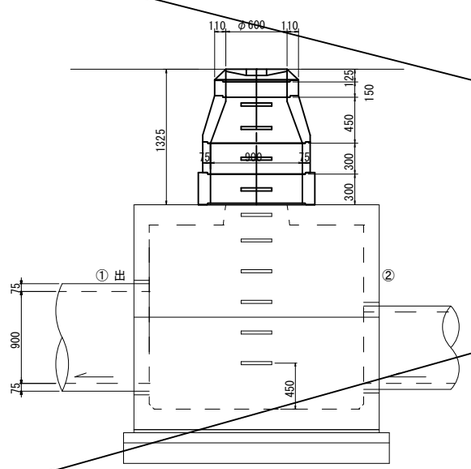

Ｃ－Ｄ面

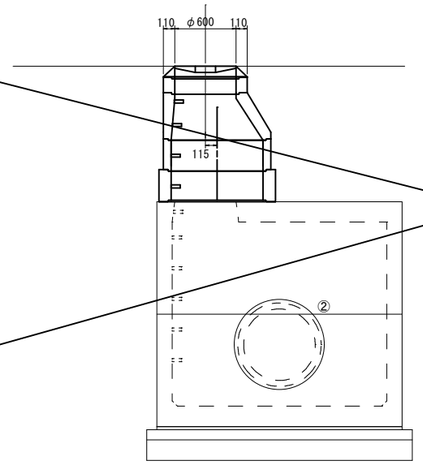

Ｂ－Ｃ面

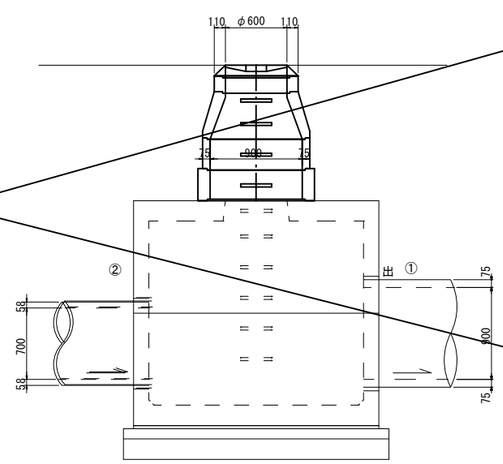

Ａ－Ｂ面

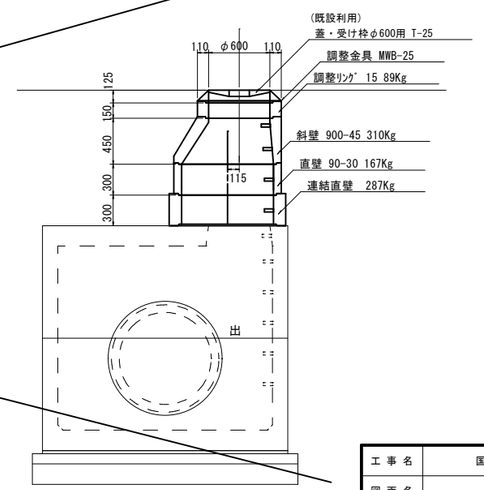

工事名	国市浜公園駐車場等整備工事		
図面名	雨水排水構造図(6)		
年月日			
尺度	図　示	図面番号	23 / 49
会社名			
事務所名	尾鷲市役所		

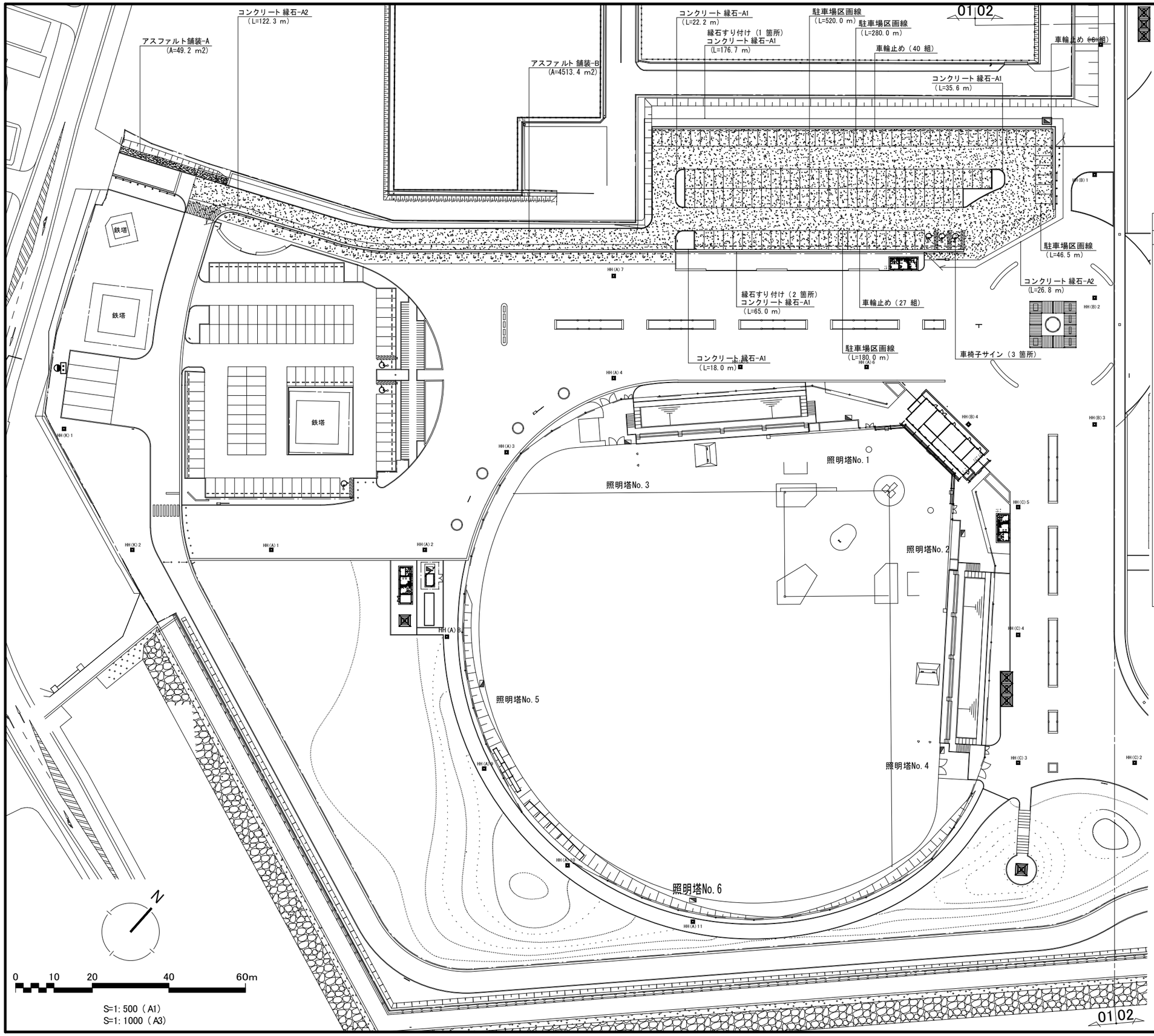

Key Plan

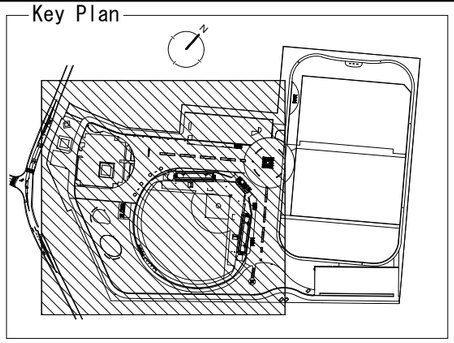

工 種	名 称	摘 要	数 量	単位	備 考
施設整備					
園路広場整備工					
アスファルト 系舗装工					
	アスファルト 舗装-A	密粒度アスコン 厚40		m2	歩道
	アスファルト 舗装-B	密粒度アスコン 厚50	4090.3	m2	車道
区画線工					
	停止線	溶融式 巾450		m	白色
	歩行者横断線	溶融式 巾450		m	白色
	駐車場区画線	溶融式 巾150	1026.5	m	白色
	車椅子サイン	区画内カラー塗装	3	箇所	溶融式 巾150~300
	駐輪場区画線	溶融式 巾100		m	白色
園路縁石工					
	コンクリート 縁石-A1	150/170×200×600	439.9	m	H=150
	コンクリート 縁石-A2	163/170×70×600	176.3	m	H=20 (切下げ)
	縁石すり 付け	L=600	4	箇所	H=20~150
	コンクリート 縁石-B1	150×150×600		m	H=20
	車輪止め	H=120 L=600	73	組	2 個/組

工 事 名	国市浜公園駐車場等整備工事		
図 面 名	道路・駐車場舗装平面図		
年 月 日			
尺 度	(A1)S=1:500 (A3)S=1:1000	図面番号	24 / 49
会 社 名			
事務所名	尾 鷲 市 役 所		

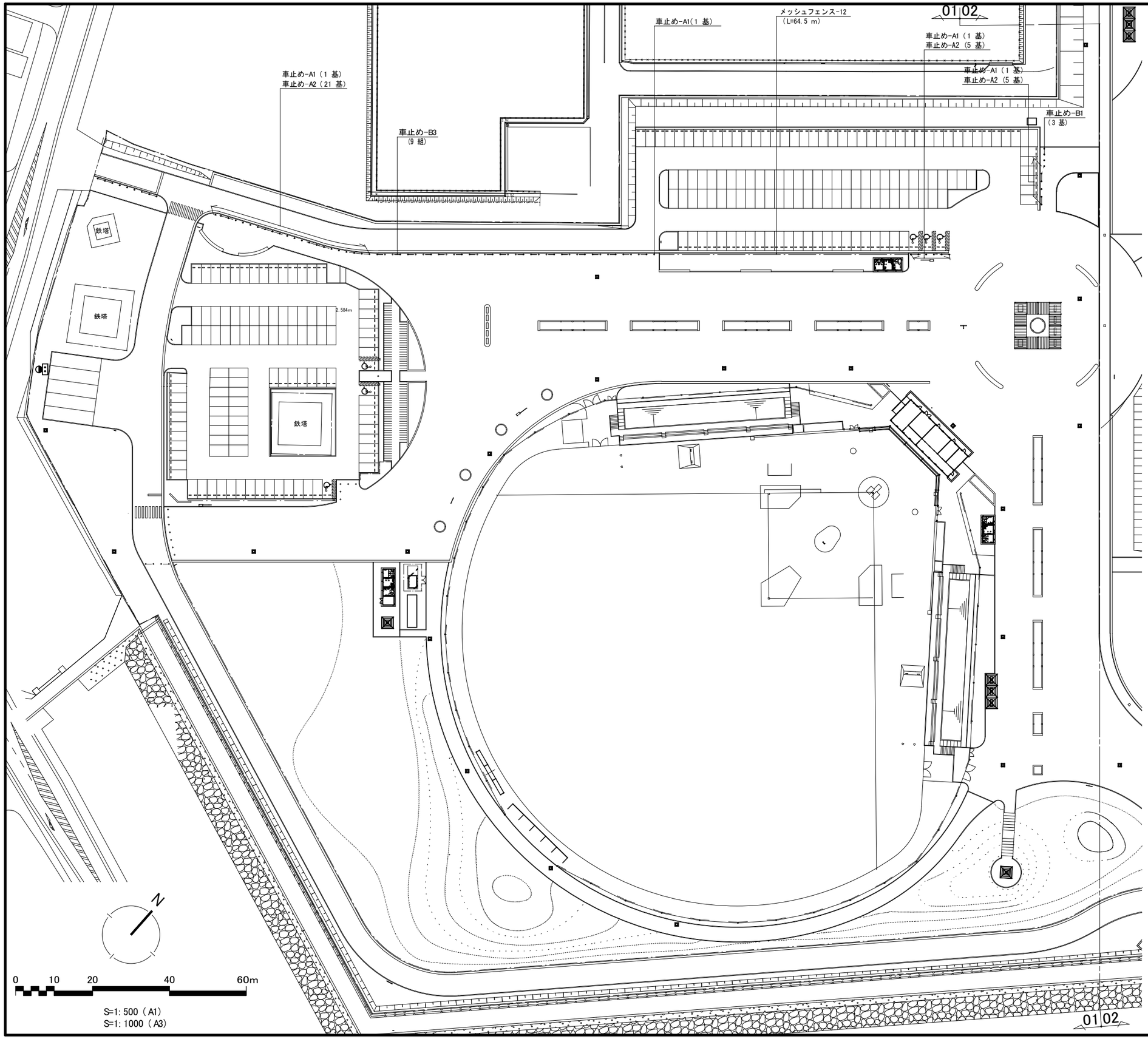

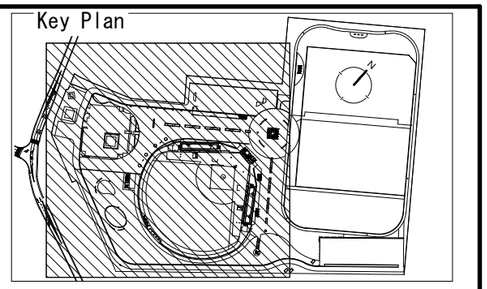

工　種	名　　称	摘　　要	数 量	単位	備　考
基盤整備					
擁　壁　工					
自立ウォール工					
	ゲート ウォール	H=1400　L=6500		箇所	園名サイン付
小型石積工					
	石積ウォール	H=600 （3 段積）		m	
施設整備					
修景施設整備工					
モニュメント工					
	モニュメント	6000×500　H=1700		箇所	
遊戯施設整備工					
遊具組立設置工					
	複合遊具			基	
	4 連ブランコ	安全柵 付		基	
	ロープウェイ	安全柵 付		基	
	幼児用遊具エリア	幼児用遊具8 種類		式	
サービス施設整備工					
ベンチ･テーブル工					
	ベンチ	L=1800		基	
	縁　台	1800×895		基	
	ウォールベンチ-A	W=1000　L=10000		箇所	
	ウォールベンチ-B	W=1000　L=7700		箇所	
	ウォールベンチ-C	W=750　L=8000		箇所	
	ウォールベンチ-D	W=500　L=8000		箇所	
サイン施設工					
	総合案内板	W=1532　H=1800		基	
	解説サイン	W=932　H=1800		基	
	名称サイン	W=482　H=1800		基	
	誘導サイン-1	H=2700　1 枚表示		基	
	誘導サイン-2	H=2700　2 枚表示		基	
	誘導サイン-3	H=2700　3 枚表示		基	
	車いす区画サイン	W=482　H=1800		基	
管理施設整備工					
柵　工					
	メッシュフェンス-12	H=1200	64.5	m	
	メッシュフェンス-15	H=1500		m	
	メッシュフェンス-20	H=2000		m	
	メッシュフェンス-8	H=800（ ARタイプ）		m	
	フェンス門扉20	H=2000　両開き		箇所	
	フェンス門扉8	H=800　片開き		箇所	
	パイプ柵-15	H=1500		m	
	横断防止柵	H=800		m	
車止め工					
	車止め-A1	φ114.3 H=850（固定式）	17	基	
	車止め-A2	φ114.3 H=850（固定式）	35	基	鎖付
	車止め-B1	φ114.3 H=850（可動式）	3	基	
	車止め-B3	φ114.3 H=850（可動式）	7	組	鎖連結（4 連）
建築施設組立設置工					
パーゴラ工					
	1 連東屋	3000×3000		基	
	3 連東屋	9000×3000		基	
	連結パーゴラ	12000×12000		基	

工 事 名	国市浜公園駐車場等整備工事		
図 面 名	施設平面図(1)		
年 月 日			
尺 度	(A1) S=1:500 (A3) S=1:1000	図面番号	25 / 49
会 社 名			
事務所名	尾 鷲 市 役 所		

標準断面図(1)　S=1:100(A1)

断面位置図

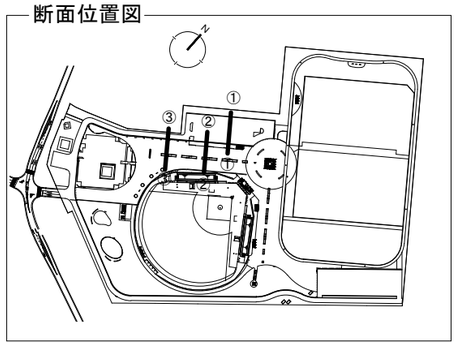

① ー ① 断面図

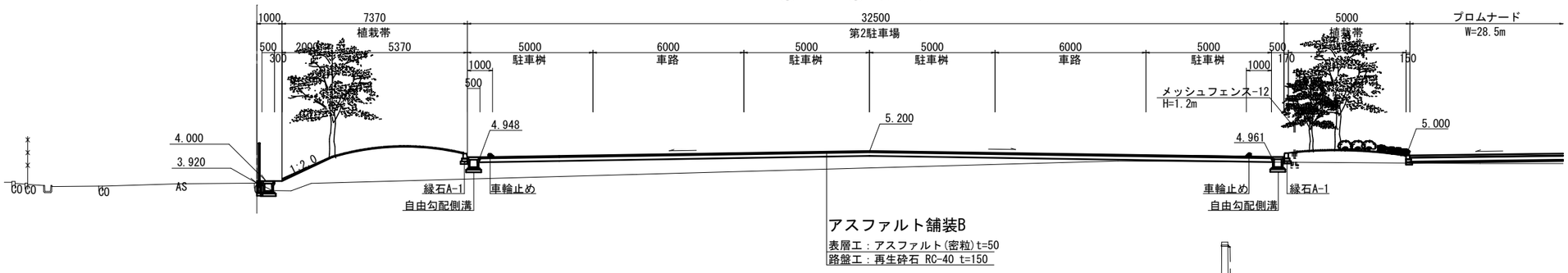

② ー ② 断面図

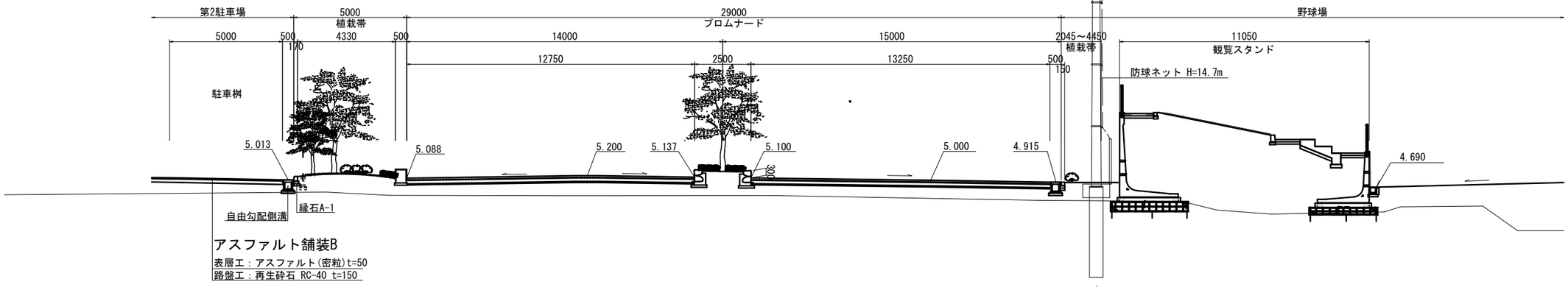

③ ー ③ 断面図

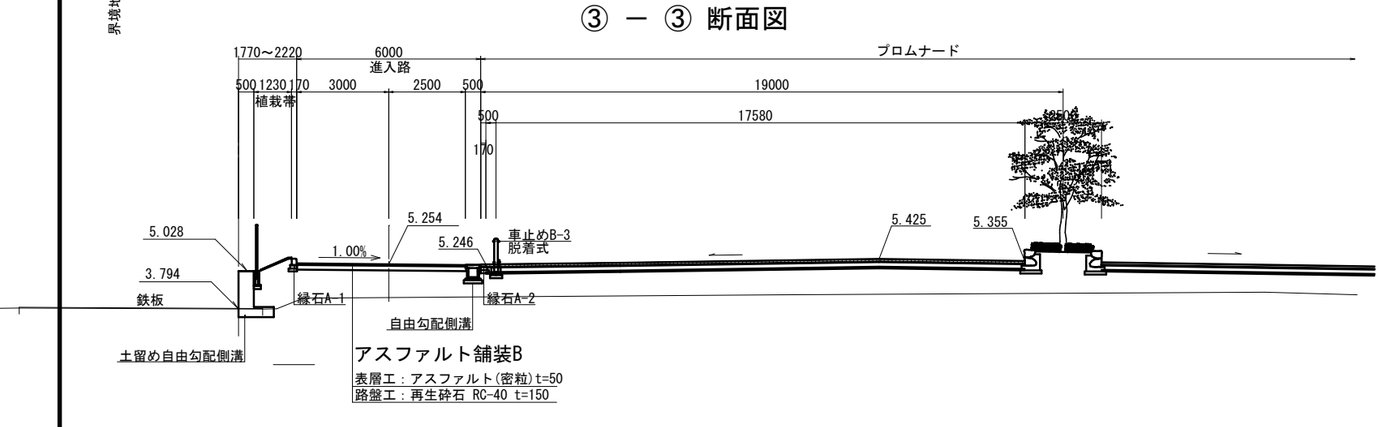

④ ー ④ 断面図

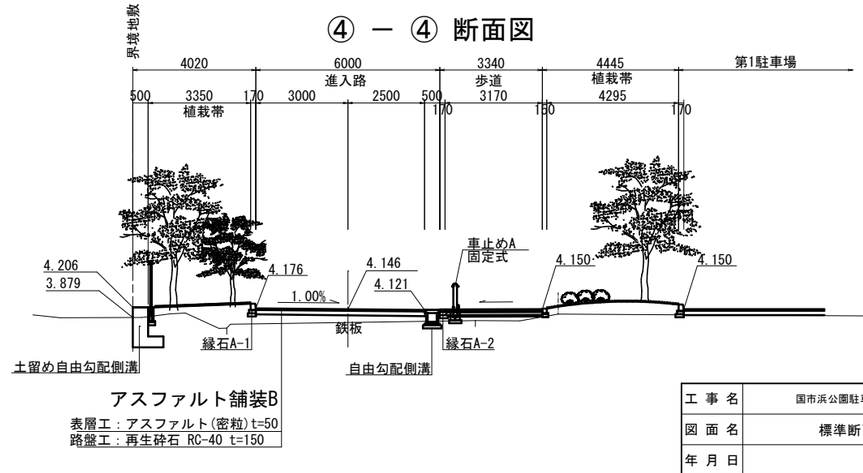

工事名	国市浜公園駐車場等整備工事		
図面名	標準断面図(1)		
年月日			
尺度	1：100(A1) 1：200(A3)	図面番号	26 / 49
会社名			
事務所名	尾鷲市役所		

標準断面図(2) S=1:50(A1)

⑤ ― ⑤ 断面図

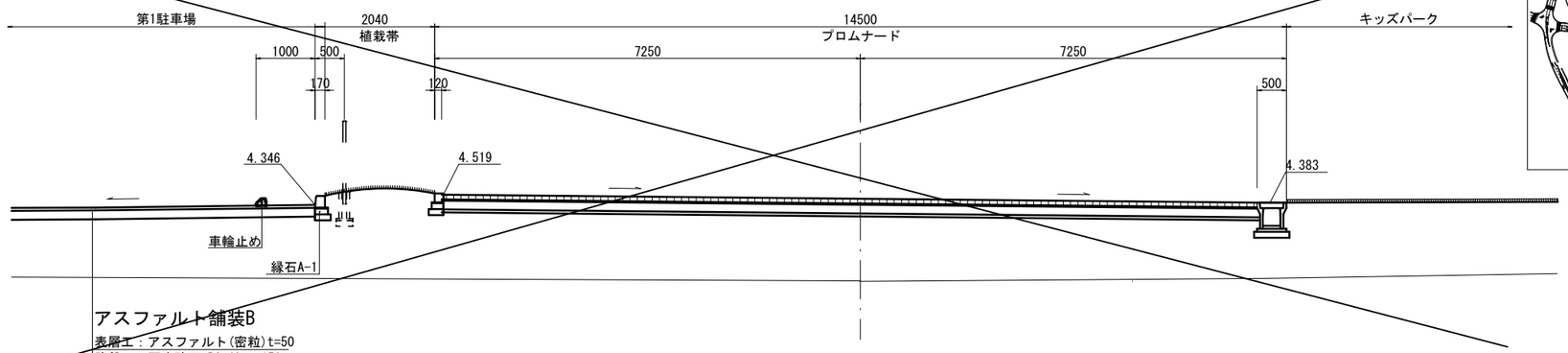

アスファルト舗装B
表層工：アスファルト(密粒)t=50
路盤工：再生砕石 RC-40 t=150

断面位置図

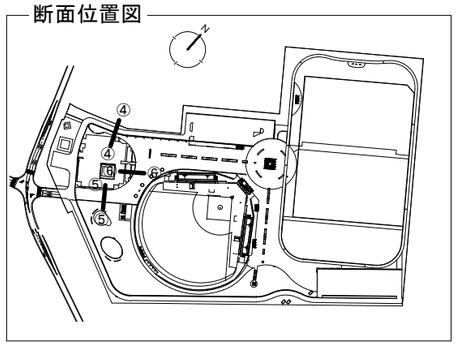

⑥ ― ⑥ 断面図

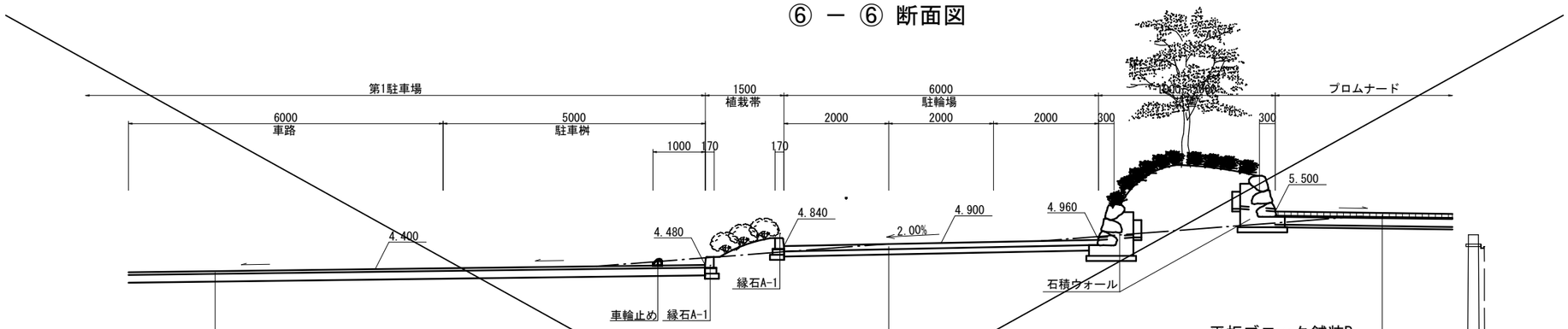

アスファルト舗装B
表層工：アスファルト(密粒)t=50
路盤工：再生砕石 RC-40 t=150

コンクリート舗装B
仕上げ：ハケ引き仕上げ
表層工：コンクリート(18-8-40BB) t=100
溶接金網 φ6 150×150
路盤工：再生砕石 RC-40 t=150

平板ブロック舗装B
表層工：平板ブロック t=80
クッション砂 t=20
透水シート
路盤工：再生砕石 RC-40 t=150
フィルター層(砂) t=50

⑦ ― ⑦ 断面図

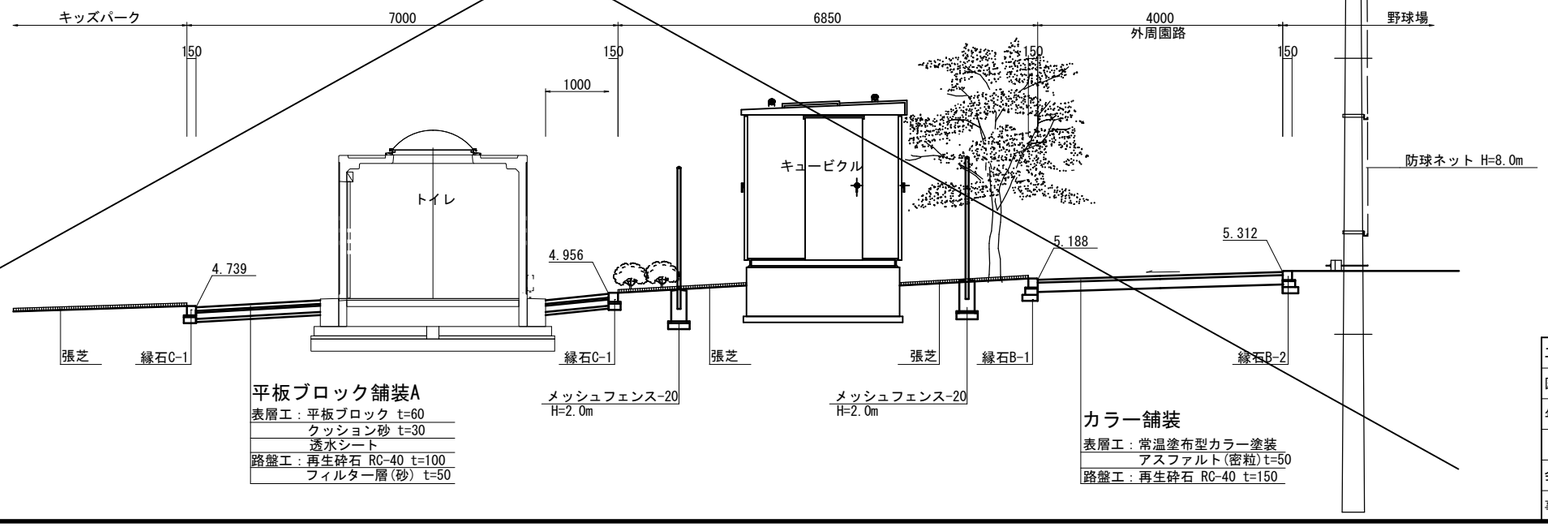

平板ブロック舗装A
表層工：平板ブロック t=60
クッション砂 t=30
透水シート
路盤工：再生砕石 RC-40 t=100
フィルター層(砂) t=50

カラー舗装
表層工：常温塗布型カラー塗装
アスファルト(密粒)t=50
路盤工：再生砕石 RC-40 t=150

工事名	国市浜公園駐車場等整備工事		
図面名	標準断面図(2)		
年月日			
尺度	1：50(A1) 1：100(A3)	図面番号	27 / 49
会社名			
事務所名	尾鷲市役所		

ゲート ウォール

A1 : S =1/4, 1/20, 1/30, 1/50
A3 : S =1/8, 1/40, 1/60, 1/100

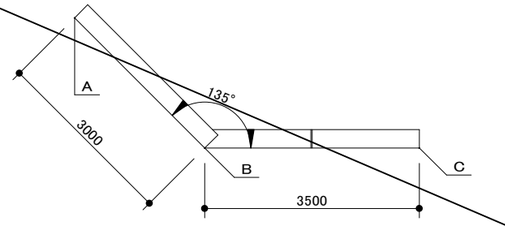

平 面 図 1:50

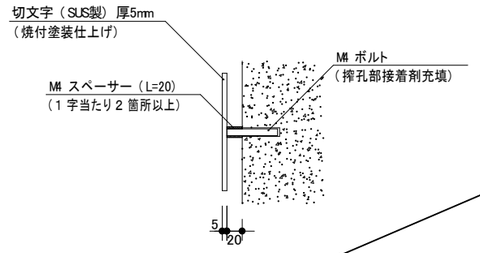

園名サイン取付詳細図

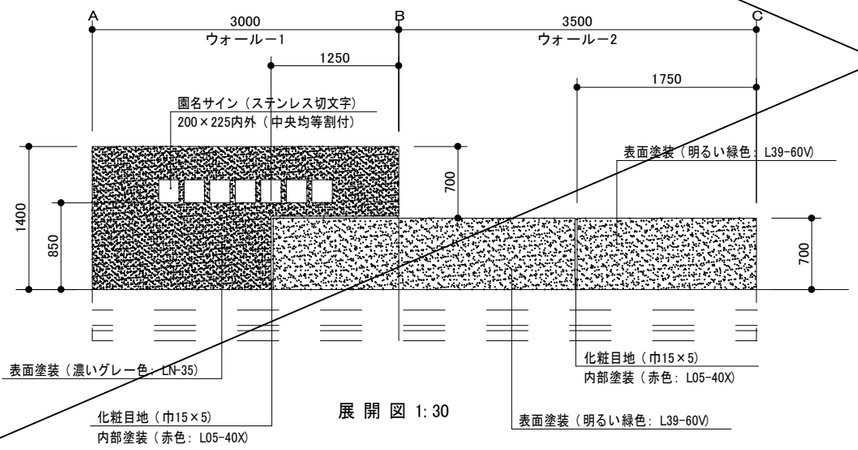

展 開 図 1:30

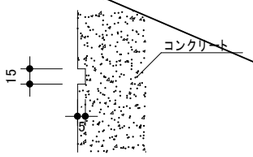

化粧目地詳細図 1:4

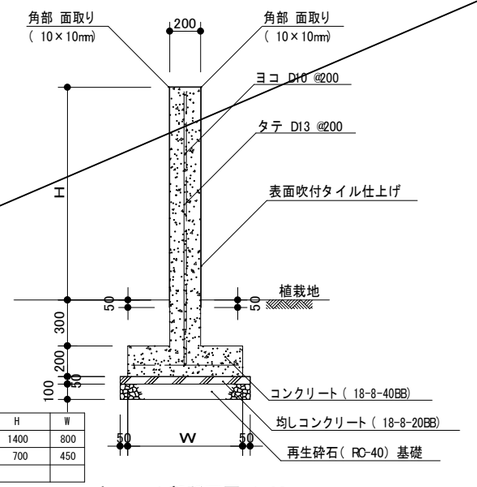

	H	W
ウォール－1	1400	800
ウォール－2	700	450

ウォール部断面図 1:20

指 示 事 項

- 吹付タイル仕上げは、主材層はエポキシ樹脂系吹付仕上げ、上塗りは ウレタン系仕上げとする。
- ゲート ウォール裏面は、表面同様に化粧目地及び吹付タイル仕上げとする。
- サイン切文字はステンレス製とし、厚5mm焼付塗装仕上げとする。
- サイン文字の大きさは1 字当り200×225程度で字体はゴシック調文字とし、字体サンプルを設計担当課へ提出し、承認を得るものとする。
- 切文字のピン止めは、1 字当たり 2 箇所以上とする。
- 図面内で示した色番号は、（財）日本塗料工業会発行の2021年度版「塗料用標準色」（ポケット 版）による。

石積ウォール

A1 : S =1/20
A3 : S =1/40

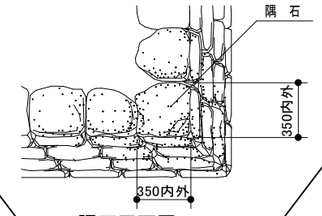

隅石平面図
（ 参考図）

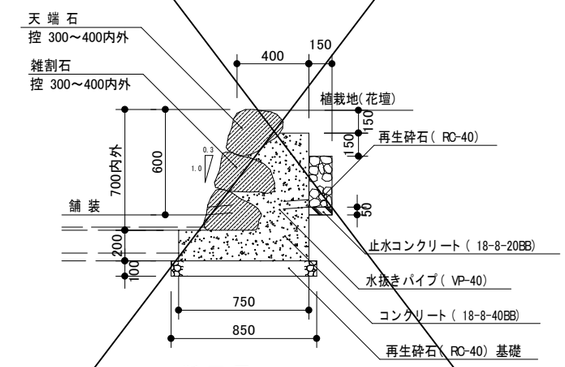

断 面 図 1:20

指 示 事 項

- 雑割石は中国産御影石(白系)とし、面の短辺長が20～30cm内外を標準とする。ただし、天端石及び隅石は除く。
- 伸縮目地は杉板1 等ア9mmとし、@20mを標準とする。
- 水抜き穴は3.0m2当り1ヶ所を標準とし、吸出防止材を設置する。

コンクリート 舗装－A , B

A1 : S =1/2, 1/5, 1/10, 1/50
A3 : S =1/4, 1/10, 1/20, 1/100

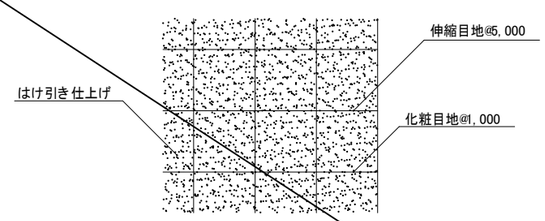

標準平面図 1:50

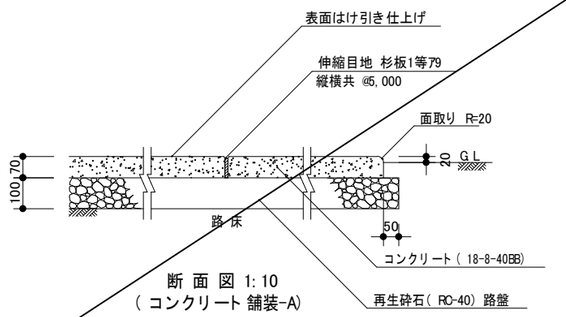

断 面 図 1:10
（ コンクリート 舗装-A）

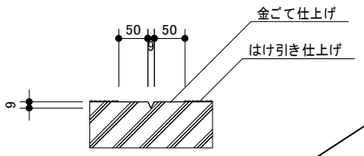

化粧目地詳細図 1:5

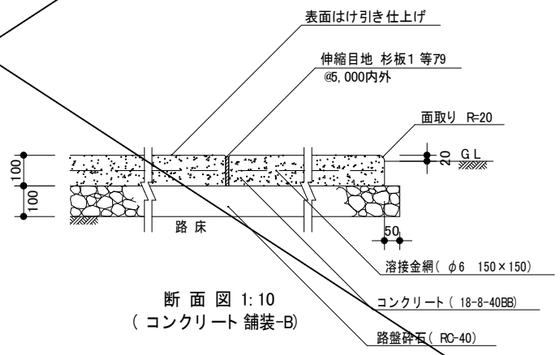

断 面 図 1:10
（ コンクリート 舗装-B）

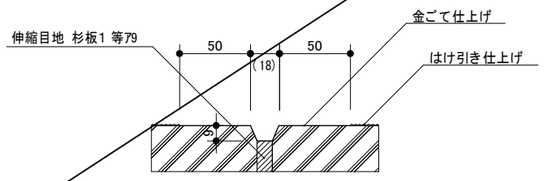

伸縮目地詳細図 1:2

指 示 事 項

- コンクリート 舗装-Bの路床設計CBRは3%以上とする。

アスファルト 舗装－A

A1 : S =1/10
A3 : S =1/20

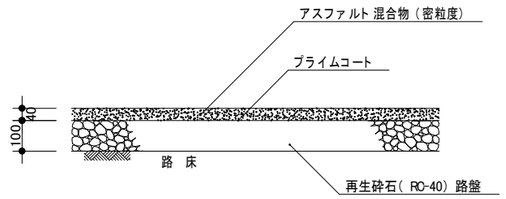

断 面 図 1:10

指 示 事 項

- アスファルト 混合物の粗骨材最大寸法は、13mmとする。

アスファルト 舗装－B

A1 : S =1/10
A3 : S =1/20

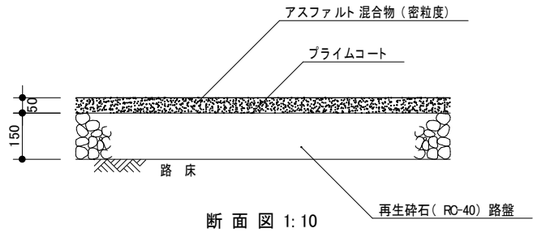

断 面 図 1:10

指 示 事 項

- アスファルト 混合物の粗骨材最大寸法は、13mmとする。
- 路床設計CBRは3%以上とする。

カラー舗装

A1 : S =1/10
A3 : S =1/20

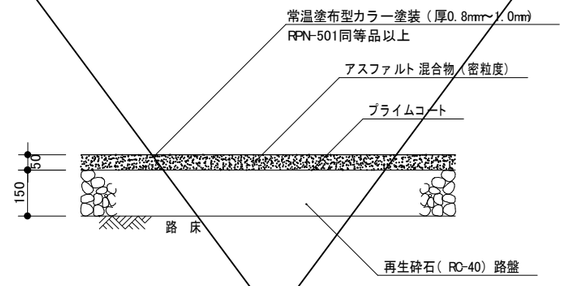

断 面 図 1:10

指 示 事 項

- アスファルト 混合物の粗骨材最大寸法は、13mmとする。
- カラー塗装の仕上げ厚は参考値とする。
- 路床設計CBRは3%以上とする。

工 事 名	国市浜公園駐車場等整備工事		
図 面 名	詳 細 図(1)		
年 月 日			
尺 度	(A1) 図 示 (A3) 図 示/2	図面番号	28 / 49
会 社 名			
事務所名	尾 鷲 市 役 所		

平板ブロック舗装ーA，B

A1 ： S=1/10
A3 ： S=1/20

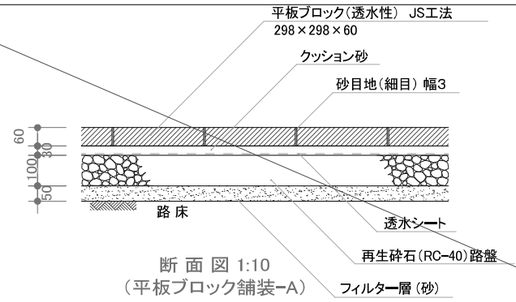

断 面 図 1:10
（平板ブロック舗装-A）

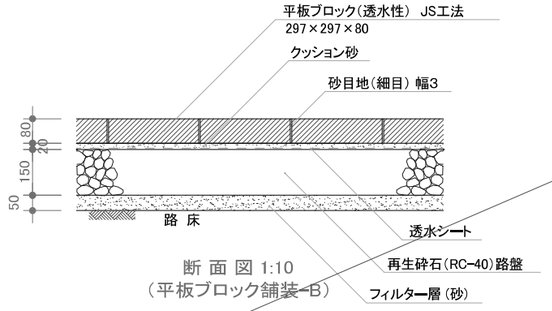

断 面 図 1:10
（平板ブロック舗装-B）

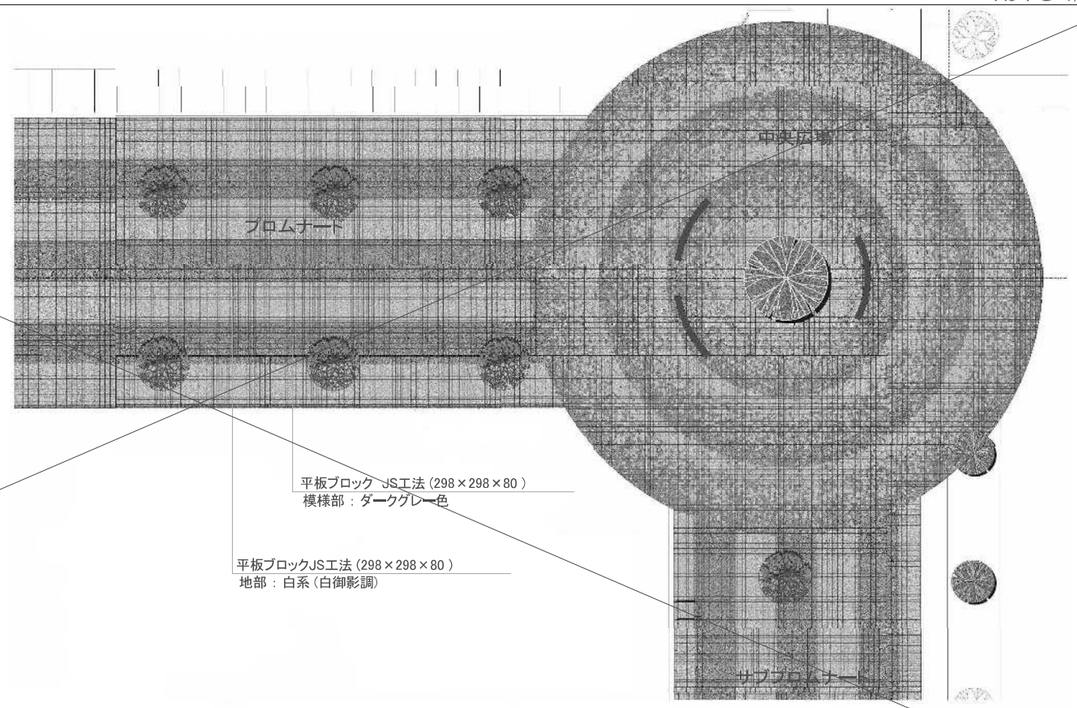

平板ブロック舗装敷設パターン図（参考図）

指 示 事 項

- フィルター層（砂）は敷砂（0.075mmのふるい通過量が6.0%以下）とする。
- 透水シートの材質については下記による。
  透水係数 10^{-2}cm/sec以上
  引張り強度 245N/ 5cm以上（JIS L 1096）
- 平板ブロック（透水性） JS工法の張りパターンは、いも目地とする。

ゴムチップ舗装ー1，2

A1 ： S=1/10
A3 ： S=1/20

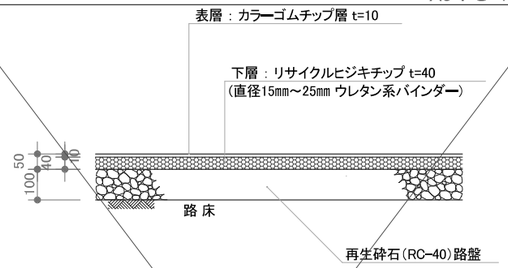

断 面 図 1:10
（ゴムチップ舗装-1）

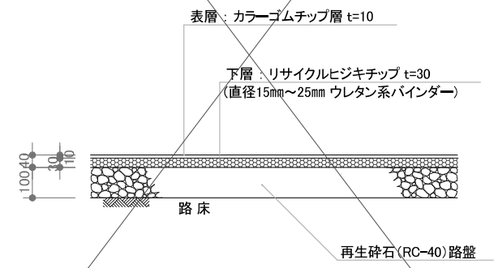

断 面 図 1:10
（ゴムチップ舗装-2）

指 示 事 項

- ゴムチップの色は監督員の指示による。
- ゴムチップ舗装は、生産物賠償責任保険に加入の製品とする。

ゴムチップ舗装ー3

A1 ： S=1/10
A3 ： S=1/20

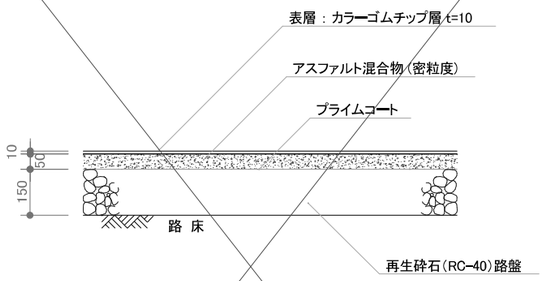

断 面 図 1:10

指 示 事 項

- ゴムチップの色は監督員の指示による。
- アスファルト混合物の粗骨材最大寸法は、13mmとする。
- 路床設計CBRは3%以上とする。

車椅子サイン

A1 ： S=1/100
A3 ： S=1/200

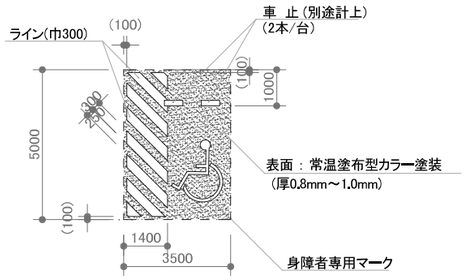

平 面 図 1:100

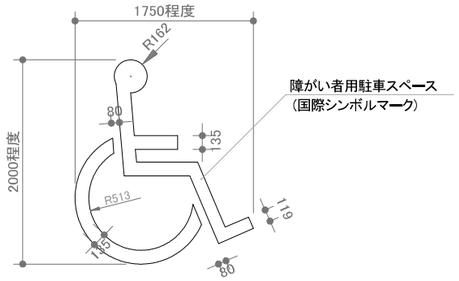

身障者専用マーク詳細図

指 示 事 項

- 駐車場ラインは溶融式とする。
- 身障者専用マークは溶融式とし、寸法及びデザインは参考とする。
- 身障者駐車表示の色は白色とする。
- 常温塗布型カラー塗装は水性アクリル樹脂塗料（2回塗り）とし、アスファルト舗装(別途計上)面に塗布するものとする。また、色は明るい青色とする。

コンクリート縁石ーA1

A1 ： S=1/10
A3 ： S=1/20

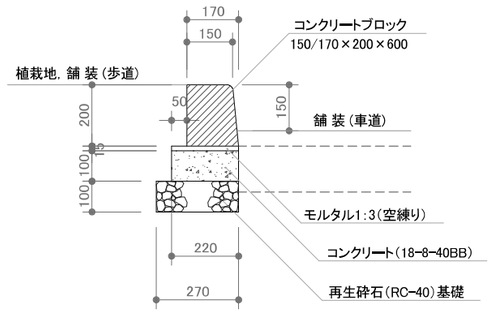

断 面 図 1:10

指 示 事 項

- 目地モルタルは配合1：2、目地幅 7mm とする。
- コンクリートブロック 150/170×200×600は、JIS規格品（A5371）とする。
- コンクリート基礎部分には、歴青系目地材 ア10mm @10mを標準とする伸縮目地を設ける。

コンクリート縁石ーA2

A1 ： S=1/10
A3 ： S=1/20

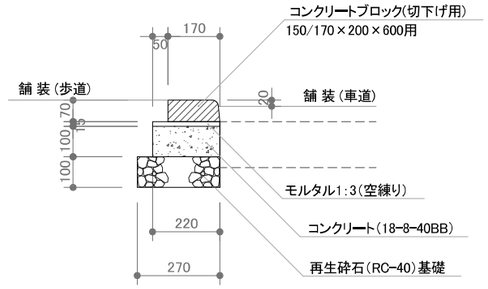

断 面 図 1:10

指 示 事 項

- 目地モルタルは配合1：2、目地幅 7mm とする。
- コンクリートブロック 150/170×200×600(切下げ用)は、JIS規格品（A5371）とする。
- コンクリート基礎部分には、歴青系目地材 ア10mm @10mを標準とする伸縮目地を設ける。

工 事 名	国市浜公園駐車場等整備工事		
図 面 名	詳 細 図(2)		
年 月 日			
尺 度	(A1) 図 示 (A3) 図 示/2	図面番号	29 / 49
会 社 名			
事務所名	尾 鷲 市 役 所		

縁石すり付け

A1 : S=1/10, 1/20
A3 : S=1/20, 1/40

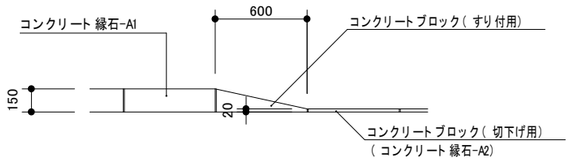

正 面 図 1:20

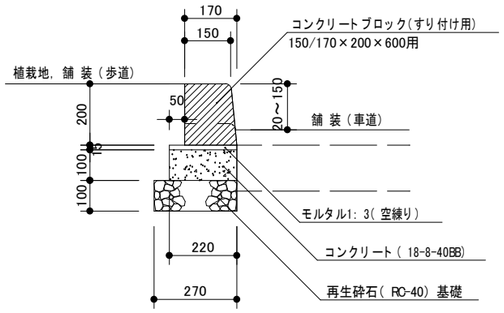

断 面 図 1:10

指 示 事 項

・ 目地モルタルは配合1 : 2 、目地幅 7mmとする。
・コンクリートブロック 150/170×200×600(すり付け用)は、JIS規格品(A5371) とする。

コンクリート 縁石ーB1

A1 : S=1/10
A3 : S=1/20

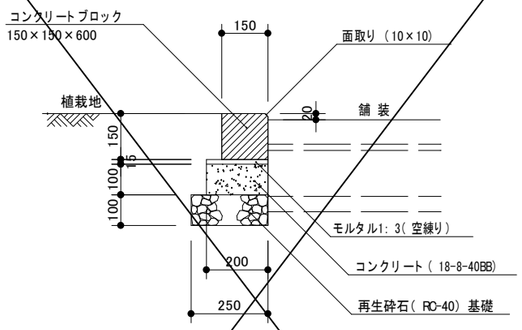

断 面 図 1:10

指 示 事 項

目地モルタルは配合1 : 2 、目地幅 7mmとする。
・コンクリートブロック 150×150×600は、JIS規格品(A5371) とする。
・コンクリート 基礎部分には、歴青系目地材 ア10mm @10mを標準とする伸縮目地を設ける。

コンクリート 縁石ーB2

A1 : S=1/10
A3 : S=1/20

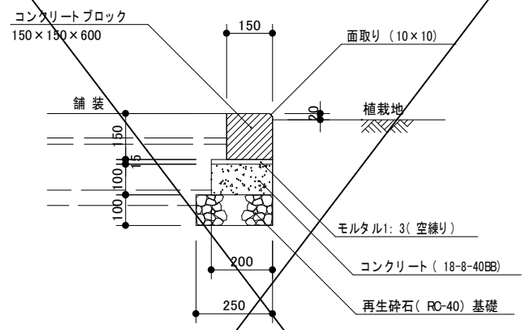

断 面 図 1:10

指 示 事 項

目地モルタルは配合1 : 2 、目地幅 7mmとする。
・コンクリートブロック 150×150×600は、JIS規格品(A5371) とする。
・コンクリート 基礎部分には、歴青系目地材 ア10mm @10mを標準とする伸縮目地を設ける。

コンクリート 縁石ーC1

A1 : S=1/10
A3 : S=1/20

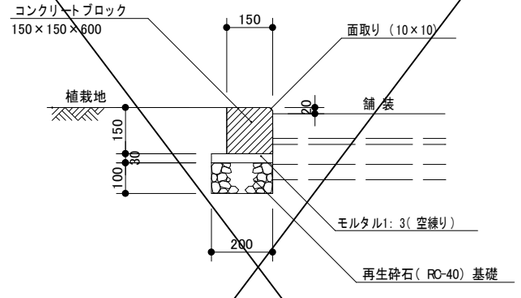

断 面 図 1:10

指 示 事 項

目地モルタルは配合1 : 2 、目地幅 7mmとする。
・コンクリートブロック 150×150×600は、JIS規格品(A5371) とする。

舗装止めーA

A1 : S=1/10
A3 : S=1/20

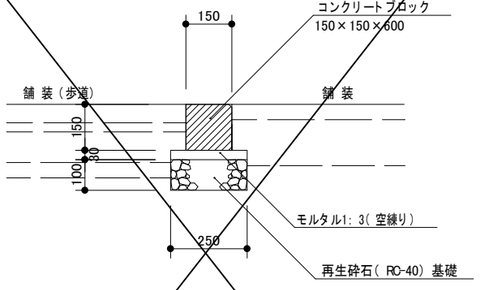

断 面 図 1:10

指 示 事 項

・ 目地モルタルは配合1 : 2 、目地幅 7mmとする。
・コンクリートブロック 150×150×600は、JIS規格品(A5371) とする。

舗装止めーB

A1 : S=1/10
A3 : S=1/20

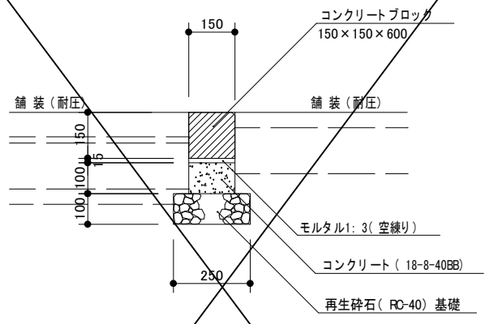

断 面 図 1:10

指 示 事 項

・ 目地モルタルは配合1 : 2 、目地幅 7mmとする。
・コンクリートブロック 150×150×600は、JIS規格品(A5371) とする。

車輪止め

A1 : S=1/20, 1/50
A3 : S=1/40, 1/100

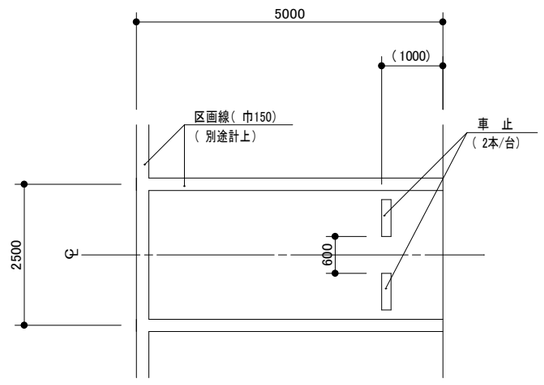

駐車場標準平面図 1:50

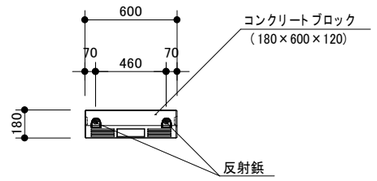

車輪止め平面図 1:20

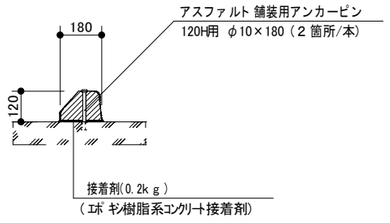

車輪止め断面図 1:20

指 示 事 項

・ パーキングブロックはコンクリート製とする。

工 事 名	国市浜公園駐車場等整備工事		
図 面 名	詳 細 図(3)		
年 月 日			
尺 度	(A1) 図 示 (A3) 図 示/2	図面番号	30 / 49
会 社 名			
事務所名	尾 鷲 市 役 所		

メッシュフェンスー12

A1 : S =1/5, 1/20
A3 : S =1/10, 1/40

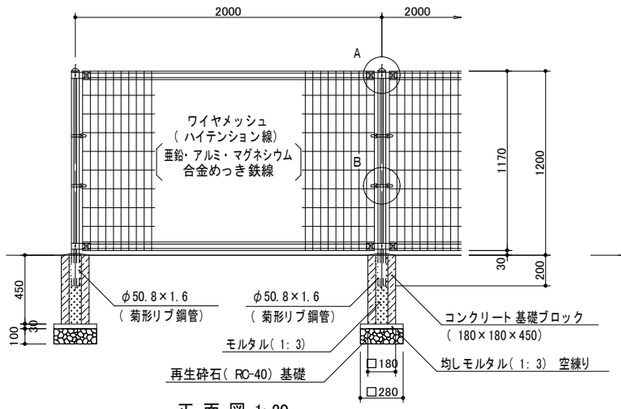

正 面 図 1:20

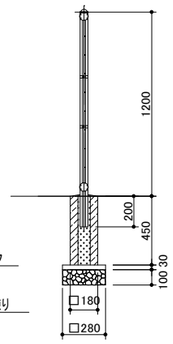

側 面 図 1:20

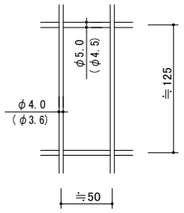

ワイヤメッシュ図
（ ）内は芯径を示す

パネル断面図

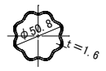

菊形リブ鋼管断面図

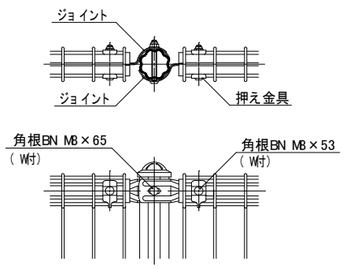

A 部取付図 1:5

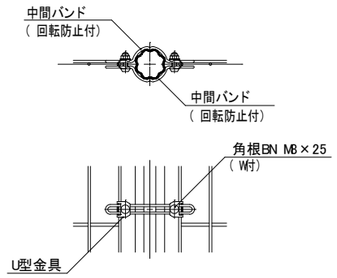

B部取付図 1:5

指 示 事 項

- 主柱、ジョイント 押え金具 ワイヤメッシュ ‥ 亜鉛・アルミ・マグネシウム合金めっきの上高耐候性樹脂粉体塗装
- バ ン ド ‥ 亜鉛・アルミ合金めっきの上高耐候性樹脂粉体塗装
- U 型 金 具 ‥ 亜鉛・アルミ・マグネシウム合金めっきの上防錆着色処理
- ボルト、ナット ‥ 溶融亜鉛めっきの上防錆着色処理

メッシュフェンスー15

A1 : S =1/5, 1/20
A3 : S =1/10, 1/40

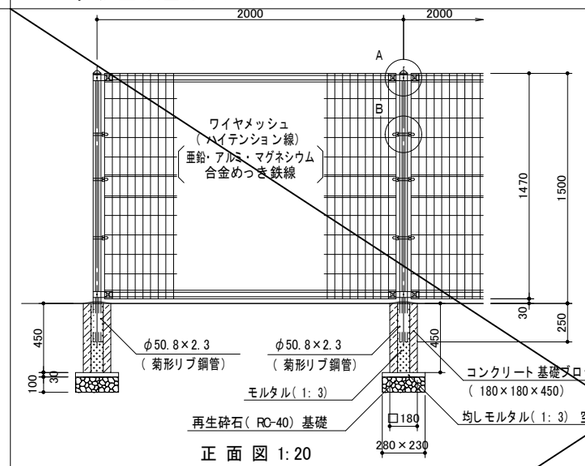

正 面 図 1:20

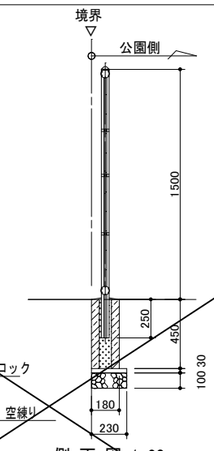

側 面 図 1:20

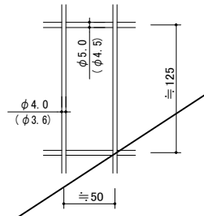

ワイヤメッシュ図
（ ）内は芯径を示す

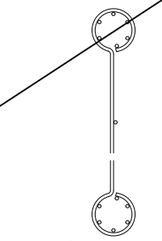

パネル断面図

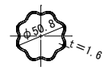

菊形リブ鋼管断面図

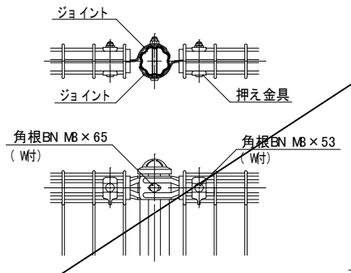

A 部取付図 1:5

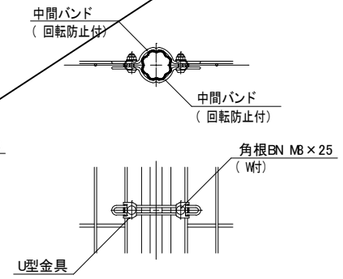

B部取付図 1:5

指 示 事 項

- 主柱、ジョイント 押え金具 ワイヤメッシュ ‥ 亜鉛・アルミ・マグネシウム合金めっきの上高耐候性樹脂粉体塗装
- バ ン ド ‥ 亜鉛・アルミ合金めっきの上高耐候性樹脂粉体塗装
- U 型 金 具 ‥ 亜鉛・アルミ・マグネシウム合金めっきの上防錆着色処理
- ボルト、ナット ‥ 溶融亜鉛めっきの上防錆着色処理

パイプ柵ー15

A1 : S =1/5, 1/20
A3 : S =1/10, 1/40

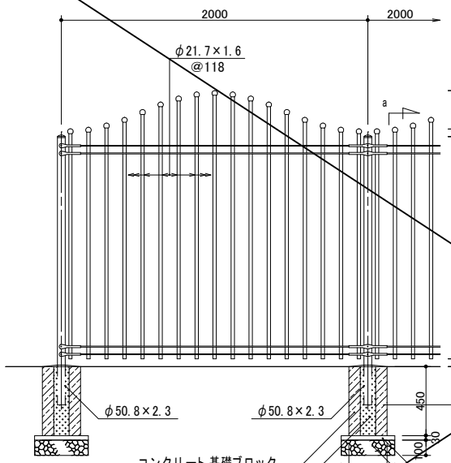

正 面 図 1:20

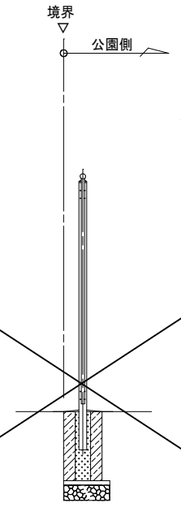

a ーa 側面図 1:20

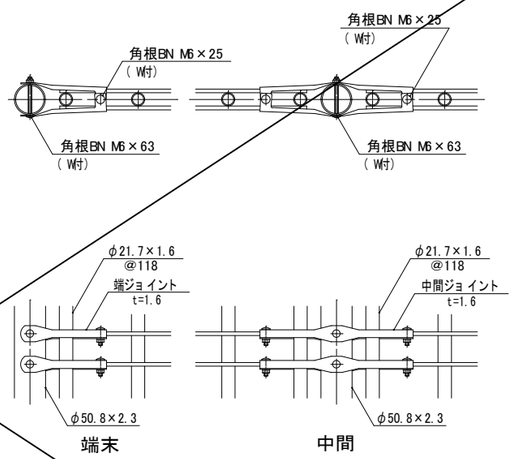

ジョイント取付図 1:5

指 示 事 項

- 外装は亜鉛・アルミ・マグネシウム合金めっきの上高耐候性樹脂粉体塗装とする。但し、線材は亜鉛めっきの上高耐候性樹脂粉体塗装とし、ボルト・ナットは溶融亜鉛めっきのみとする。

車止めーB1（可動式）

A1 : S =1/5, 1/10
A3 : S =1/10, 1/20

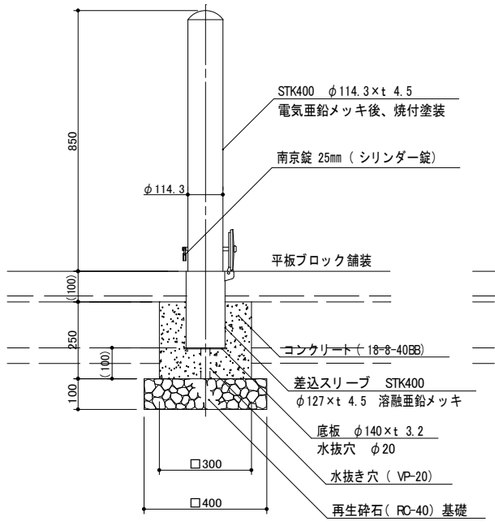

断 面 図 1:10

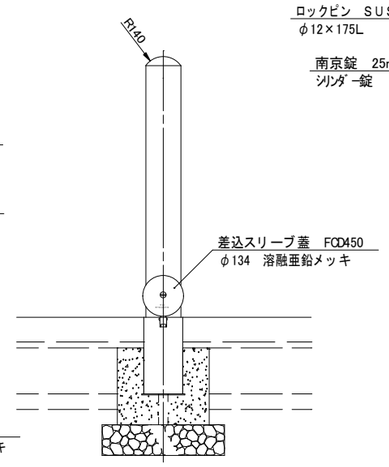

側 面 図 1:10

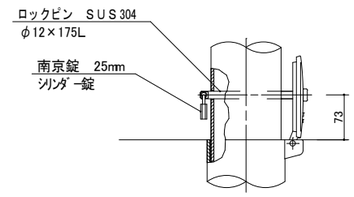

施錠部詳細図 1:5

指 示 事 項

- 南京錠の番号は、監督員の指示による。

工 事 名	国市浜公園駐車場等整備工事		
図 面 名	詳 細 図(4)		
年 月 日			
尺 度	(A1) 図 示 (A3) 図 示/2	図面番号	31 / 49
会 社 名			
事務所名	尾 鷲 市 役 所		

車止めーA1（固定式）

A1 ： S=1/3, 1/10
A3 ： S=1/6, 1/20

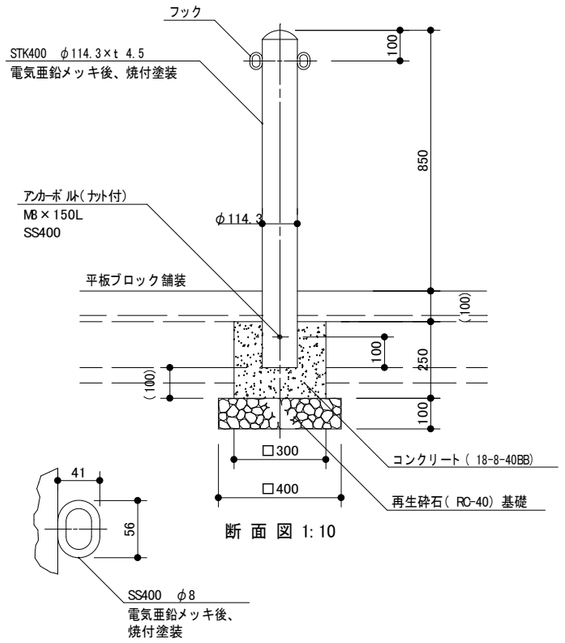

断 面 図 1:10

フック詳細図 1:3

指 示 事 項

・車止めフックは設置位置に従って、片側及び両側付タイプを選択する。

車止めーA2（固定式）

A1 ： S=1/10
A3 ： S=1/20

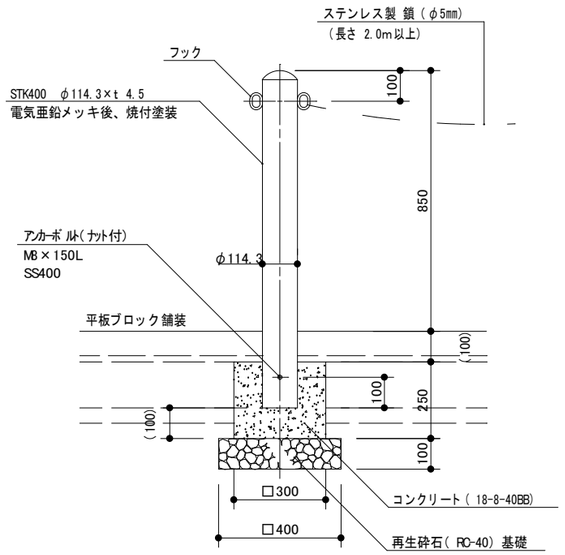

断 面 図 1:10

指 示 事 項

・車止めフックは設置位置に従って、片側及び両側付タイプを選択する。
・車止めフック詳細は、車止め-A1に準ずる。
・鎖(φ5mm)はステンレス製で長さは2.0mを標準とし、両端部に鎖ジョイント（ステンレス製)を繋ぎ車止めフックに固定する。

車止めーB2, B3（可動式）鎖連結

A1 ： S=1/10, 1/50
A3 ： S=1/20, 1/100

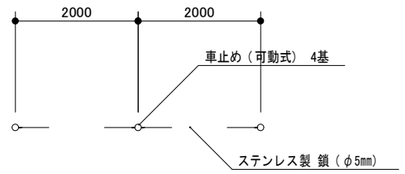

車止め-B2 平面図 1:50

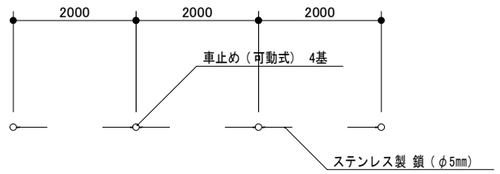

車止め-B3 平面図 1:50

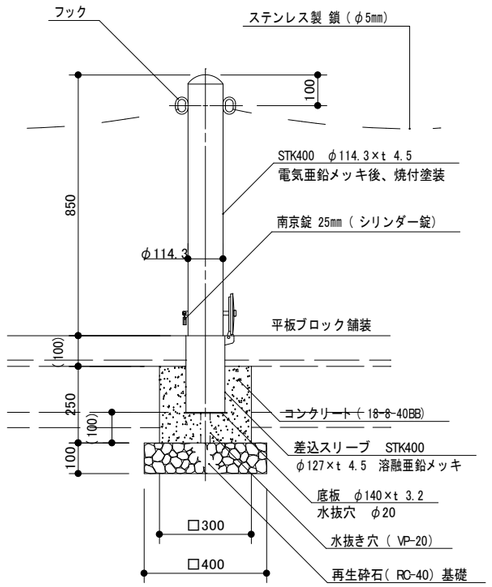

断 面 図 1:10

指 示 事 項

・車止めフックは両端は片側、それ以外は両側付タイプとする。
・車止めフック及び施錠部詳細は、車止め-B1に準ずる。
・鎖(φ5mm)はステンレス製で長さは 2.0m を標準とし、端部に鎖ジョイント(ステンレス製)及びステンレス製ナスカン(施錠機能付)を繋ぎ車止めフックに固定する。
・車止め本体及びナスカンに取り付ける南京錠の番号は、監督員の指示による。

車止めーA3（固定式）鎖連結

A1 ： S=1/10, 1/50
A3 ： S=1/20, 1/100

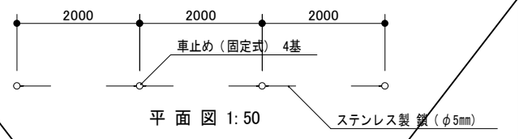

平 面 図 1:50

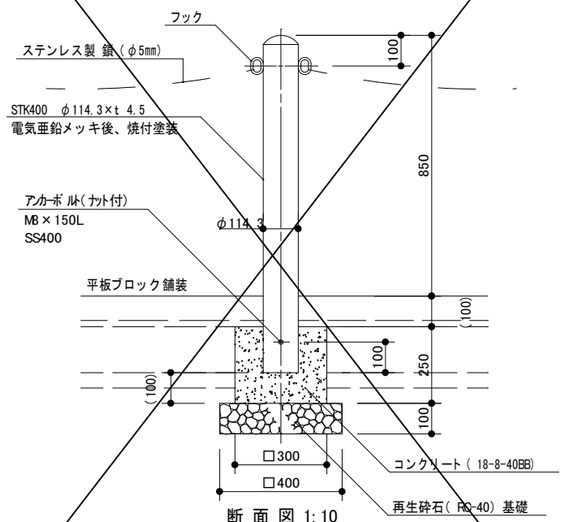

断 面 図 1:10

指 示 事 項

・車止めフックは両端は片側、それ以外は両側付とする。
・車止めフック詳細は、車止め-A1に準ずる。
・鎖(φ5mm)はステンレス製で長さは 2.0m を標準とし、両端部に鎖ジョイント（ステンレス製)を繋ぎ車止めフックに固定する。

1 連東屋

A1 ： S=1/20, 1/40
A3 ： S=1/40, 1/80

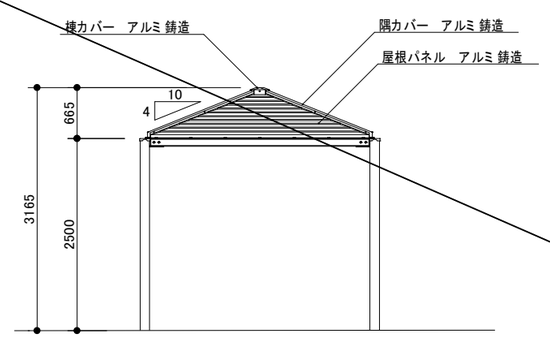

立 面 図 1:40

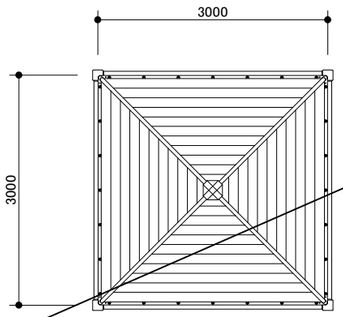

平 面 図 1:40

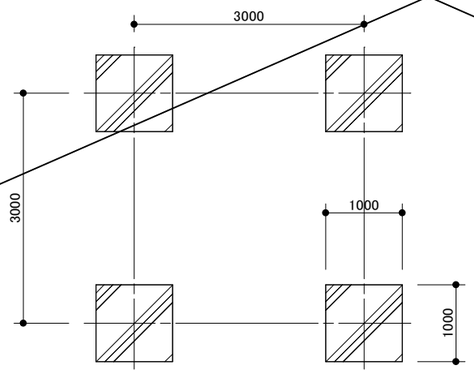

基礎伏図 1:40

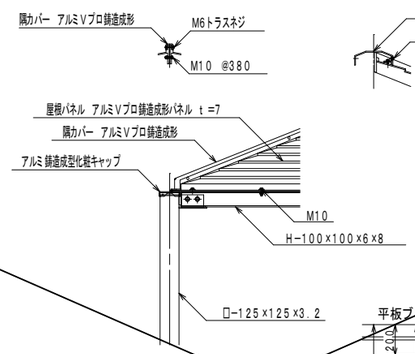

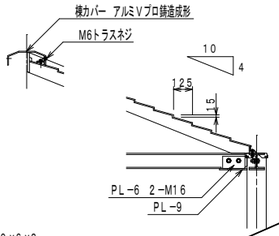

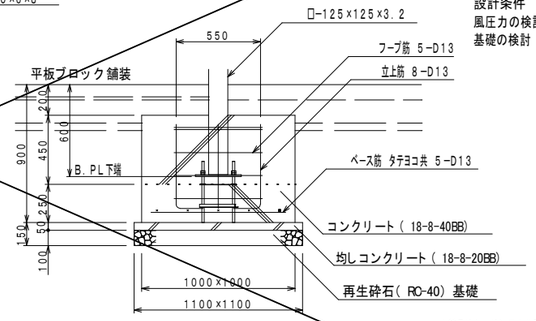

基礎詳細図 1:20

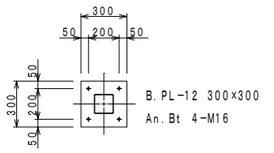

B.PL詳細図 1:20

仕様

屋根パネル: アルミ Vプロ鋳造成形パネル t=7
ＡＣ３Ａ アクリル樹脂焼付塗装仕上げ
灰色（近似色 日塗工 Ｎ－６０）
棟・隅カバー
水切り： アルミ Vプロ鋳造成形
ＡＣ３Ａ アクリル樹脂焼付塗装仕上げ
濃灰色（近似色 日塗工 Ｎ－３０）
鋼材部 ： 溶融亜鉛メッキ下地、塗装仕上げ
濃灰色（近似色 日塗工 Ｎ－３０）
ボルト類 ： ボルトはＳＵＳ（アンカーボルト除く）とする。

設計条件
風圧力の検討 基準風速 Ｖｏ＝３４ｍ／秒、地表面粗度区分3
基礎の検討 ：長期地耐力＝５０ｋＮ／m2

＊本製品は（一社）日本公園施設業協会によるＳＰ、又はＳＰＬ表示認定企業の製造品とする。
＊本製品は（一社）日本公園施設業協会による公園施設団体賠償責任保険制度の加入品とする。

工事名	国市浜公園駐車場等整備工事		
図面名	詳 細 図(5)		
年月日			
尺度	(A1) 図示 (A3) 図示/2	図面番号	32 / 49
会社名			
事務所名	尾鷲市役所		

電 気 設 備 工 事 特 記 仕 様 書

A) 工事概要

工事名称	（仮称）国市浜公園整備工事
工事場所	建築工事概要書による
建物構造	・一般建築物　・準耐火建築物　・耐火建築物
建物用途	・建築基準法別表第一（第　項）　・消防法施行令別表第一（第　項-（　）））
工事期間	建築工事概要書による

B) 工事種目

適用	No	工事項目	否someone	実someone			備考	適用	No	工事種目	否someone	実someone			備考
⊙	1	高圧引込設備	⊙	・	・	・		・	17	緊急呼出し設備	・	・	・	・	
・	2	低圧引込設備	・	・	・	・		・	18	テレビ共聴設備	・	・	・	・	
⊙	3	受変電設備	⊙	・	・	・		・	19	テレビ電波障害防除設備	・	・	・	・	
・	4	静止形電源設備	・	・	・	・		⊙	20	監視カメラ設備	⊙	・	・	・	
・	5	燃料系発電設備	・	・	・	・		・	21	駐車場管制設備	・	・	・	・	
・	6	太陽光発電設備	・	・	・	・		・	22	防犯入退室管理設備	・	・	・	・	
⊙	7	構内配電線路設備	⊙	・	・	・		・	23	自動火災報知設備	・	・	・	・	
⊙	8	構内通信線路設備	⊙	・	・	・		・	24	非常警報設備	・	・	・	・	
⊙	9	電灯コンセント設備	⊙	⊙	・	・		・	25	自動閉鎖設備	・	・	・	・	
・	10	構内情報通信網設備	・	・	・	・		・	26	ガス漏れ警報設備	・	・	・	・	
・	11	構内交換設備	・	・	・	・		⊙	27	避雷設備	⊙	・	・	・	
⊙	12	拡声設備	⊙	・	・	・		・	28	電気錠設備	・	・	・	・	
⊙	13	音響設備	⊙	・	・	・		・	29	防災無線設備	・	・	・	・	
・	14	誘導支援設備	・	・	・	・		・	30	防災用サイレン設備	・	・	・	・	
・	15	情報表示設備	・	・	・	・		・	31	水道集中検針設備	・	・	・	・	
・	16	呼出し設備	・	・	・	・		・	32	撤去工事	・	・	・	・	

C) 建物概要

No	名称	構造	階数	延面積（㎡）	備考
Ⅰ	西側		土木工事概要書による		
Ⅱ	東側		土木工事概要書による		

D) 一般事項

	適用	一般事項の扱いは、本工事が単独の工事又は分離発注の場合は以下の全項目を適用し、他工事に含まれる一括発注の場合は※印を付したものを適用する。
※	共通仕様書等	⊙ 国土交通省大臣官房官庁営繕部監修　公共建築工事標準仕様書(電気設備工事編)(最新版)、 ⊙ 同設備・環境課監修　公共建築設備工事標準図(電気設備工事編)(最新版) ⊙ 国土交通省大臣官房官庁営繕部監修　公共建築改修工事標準仕様書(電気設備工事編)(最新版) ・ 国土交通省住宅局住宅総合整備課監修　公共住宅建設工事共通仕様書(最新版) ・ 日本建築家協会共通仕様書(最新版) ⊙ 日本電気協会　高圧受電設備規程（電気技術規程使用設備編）　⊙ 高調波抑制対策技術指針 ⊙ 日本電気協会　内線規程・低圧電路絶縁保護指針（電気技術規程使用設備編） ⊙ 建築設備設計・施工上の指導指針　・分散型電源系統連係技術指針 注）最新版とは、工事契約年度時を示す。
※	施工基準	⊙ 本工事は、工事請負契約書および同約款を遵守し現場説明書・特記仕様書・図面・施工標準図および標準仕様書により完全に施工する。必要な関係諸官庁への申請手続きは、すべて請負人が代行し、その費用も請負人の負担とする。 ⊙ 本図は、工事の大要を示すものであるから、詳細位置等については監督職員と打合せの上、その指示に従い施工する。 ・ だれもが住みたくなる福祉兵庫のまちづくり条例（兵庫県）等を参考に施工を行うこと。 ・ 長寿社会対応住宅（国土交通省住備発第63号） ⊙ その他関係諸法規に基づき完全に施工する。
※	工事監理指針	国土交通大臣官房官庁営繕部監修　電気設備工事監理指針（最新版）に準ずる。
⊙	完成図	完成時に完成図を作成し、3部焼付製本（監督職員指示のサイズ）の上、原図共提出する。 完成原図は監督職員の承諾により原設計図の電子データを、修正の上これを使用できる。
⊙	工事写真	工事写真の提出に関しては、監督職員の指示による。なお写真撮影は、国土交通省大臣官房官庁営繕部監修[工事写真の撮り方]に準ずる。
⊙	現場代理人	現場代理人は他の工事と重複して従事することはできない。また、現場代理人と請負人との直接的な雇用関係を確認できるものを現場代理人届に添付して提出しなければならない。
※	技術管理	建築主体工事、機械設備工事、その他関連工事についてその施工者と綿密な連絡をとり全工事に支障なきよう施工する。
※	機器材料等	機器材料、製品等は別紙指定表、JIS規格等適合品製造者および、設備機材等評価名簿に記載されているもの、または同等以上のものとし、各資料を提出の上、監督職員の承諾をうけること。このことは、品番記載の機材にも適用する。
※	検査	請負人は事前に関西電気保安協会等検査機関の検査を受け合格すること。(測定記録提出)
※	検査合格書等	各種検査を必要とするもの、責任施工のもの等は、各合格書または保証書を提出する。 なお、責任施工のものは、材料製造所、施工下請業者、請負契約者連名書とする。
※	下請業者の選定等	各種下請業者・製造所等県内で供給できるものについては、極力県内業者および市（町）内産品を選定するよう努める。
※	既存設備関係	施工に際し、既設内容、取り合いをよく調査して既設施設の機能を低下せしめてはならない。
⊙	建築工事との取合い	コンクリート部分の梁・壁・床の貫通部補強および仕上部分の軽量鉄骨天井下地、同壁下地の開口部補強は建築工事とする。事前に施工図を作成し、監督職員、建築業者承諾の上とする。
※	設計データの貸与	請負人は施工図・完成図の作成を目的とする場合に限り設計時の図面データを貸与する。 ただし、設計事務所の了解を得ることとする。
・	監督職員事務所	・ ○○m2程度とする　・設けない　・備品は標準仕様書による。
⊙	産業廃棄物の処理等	請負人は「廃棄物の処理及び清掃に関する法律」等に準じ、適確に処理するものとし、事前に施工計画書を提出の上、監督職員の承諾をうけること。特別管理産業廃棄物（　・有　・無 ）
⊙	保険等	請負人は工事の内容に応じた火災保険、建設工事保険等を工事目的物に付するものとする。 （ ⊙ 建築工事　・電気設備工事　・機械設備工事）
※	公害対策	工事着工前に付近の状況を調査し、公害対策は工事完成まで講じる。
※	安全対策	工事車両の出入りについては、危険防止に努めること。また、必要に応じて交通整備員を配置すると共に近隣家屋に騒音、振動等公害発生のなきよう留意し、工事全般に支障なきよう万全の策を講じること。施設運営についても監督職員と協議を行い、支障なきように努めること。
⊙	統括安全衛生管理者	労働安全衛生法の統括安全衛生管理責任者は、（ ⊙建築工事　・電気設備工事　・機械設備工事）の請負人を指名する。
⊙	別途工事の連絡協議	請負人は工事別の業者で互いに連絡をとり、定期的に協議会を行い、施工上の調整を図る。 また、工事区分の取合いについて、図示あるも施工時に必要に応じ協議を行い、連絡を密にすること。

※	シンナー等の保管管理	シンナー等については、工事現場に放置することなく、保管を厳重に行い盗難を防止すると共に、保管数量についても作業前、作業終了後の確認等確実な管理を行うものとする。
⊙	過積載の防止措置	請負人は過積載等の違法運行防止を図るため、道路交通法を順守する旨を記載した施工計画書を提出し徹底を図る。
⊙	暴力団員等による不当介入の排除	市町村の発注する建設工事等における暴力団員等による不当介入の排除について（「不当介入に関する通報制度」の徹底について） 1 請負者(請負人または受注者)は、暴力団員等(暴力団の構成員および暴力団関係者、その他市町村発注工事等に対して不当介入をしようとするすべての者をいう。)による不当介入(不当な要求または業務の妨害)を受けた場合は、断固としてこれを拒否するとともに、不当介入があった時点で速やかに警察に通報を行うとともに、捜査上必要な協力を行うものとする。 2 請負者は、前項により通報を行った場合には、速やかにその内容を記載した通報書(別記様式上の第１号)により所轄警察署に届け出るとともに、監督職員に報告するものとする。 請負者は、以上のことについて、下請負人（再委託の協力者を含む）に対して、十分に指導を行うものとする。 3 請負者は、暴力団員等による不当介入を受けたことが明らかになり、工程等に被害が生じた場合は、監督職員と協議するものとする。
⊙	工事関係車両の電波法遵守	請負人は電波法を遵守し、不法無線局を搭載した工事車両を使用しないものとする。また、現場において不法無線局を搭載していると疑わしい車両を確認したときは、速やかに監督職員にその旨報告する。
※	フロンの回収等	冷媒にフロンを使用している機器の撤去においては、メーカー等によりフロンガスを全量回収し大気放出をしない処理を行うこと。施工は特定フロンを使用した材料 工法を用いないこと。
⊙	工事カルテの作成 登録	請負人は、工事請負代金　500万円以上の工事について、工事実績情報サービス(CORINS)入力システムに基づき、「工事カルテ」を作成し監督職員の確認を受けた後、財団法人日本情報総合センター(JACIC)に登録するとともに、センター発行の「工事カルテ受領書」の写しを監督職員に提出しなければならない。提出の期限は、以下のとおりとする。 （１）受注登録の期限は、契約締結後10日以内とする。 （２）竣工登録の期限は、工事完成後10日以内とする。(2,500万円未満は不要) （３）受注登録の内容に変更があった場合は、変更があった日から10日以内に変更登録を行うこと。(2,500万円未満は不要)
※	提出書類	工事着工前及び完成引渡し時には、下記の書類を提出すること。詳細は監督職員の指示による。 契約書、契約見積書、工程表、施工計画書（要領書）、施工図、製作図、工事写真、保証書、工事日報、検査測定表、各種検査手続き控え、検査済書、完成写真、完成図書等 照明器具ランプ使用品番一覧表、保守業者緊急連絡先表
⊙	発生材の処理等	請負人は、(1)建設副産物の発生抑制(2)リサイクル活動の推進(3)建設副産物の処理の適正化等の推進を行うため、書面により提案を行い監督職員に協議報告を行うこと。発生材のうち引渡しを要するものは、指示された場所に整理の上、調書を添えて監督職員に引渡す。
※	その他	着工に先立ち焼付製本（A1・A3二ツ折り）　3 部提出のこと。 本工事契約前に質疑事項等がなき場合は、法的および技術上において本設計図施工内容を承諾したものとみなす。各種の検査合格をもって引渡し完了とする。

E) 共通事項

⊙	本工事は、契約規則、建設業法、電気事業法、電気設備技術基準、有線電気通信法、日本電信電話株式会社技術基準電波法、有線テレビジョン放送法、消防法、建築基準法、および労働安全衛生法等、関係諸法令を守り施工する。
⊙	本工事に必要な仮設電力、ガス、水道等の引込工事費、負担金、基本料金、使用料金等は引渡し日まで、原則として請負人の負担とする。引渡し日までの本設受電も同様とする。 （ ⊙ 建築工事　・電気工事　・機械工事 ）
⊙	既設取り外し再使用取付機器は、ワックス清掃および、絶縁測定（本工事費内で必要により改修）ランプ替えのうえ取付ける。
⊙	設計図書は工事の大要を示すものであり、着工前に施工図等を提出し監督職員の承諾を受けること。なお設計図書に、明記なき事項で、技術上、美観上、また保安上当然必要と認められるものならびに現場の納まり上必要な軽微な変更は、監督職員と協議の上指示により施工する。この場合原則として工事費の増減は行わない。
⊙	別契約の関係請負人が工事用仮設物を定置したものは、無償にて使用できる。
⊙	機器の据付、配管支持については、地耐力を考慮し、「建築設備耐震設計施工指針」を参考とする。
⊙	工事着工前に下記書類を提出のこと。 ⊙ 耐震計算書(100Kgを超える機器・アンテナブラケット等監理者の指示による) ⊙ 風圧荷重計算書（突針支持管、太陽光発電、風力発電、テレビアンテナ等監理者の指示による） ⊙ ブロックマンホール・ブロックハンドホールの強度計算書 ⊙ 高調波発生の有無/抑制対策書
⊙	配線の特記なきものはエコ電線・エコケーブルを使用する。
⊙	電線の色分けは標準仕様書どおりとし、ケーブルの場合は端末にて相別を施す。
⊙	配管は特記なきものはねじなし電線管（ＣＰ－Ｅ）とする。
⊙	設計図中ＰＦ電線管は、合成樹脂製可とう管（一重管）自己消火型を示す。
⊙	長さ1m以上の入線しない空配管、予備配管にはビニル被覆鉄線（1. 2mm）を入線し、名札を取り付ける。
⊙	行き先表示札については、湿気のある場所は耐湿型の製品を使用し表示文字の劣化のしないこと。
⊙	行き先表示札について、予備配管については材質・口径を記入する。
⊙	建物EXP-J部分および振動機器接続箇所に使用する可とう電線管は、ビニル被覆金属製２種可とう電線管とする。
⊙	露出配管を行う場合は、施工前に素地こしらえ（エッチングプライマー等）を塗り を行い、施工後仕上げ塗装を行う。
⊙	図示なし限り露出配管はすべて塗装する。(機械室電気室内の塗装　・要　⊙ 否)(ＥＰＳ共同溝内の塗装　・要 ⊙否)
⊙	内側断熱施工される構造体のコンクリートに埋込むボックス等には、断熱材等を取付ける。
⊙	地中埋設管路(高圧、低圧、弱電)には、GL-300mmの深さに埋設標識シートを敷設する。（　⊙2倍折　・3.5倍折）
⊙	地中線路には、（ ⊙コンクリート製ケーブル埋設標　・ 埋設標示ピン）を設ける。
⊙	マンホール、ハンドホール内にてケーブルの余長を見込む。
⊙	接地極埋設位置附近に接地埋設標を取り付ける。
・	建築工事にてスタイロホーム等の打込みの箇所には原則として、コンクリート内埋設配管工事は行わない。
⊙	既設建物はつり、穴開け等に関してはダイヤモンドカッターを使用するものとし、事前に簡易配筋探査を行うこと。
⊙	照明用スイッチで、ボックス１個当たりに多数ある場合は監督職員と協議し本工事費内にてネーム入りスイッチとする。
⊙	照明器具についてHf器具は、特記無き場合を除き高出力型器具を採用する。
⊙	各種照明器具用電球は、納品数量の１０％（小数点１位以上切り上げ最低１個）を納品する。 ただし、最高納入数量は直管蛍光ランプは50個、その他のランプは20個納品とする。
⊙	配線器具は、ＪＩＳ大角形（白色）とする。
⊙	配線器具プレートは、凡例によるが特記無き場合は右記とする。（　⊙ 新金属製プレート　・樹脂製プレート）
・	本工事費内にて（ ・工事着工前　・ 躯体完了時）に（ ・ 受信点　・協議による２０箇所）の電界強度測定を行う。
⊙	電波障害対策工事費は、（ ・本工事　⊙ 別途工事　・工事期間中別途発注）とする。　（調査業務）
⊙	当該工事において、既設配管、既設埋設配管、機器等があった場合監督員の指示により本工事費内で迂回等の工事を行う。また撤去工事を行う場合は、既設調査確認のうえ既設に支障のないよう処理する。
⊙	屋外および外壁面施工による各種配管支持材は、ステンレス製または溶融亜鉛メッキ（ＪＩＳ　Ｈ８６、４１の２種）仕様とする。
⊙	二重天井内ケーブル配線工事の場合は、カラーケーブルによる色分けを行い、色種については監督員と協議のうえ決定とする。
⊙	有価材の処分については、監理者と協議を行い、適切に処分すること。

F) 工事項目概要

種目	項目	工事概要
1 ・	高圧引込設備	本工事は、敷地内に構内第１柱を建柱し、最寄電力会社柱より受変電設備にいたる配管配線高圧機器取付工事の一切を行う。
2 ・	低圧引込設備	本工事は、最寄り電力会社柱より（ ・電灯　・動力）電源を引込み、引込開閉器盤にいたる配管配線盤取付工事の一切を行う。
3 ・	受変電設備	本工事は、屋外型高圧キュービクルを設置する。 （ 面基　Wx　Dx　H） 基礎工事（ ・建築工事　・電気工事）
4 ・	静止型電源設備	本工事は、構内に屋内キュービクル型直流電源装置を設置する。
5 ・	燃料系発電設備	本工事は、（ ・消防法　・建築基準法　停電時対策）により自家用非常用発電機を構内に設置する。
6 ・	太陽光発電設備	本工事は、本施設に太陽光発電設備を設置する。
7 ⊙	構内配電線路設備	本工事は、（ ⊙受変電設備　・ 引込開閉器盤　・屋外ブルボックス）より 建物内各種電灯・動力分電盤にいたる配管配線盤取付工事の一切を行う。
8 ⊙	構内通信線路設備	本工事は、建物内へ弱電用の、引込み配管を行う。 ⊙ 配管設備　・配線設備　・ 機器取付調整工事
9 ⊙	電灯コンセント設備	⊙ 電灯設備　⊙ ｺﾝｾﾝﾄ設備　・非常照明誘導灯設備　・空調換気用電源設備 本工事は、電灯分電盤より照明器具、各種配線器具にいたる配管配線、器具取付け点灯試験の一切を行う。
10 ・	構内情報通信網設備	本工事は、建物内の情報通信網用の、配管配線を設ける。 ・ 配管設備　・ 配線設備　・ 機器取付調整工事
11 ・	構内交換設備	・ 配管設備　電話引込口より各種端子盤を経て受口にいたる配管工事を行う。 ・ 電話機器設備　電話切替器の取付調整工事の一切を行う。
12 ⊙	拡声設備	本工事は、（ ⊙一般型アンプ　・防災型アンプ）より各拡声機器にいたる配管配線機器取付調整工事の一切を行う。
13 ⊙	音響設備	本工事は、各種音響設備機器より末端機器にいたる配管配線、機器取付調整工事の一切を行う。
14 ・	誘導支援設備	本工事は、主装置より末端機器にいたる配管配線、機器取付調整工事の一切を行う。
15 ・	情報表示設備	・ ﾏﾙﾁﾀｲﾏｰ設備　・出退表示設備　・時刻表示設備　・情報端末表示設備 本工事は、親時計より末端子時計にいたる配管配線、機器取付調整工事の一切を行う。
16 ・	呼出し設備	・ ｲﾝﾀｰﾎﾝ設備　・来客報知設備 本工事は親機より各種子機にいたる配管配線、機器取付調整工事の一切を行う。
17 ・	緊急呼出し設備	・ ﾄｲﾚ呼出し設備　・緊急通報設備　・防犯ベル 本工事は親機より各種子機にいたる配管配線、機器取付調整工事の一切を行う。
18 ・	テレビ共聴設備	本工事は、テレビアンテナより本工事建物にいたる配管配線、機器取付調整工事の一切を行う。
19 ・	テレビ電波障害防除設備	本工事は、当施設により影響の出る範囲について電波障害対策工事を行う。
20 ⊙	監視カメラ設備	本工事はＬＥＴ通信による遠隔監視システムを設置し、機器取付調整工事の一切を行う。
21 ・	駐車場管制設備	本工事は管制主装置より各種子機にいたる配管配線、機器取付調整工事の一切を行う。
22 ・	防犯入退室管理設備	・配管設備　本工事は機械警備機器取付用配管工事の一切を行う。 ・配線機器取付設備　本工事は機械警備機器用配線工事及び機器取付工事一切を行う。 同上工事は機械警備会社の責任施工とし費用は本工事に含む。
23 ・	自動火災報知設備	本工事は、受信機より各種機器にいたる配管配線機器取付調整工事の一切を行う。 所轄消防署と協議の上、完全に施工する。なお、図示なくも建築構造上取付けの必要が生じたときは、監理者の指示に従い本工事において取付ける。
24 ・	非常警報設備	本工事は、消防法に基づく非常警報設備機器を設置し、それにいたる配管配線機器取付調整工事の一切を行う。 所轄消防署と協議の上、完全に施工する。
25 ・	自動閉鎖設備	本工事は、連動制御盤より各種自動閉鎖機器、感知器にいたる配管配線機器取付調整工事の一切を行う。 建築工事とよく打合せの上、完全に施工する。
26 ・	ガス漏れ警報設備	本工事は、（ ・ 単独式検知器　・集中受信機）より各種ガス漏れ警報器にいたる配管配線機器取付調整工事の一切を行う。 所轄消防署と協議の上、完全に施工する。
27 ⊙	避雷設備	本工事は、（ ⊙ 建築基準法　・消防法　任意設置）により避雷設備を設ける。 一切を行う。
28 ・	電気錠設備	本工事は、制御盤より末端の機器にいたる配管配線、機器取付調整工事の一切を行う。
29 ・	防災無線設備	本工事は、屋上アンテナより、無線機本体までの配管配線工事一切を行う。 配線及び機器取付（調整含む）は別途消防システム工事とする
30 ・	防災用サイレン設備	本工事は、防災用モーターサイレンより起動押し釦までの配管配線工事一切を行う。 配線及び機器取付（調整含む）は別途消防システム工事とする
31 ・	水道集中検針設備	本工事は、集中検針用配管配線工事の一切を行う。水道メーターおよび集中検針の供給取付・結線取付調整工事は機械設備工事とする。
32 ・	撤去工事	本工事は、工事範囲内の既設品の撤去工事の一切を行う。（図示なきものは全て建築工事） ＰＣＢ含有する電気機器等は専門機関で調査を行い報告すると共に、含有する場合は分別し適切に保管できるよう措置すること。

G) メーカーリスト

本工事に使用する機器材料は、下記または同等品の規格品を監督員の承諾を得て使用のこと。○印を適用する。

適用	機材名	製造者名				
⊙	電線	JIS規格等適合品製造者				
⊙	ケーブル	JIS規格等適合品製造者				
⊙	電線管	JIS規格等適合品製造者				
⊙	同上付属品	JIS規格等適合品製造者				
⊙	ビニル電線管	JIS規格等適合品製造者				
⊙	同上付属品	JIS規格等適合品製造者				
⊙	ＰＦ電線管	JIS規格等適合品製造者				
⊙	ＦＥＰ電線管	JIS Ｃ 3653 施工方法に適合する電線管（角型･丸形共）ねじ込み接続工法可とする。				
⊙	ブルボックス	積水化学工業	因幡工業	タチバナ	電成興業	奈良工業
		ニチア	日動電工	ネグロス電工	南電機	八洲
⊙	コンクリート柱	近畿	大日	日本コンクリート	三谷セキサン	ヨシモト
・	コンクリート（二次製品）	ｱｰﾄｺﾝｸﾘｰﾄ工業	カノックス興	京阪コンクリート	コーワ	平和コンクリート
・	マンホール蓋	小島	長谷川	福西	北勢	
⊙	高圧しゃ断器	エナジーサポート	大場	東芝	戸上	日本高圧
		日立	富士	三菱		
⊙	高圧開閉器	エナジーサポート	大場	東芝	戸上	日本高圧
		日立	富士	三菱		
⊙	変圧器	愛知	ダイヘン	東芝	日立	富士
		三菱				
⊙	コンデンサー	指月	東芝	ニチコン	日立	富士
		三菱	明電舎			
⊙	キューピクル	愛知	川崎	下平	中立	内外
		日満	別川			
⊙	キューピクル	草川	新岩村	大正	三星	名神
⊙	キューピクル	河村	東芝	内外	日東	
⊙	配分電盤	愛知	川崎	下平	中立	内外
		日満	別川			
⊙	配分電盤	草川	新岩村	大正	三星	名神
⊙	配分電盤	河村	テンパール	東芝	内外	日東
		パナソニック				
⊙	照明器具	岩崎	遠藤	オーデリック	小泉	三洋
		大光	東芝	日本電気ＨＥ	ＧＳユアサ	日立
		マックスレイ	パナソニック	三菱	ヤマギワ	山田
⊙	夜間照明器具	岩崎	小糸	東芝	ＧＳユアサ	パナソニック
⊙	配線器具	神保	東芝	星和電機	パナソニック	
・	拡声機器	ソニー	ＴＯＡ	日本ビクター	パナソニック	ユニペックス
・	ＡＶ機器	ソニー	日本ビクター	パナソニック	ユニペックス	
・	時計	ＴＩＣシチズン	ｾｲｺｰﾀｲﾑｼｽﾃﾑ	パナソニック		
・	インターホン	アイホン	ケアコム	ＴＯＡ	東芝	日立
		日本インターホン	パナソニック			
・	トイレ呼出機器	アイホン	ケアコム	パナソニック		
・	来客報知機器	アイホン	ケアコム	パナソニック	竹中ｴﾝｼﾞﾆｱﾘﾝｸﾞ	
・	表示器	アイホン	ケアコム	ＴＩＣシチズン		
・	テレビ共聴機器	アンテン	ＤＸアンテナ	日本アンテナ	日立国際電気	マスプロ電工
		パナソニック	ミハル通信			
・	火災報知機器	ニッタン	能美防災	ホーチキ	パナソニック	
・	非常警報機器	沖電気防災	ニッタン	能美防災	ホーチキ	パナソニック
・	防火戸自閉機器	沖電気防災	ニッタン	能美防災	ホーチキ	パナソニック
・	ガス漏れ警報器	沖電気防災	新コスモス	ニッタン	能美防災	ホーチキ
		パナソニック	矢崎			
・	避雷針	大阪	四興	塚本	日本	ワールド
・	自家発電機器	オーハツ	ダイハツ	東芝	西芝	日立
		三菱重工	三菱電機	明電舎	ヤンマー	
・	蓄電池	新神戸電気	日本電池	古河電池	パナソニック	ｺﾊﾞｽｺｰﾎﾟﾚｰｼｮﾝ
・	電話装置	岩通	ＮＥＣ	ＮＴＴ	沖	東芝
		ナカヨ	日通工	日立	パナソニック	
・	デジタル交換機	ＮＥＣ	沖	日立	富士通	三菱
・	警備保障	セコム				
・	電気温水器	東芝機器	東陶機器	日立空調システム	三菱電機	
・	舞台照明	東芝	パナソニック電工	松村	丸茂	
・	舞台音響	映像システム	ＪＥＵＧＩＡ	ＪＲＣ	ソニー	ＴＯＡ
		日本ビクター	不二音響			
・	監視カメラ	ソニー	ＴＯＡ	日本ビクター	パナソニック	ユニペックス
・	防犯設備	パナソニック	竹中ｴﾝｼﾞﾆｱﾘﾝｸﾞ			
・	太陽光発電	京セラ	三洋電機	シャープ	三菱電機	
		上記ﾒｰｶｰは参考とし、同等発電能力を有することにより他ﾒｰｶｰの採用を可とする。				

工事名	国市浜公園駐車場等整備工事		
図面名	屋外電気設備　特記仕様書		
年月日			
尺度	S=N.S(A1)	図面番号	33 / 49
会社名			
事務所名	尾鷲市役所		

※1．地中配線には標識ｼｰﾄ(2倍長以上)を埋設する。
2．ﾊﾝﾄﾞﾎｰﾙ内においてｹｰﾌﾞﾙには支持材を設け行先、ｻｲｽﾞ、用途を明記する。
3．ﾊﾝﾄﾞﾎｰﾙ又は地中配管からの立上がり部分(ﾊﾝﾄﾞﾎｰﾙ、PB内及び盤内)については、湿気防止ｼｰﾘﾝｸﾞとし、ｼｰﾘﾝｸﾞ材はｼﾘｺﾝ系等とする。
4．ｹｰﾌﾞﾙは、ﾊﾝﾄﾞﾎｰﾙ内等で余長を確保する。
5．FEP管は難燃性としGL-600mm以上(舗装がある場合は舗装下面より)とする。

受変電・構内配電線路設備 平面図

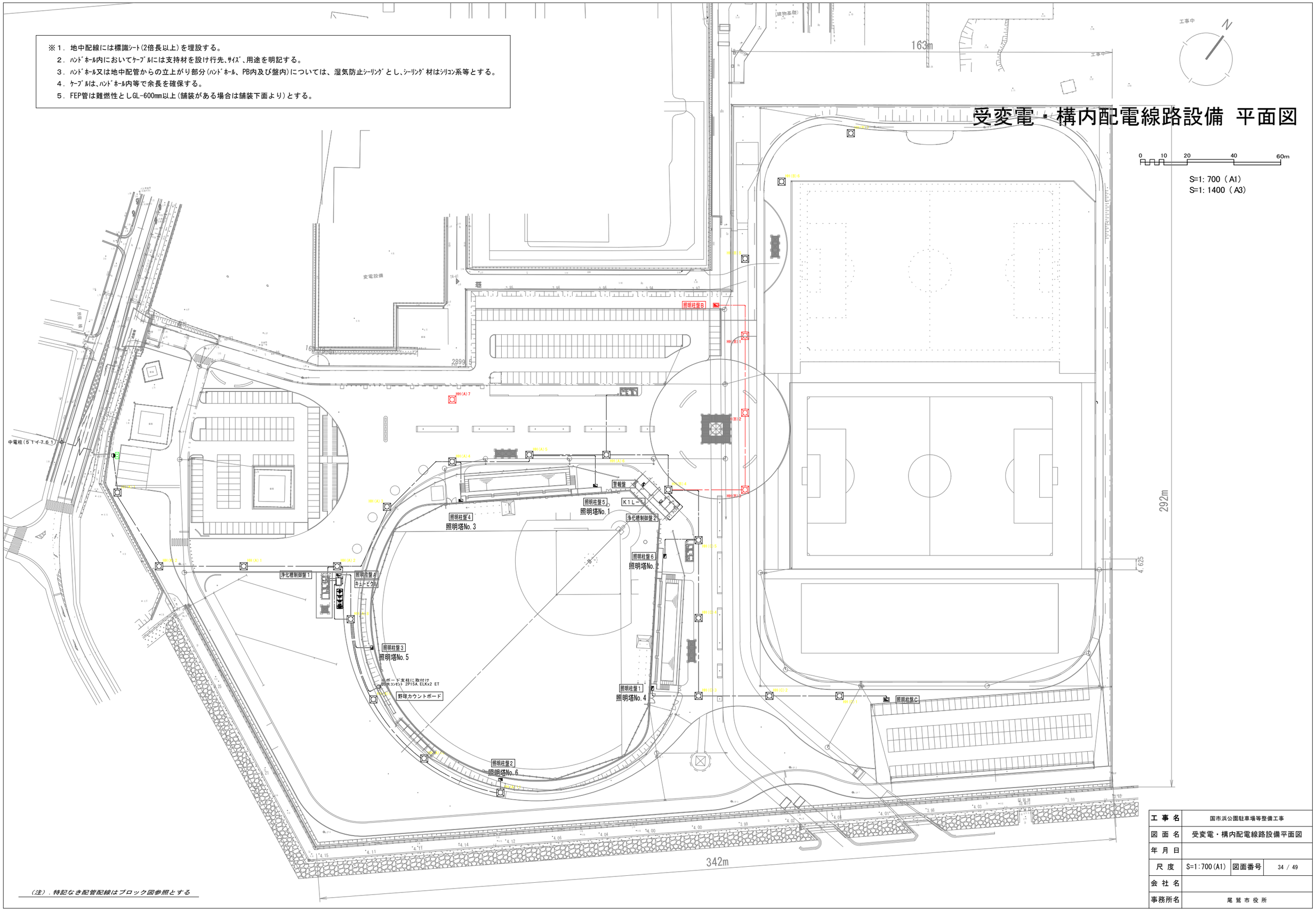

(注)．特記なき配管配線はブロック図参照とする

工事名	国市浜公園駐車場等整備工事		
図面名	受変電・構内配電線路設備平面図		
年月日			
尺度	S=1:700(A1)	図面番号	34 / 49
会社名			
事務所名	尾鷲市役所		

受変電・構内配電線路設備　ブロック図

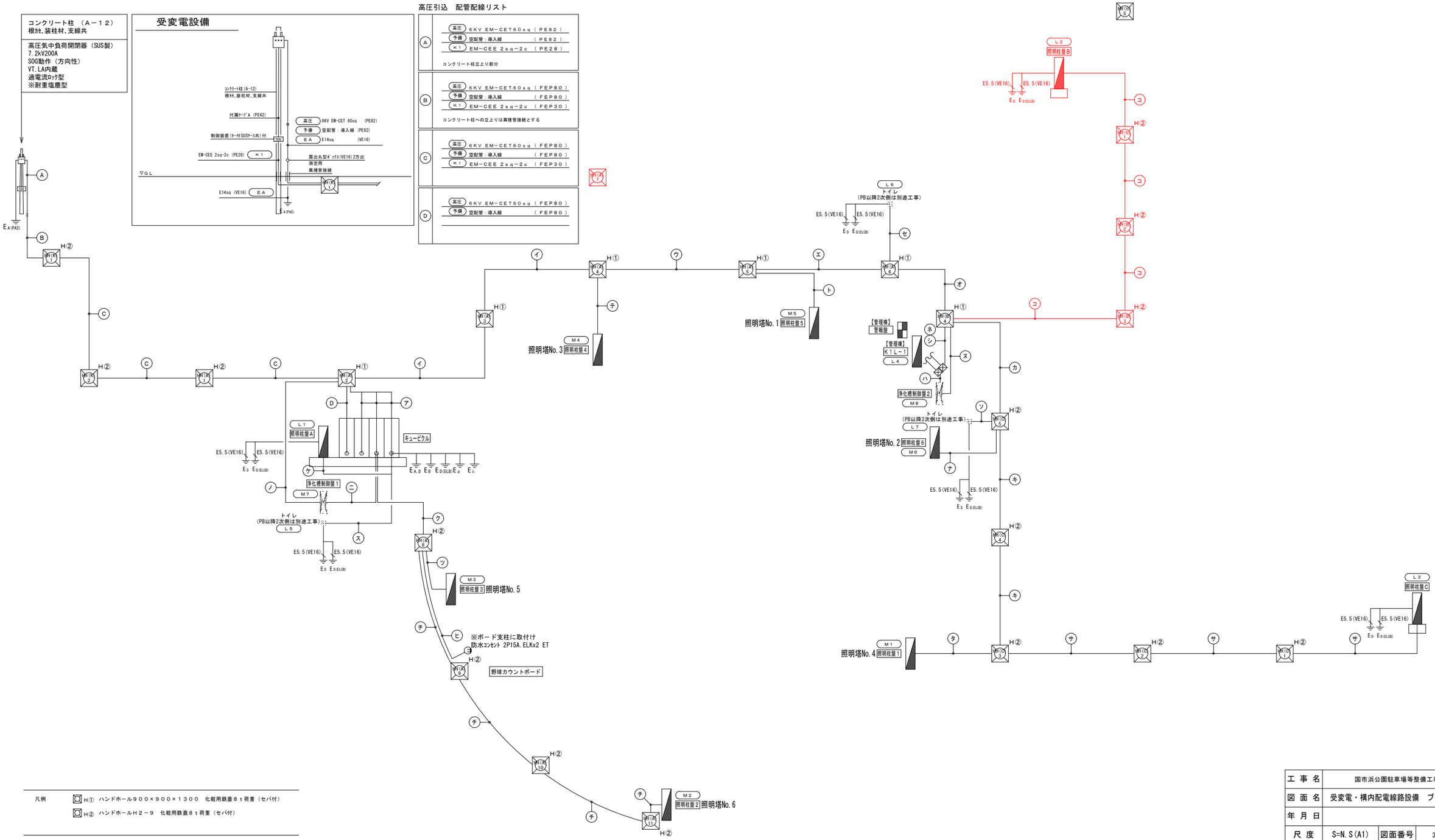

凡例

H① ハンドホール９００×９００×１３００　化粧用鉄蓋８ｔ荷重（セパ付）

H② ハンドホールＨ２－９　化粧用鉄蓋８ｔ荷重（セパ付）

工事名	国市浜公園駐車場等整備工事		
図面名	受変電・構内配電線路設備　ブロック図		
年月日			
尺度	S=N.S(A1)	図面番号	35 / 49
会社名			
事務所名	尾鷲市役所		

	【A】	【B】	【C】	【D】	【E】	【E'】	【F】
器具品番	YYY80284-LE1	YYY81584-LE1	XYG1033R-LE9	XYG1037R-LE9	NYS15171-LE9	NYS15171-LE9×2	NNY22522-LE9
器具種類	庭園灯	庭園灯	街路灯	街路灯	スポットライト	スポットライト	街路灯
ランプ	LED3000_85_170	LED3000_85_525	LED3000_85_10100	LED3000_85_12200	LED5000_80_6000	LED5000_80_6000	LED_70_5200
全光束	170 lm	525 lm	10100 lm	12200 lm	6000 lm	6000 lm	5200 lm
保守率	0.81	0.81	0.72	0.72	0.76	0.76	0.6
器具コード	K0172281	K0172274	K0172173	K0180453	K0179900	K0179900	K0144581
取付高さ	0.8 m	0.8 m	4.5 m	4.5 m	4.5 m	4.5 m	4.5 m
取付台数	75 台	11 台	12 台	4 台	7 台	2 台	10 台

	【G】	【H】	【I】
器具品番	XYSL41UB41Z	NNY21321P-LE1	YYY31734K-LE1
器具種類	太陽電池付街路灯	地中埋込型	スポットライト
ランプ	LED5000_70_785	LED2700_70_10	LED3000_70_805
全光束	785 lm	10 lm	805 lm
保守率	0.6	0.67	0.67
器具コード	K0166466	K0166028	K0181376
取付高さ	3 m	0 m	0 m
取付台数	2 台	37 台	3 台

※1. 地中配線には標識ｼｰﾄ(2倍長以上)を埋設する。
2. ﾊﾝﾄﾞﾎｰﾙ内においてｹｰﾌﾞﾙには支持材を設け行先、ｻｲｽﾞ、用途を明記する。
3. ﾊﾝﾄﾞﾎｰﾙ又は地中配管からの立上がり部分(ﾊﾝﾄﾞﾎｰﾙ、PB内及び盤内)については、湿気防止ｼｰﾘﾝｸﾞとし、ｼｰﾘﾝｸﾞ材はｼﾘｺﾝ系等とする。
4. ｹｰﾌﾞﾙは、ﾊﾝﾄﾞﾎｰﾙ内等で余長を確保する。
5. FEP管は難燃性としGL-600mm以上(舗装がある場合は舗装下面より)とする。

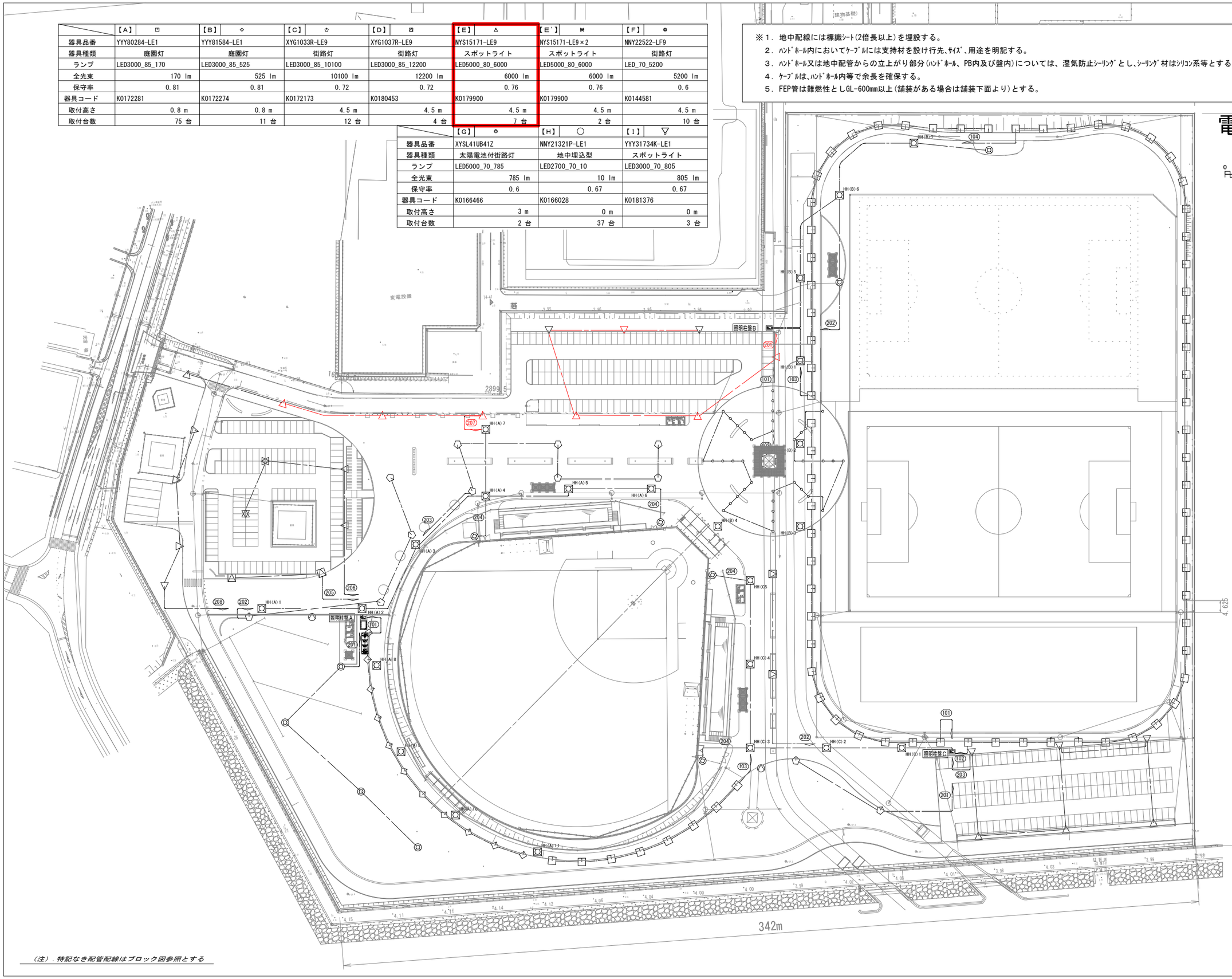

電灯設備 平面図

(注). 特記なき配管配線はブロック図参照とする

工事名	国市浜公園駐車場等整備工事		
図面名	電灯設備 平面図		
年月日			
尺度	S=1:700(A1)	図面番号	36 / 49
会社名			
事務所名	尾鷲市役所		

照明回路エリア分け図

	【A】	【B】	【C】	【D】	【E】	【E'】	【F】
器具品番	YYY80284-LE1	YYY81584-LE1	XYG1033R-LE9	XYG1037R-LE9	NYS15171-LE9	NYS15171-LE9×2	NNY22522-LF9
器具種類	庭園灯	庭園灯	街路灯	街路灯	スポットライト	スポットライト	街路灯
ランプ	LED3000_85_170	LED3000_85_525	LED3000_85_10100	LED3000_85_12200	LED5000_80_6000	LED5000_80_6000	LED_70_5200
全光束	170 lm	525 lm	10100 lm	12200 lm	6000 lm	6000 lm	5200 lm
保守率	0.81	0.81	0.72	0.72	0.76	0.76	0.6
器具コード	K0172281	K0172274	K0172173	K0180453	K0179900	K0179900	K0144581
取付高さ	0.8 m	0.8 m	4.5 m	4.5 m	4.5 m	4.5 m	4.5 m
取付台数	75 台	11 台	12 台	4 台	7 台	2 台	10 台

	【G】	【H】	【I】
器具品番	XYSL41UB41Z	NNY21321P-LE1	YYY31734K-LE1
器具種類	太陽電池付街路灯	地中埋込型	スポットライト
ランプ	LED5000_70_785	LED2700_70_10	LED3000_70_805
全光束	785 lm	10 lm	805 lm
保守率	0.6	0.67	0.67
器具コード	K0166466	K0166028	K0181376
取付高さ	3 m	0 m	0 m
取付台数	2 台	37 台	3 台

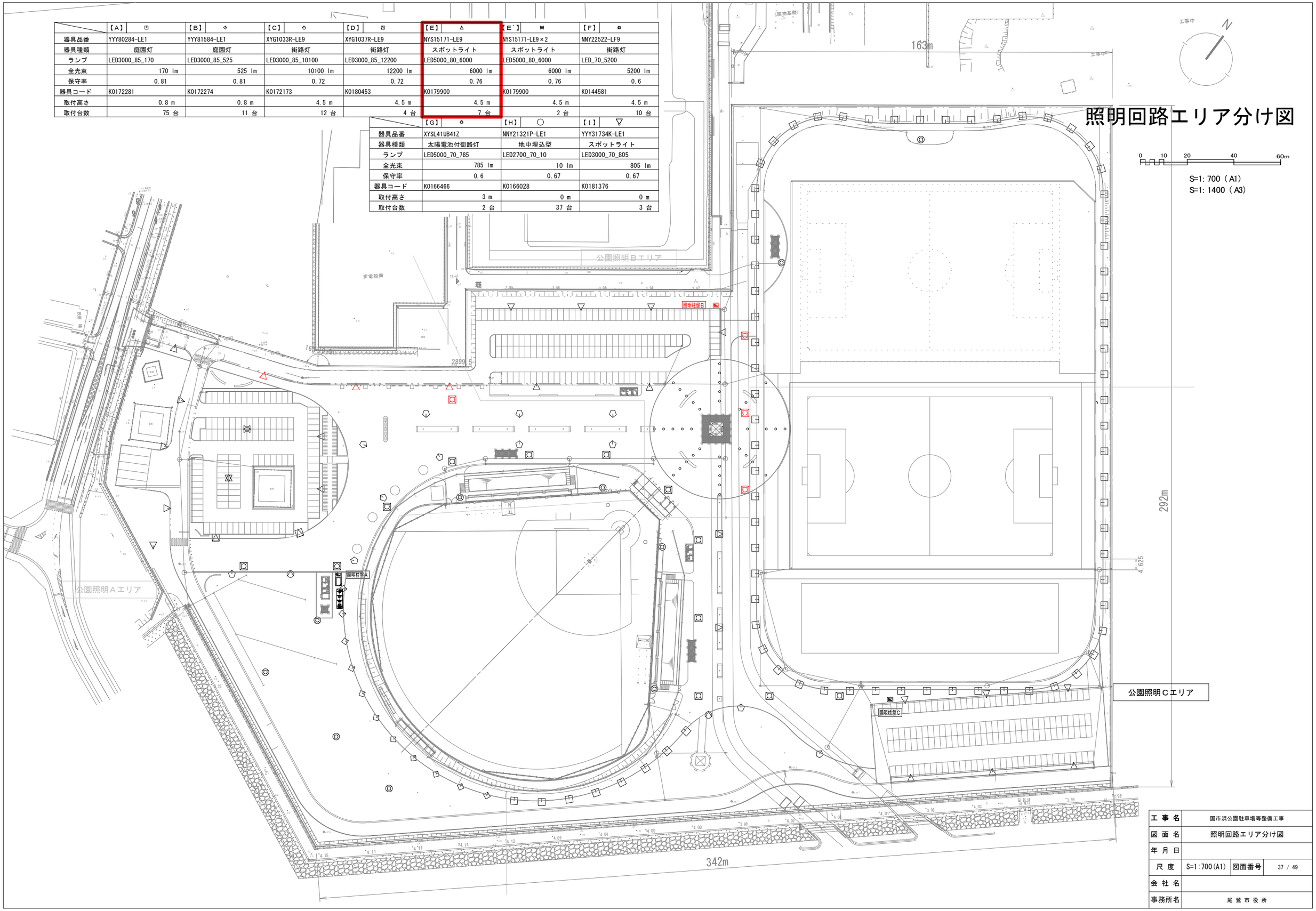

工事名	国市浜公園駐車場等整備工事		
図面名	照明回路エリア分け図		
年月日			
尺度	S=1:700(A1)	図面番号	37 / 49
会社名			
事務所名	尾鷲市役所		

公園照明Ａエリア

（注）．特記なきハンドホールは構内配電線路設備に含む

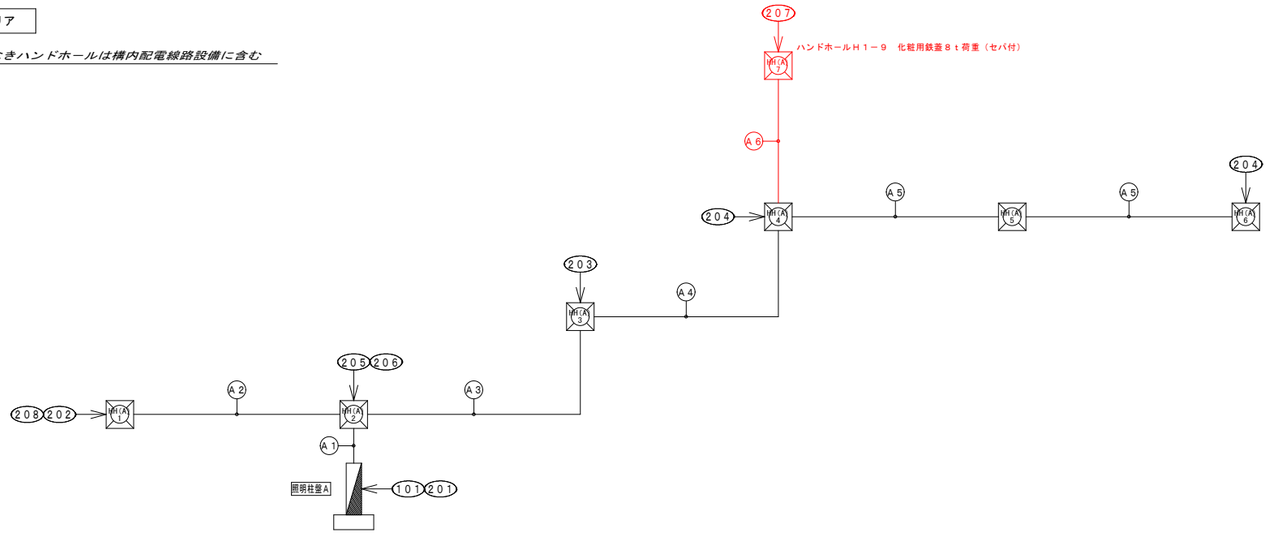

配管配線リスト

記号	回路番号	電線・ケーブル	地中部	照明照会記号
A1	202	EM-CE 8sq-2c	（ FEP80 ）	【C】×４台
	203	EM-CE 8sq-2c		【C】×６台
	204	EM-CE 5.5sq-2c		【F】×２台
	205	EM-CE 5.5sq-2c		【D】×２台
	206	EM-CE 5.5sq-2c		【E】×２台
				【E'】×２台
	207	EM-CE 5.5sq-2c		【E】×３台
	208	EM-CE 5.5sq-2c		【E】×４台
A2	202	EM-CE 8sq-2c	（ FEP80 ）	【C】×１０台
	208	EM-CE 5.5sq-2c		【E】×４台
A3	203	EM-CE 8sq-2c	（ FEP80 ）	【C】×６台
	204	EM-CE 5.5sq-2c		【F】×２台
	207	EM-CE 5.5sq-2c		【E】×４台
A4	204	EM-CE 5.5sq-2c	（ FEP80 ）	【F】×２台
	207	EM-CE 5.5sq-2c		【E】×４台
A5	204	EM-CE 5.5sq-2c	（ FEP50 ）	【F】×２台
A6	207	EM-CE 5.5sq-2c	（ FEP50 ）	【E】×３台

公園照明Ｂエリア

（注）．特記なきハンドホールは電灯設備に含む

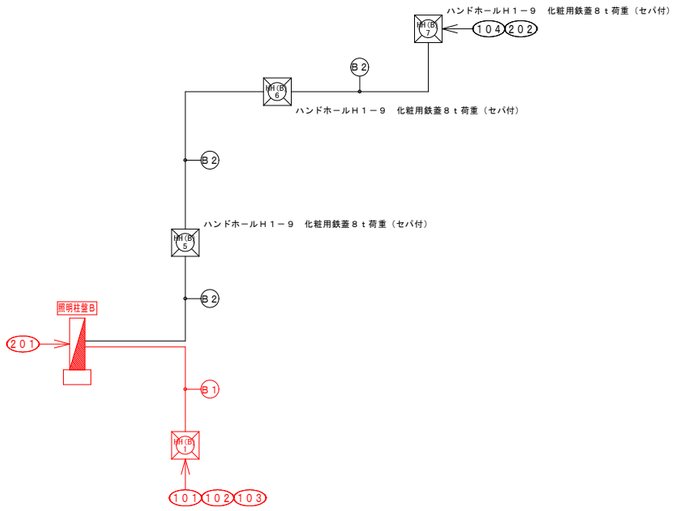

配管配線リスト

記号	回路番号	電線・ケーブル	地中部	照明照会記号
B1	101	EM-CE 5.5sq-2c	（ FEP80 ）	【H】×３７台
	102	EM-CE 5.5sq-2c		【I】×３台
	103	EM-CE 5.5sq-2c		【B】×１６台
B2	104	EM-CE 5.5sq-2c	（ FEP80 ）	【B】×１６台
	202	EM-CE 5.5sq-2c		【F】×２台

公園照明Ｃエリア

（注）．特記なきハンドホールは構内配電線路に含む

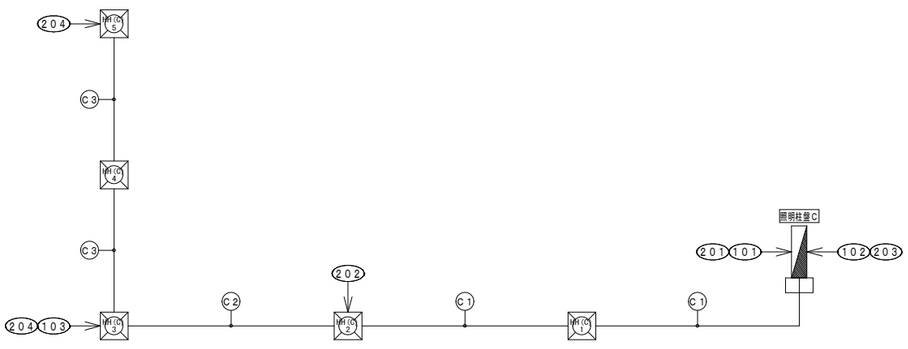

配管配線リスト

記号	回路番号	電線・ケーブル	地中部	照明照会記号
C1	103	EM-CE 5.5sq-2c	（ FEP80 ）	【B】×８台
	202	EM-CE 5.5sq-2c		【D】×２台
	204	EM-CE 5.5sq-2c		【F】×２台
C2	103	EM-CE 5.5sq-2c	（ FEP80 ）	【B】×８台
	204	EM-CE 5.5sq-2c		【F】×２台
C3	204	EM-CE 5.5sq-2c	（ FEP50 ）	【F】×２台

工 事 名	国市浜公園駐車場等整備工事		
図 面 名	エリア照明電源回路　ブロック図		
年 月 日			
尺 度	S=N.S(A1)	図面番号	38 / 49
会 社 名			
事務所名	尾 鷲 市 役 所		

公園照明Aエリア

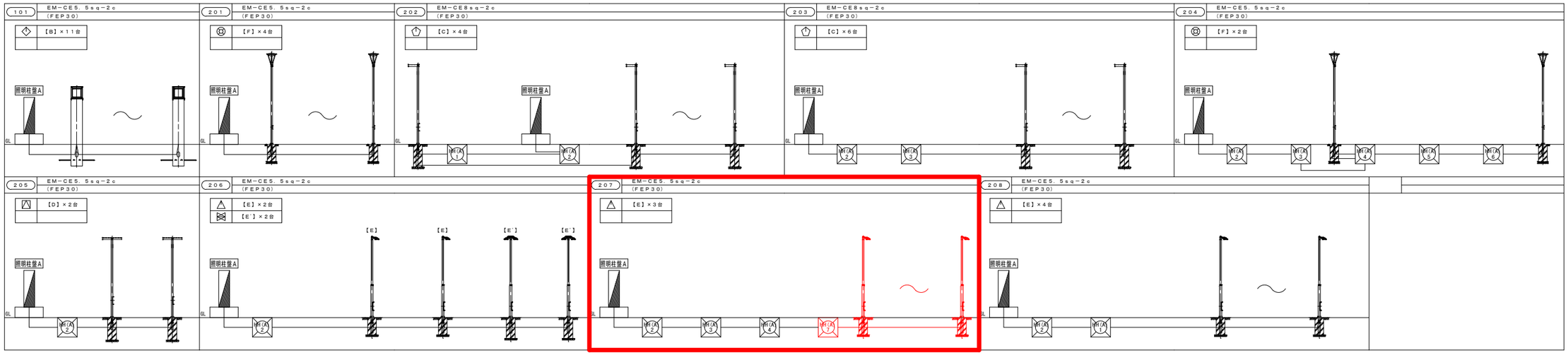

公園照明Bエリア

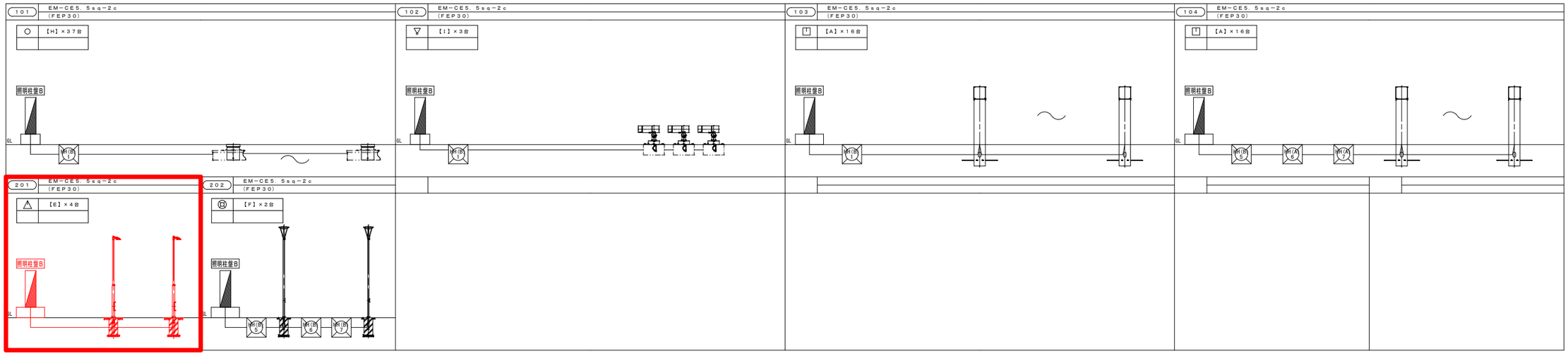

公園照明Cエリア

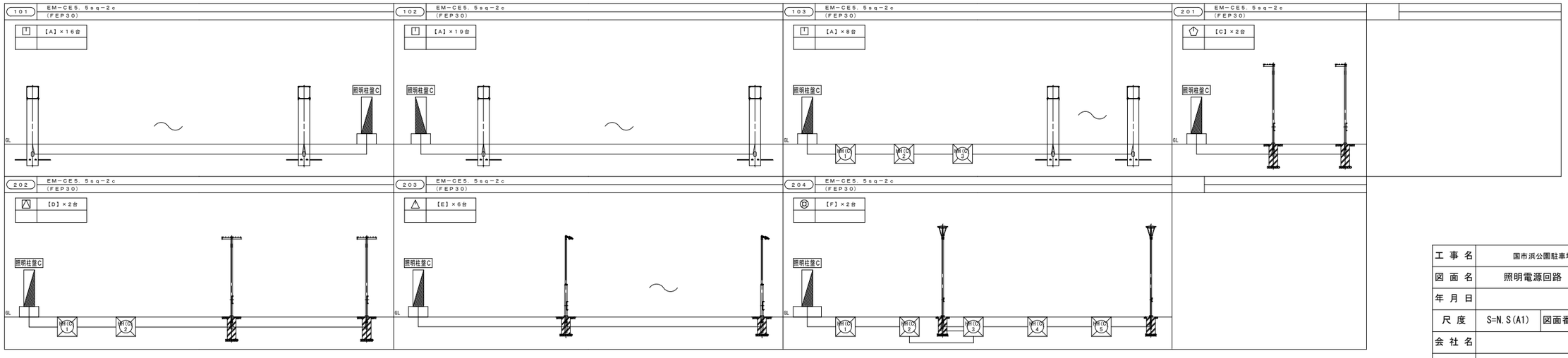

工事名	国市浜公園駐車場等整備工事		
図面名	照明電源回路　ブロック図		
年月日			
尺度	S=N.S(A1)	図面番号	39 / 49
会社名			
事務所名	尾鷲市役所		

配管配線リスト

	電線・ケーブル	地中部	露出立上り部	二重天井内	盤接続部
a	EM-FCPEE 1.2-1P x3	(FEP30)	(PE22)	――	――
b	EM-FCPEE 1.2-1P x2	(FEP30)	――	――	――
c	EM-FCPEE 1.2-1P	(FEP30)	――	――	――

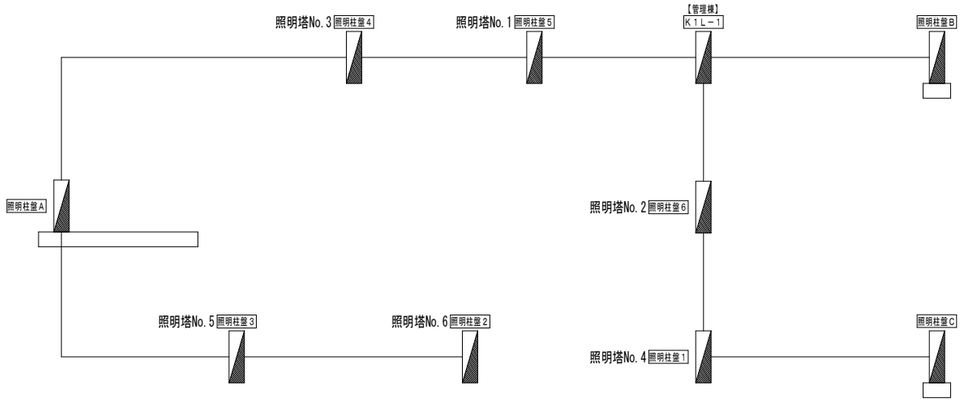

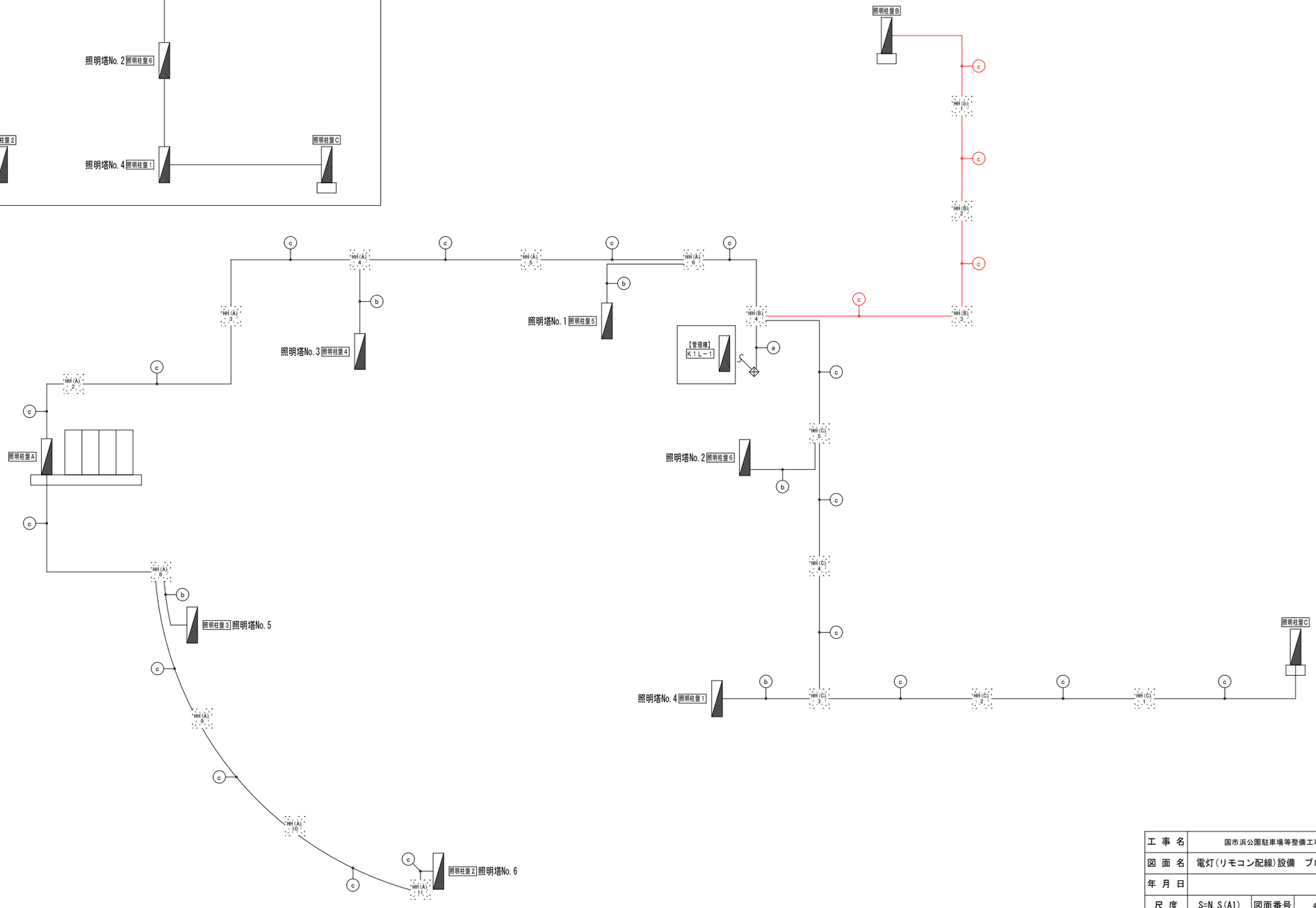

工事名	国市浜公園駐車場等整備工事		
図面名	電灯(リモコン配線)設備　ブロック図		
年月日			
尺度	S=N.S(A1)	図面番号	40 / 49
会社名			
事務所名	尾鷲市役所		

拡声・音響設備 平面図

※1．地中配線には標識ｼｰﾄ(2倍長以上)を埋設する。
2．ﾊﾝﾄﾞﾎｰﾙ内においてｹｰﾌﾞﾙには支持材を設け行先、ｻｲｽﾞ、用途を明記する。
3．ﾊﾝﾄﾞﾎｰﾙ又は地中配管からの立上がり部分(ﾊﾝﾄﾞﾎｰﾙ、PB内及び盤内)については、湿気防止ｼｰﾘﾝｸﾞとし、ｼｰﾘﾝｸﾞ材はｼﾘｺﾝ系等とする。
4．ｹｰﾌﾞﾙは、ﾊﾝﾄﾞﾎｰﾙ内等で余長を確保する。
5．FEP管は難燃性としGL-600mm以上(舗装がある場合は舗装下面より)とする。

S=1:700（A1）
S=1:1400（A3）

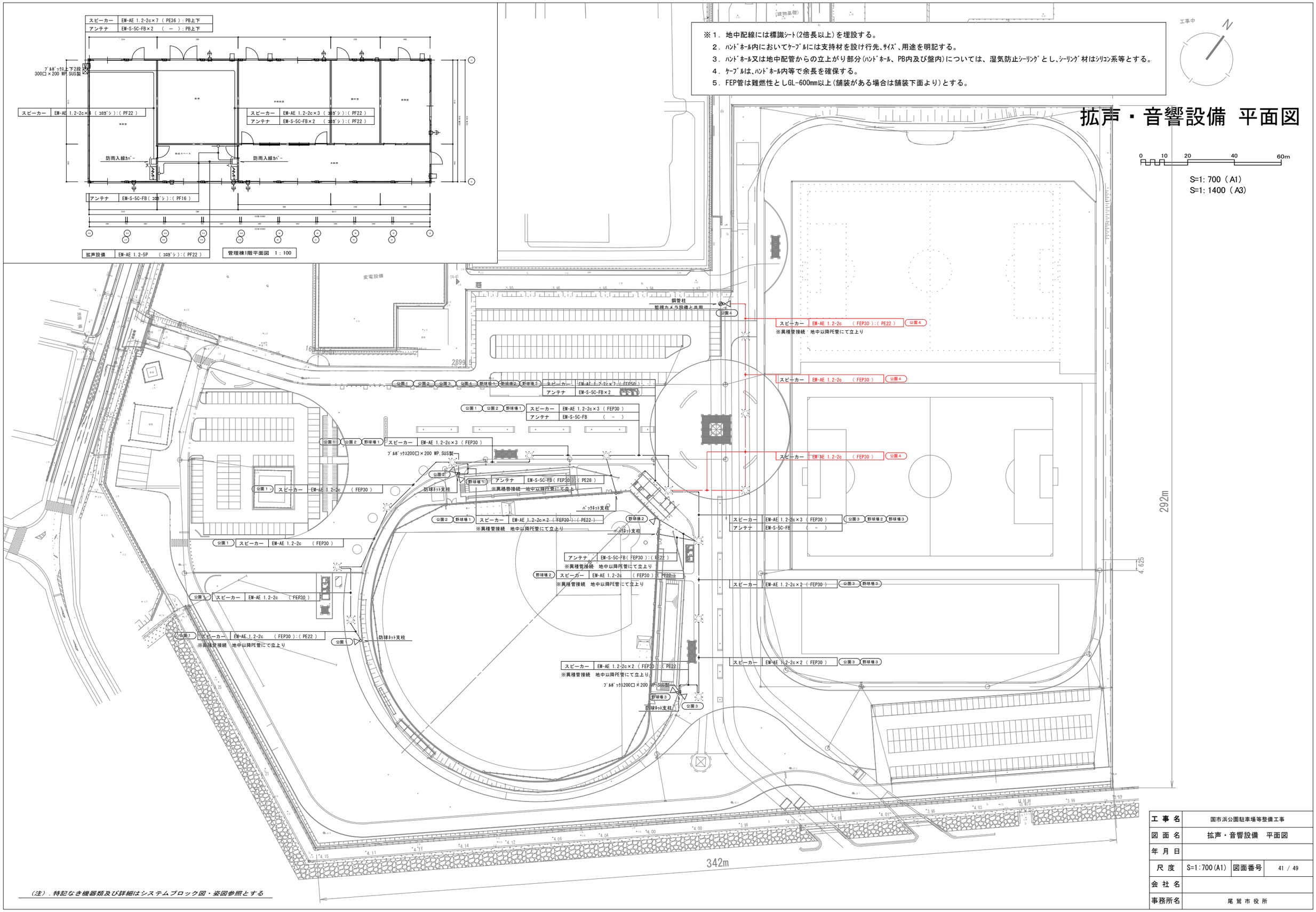

（注）．特記なき機器類及び詳細はシステムブロック図・姿図参照とする

工事名	国市浜公園駐車場等整備工事		
図面名	拡声・音響設備　平面図		
年月日			
尺度	S=1:700(A1)	図面番号	41 / 49
会社名			
事務所名	尾鷲市役所		

凡例

H① ハンドホール９００×９００×１３００　化粧用鉄蓋８ｔ荷重（セパ付）

H② ハンドホールＨ２－９　化粧用鉄蓋８ｔ荷重（セパ付）

（注）．特記なき地中埋設配管は管路土工事布設図参照とする

管路土工事布設強電設備　平面図

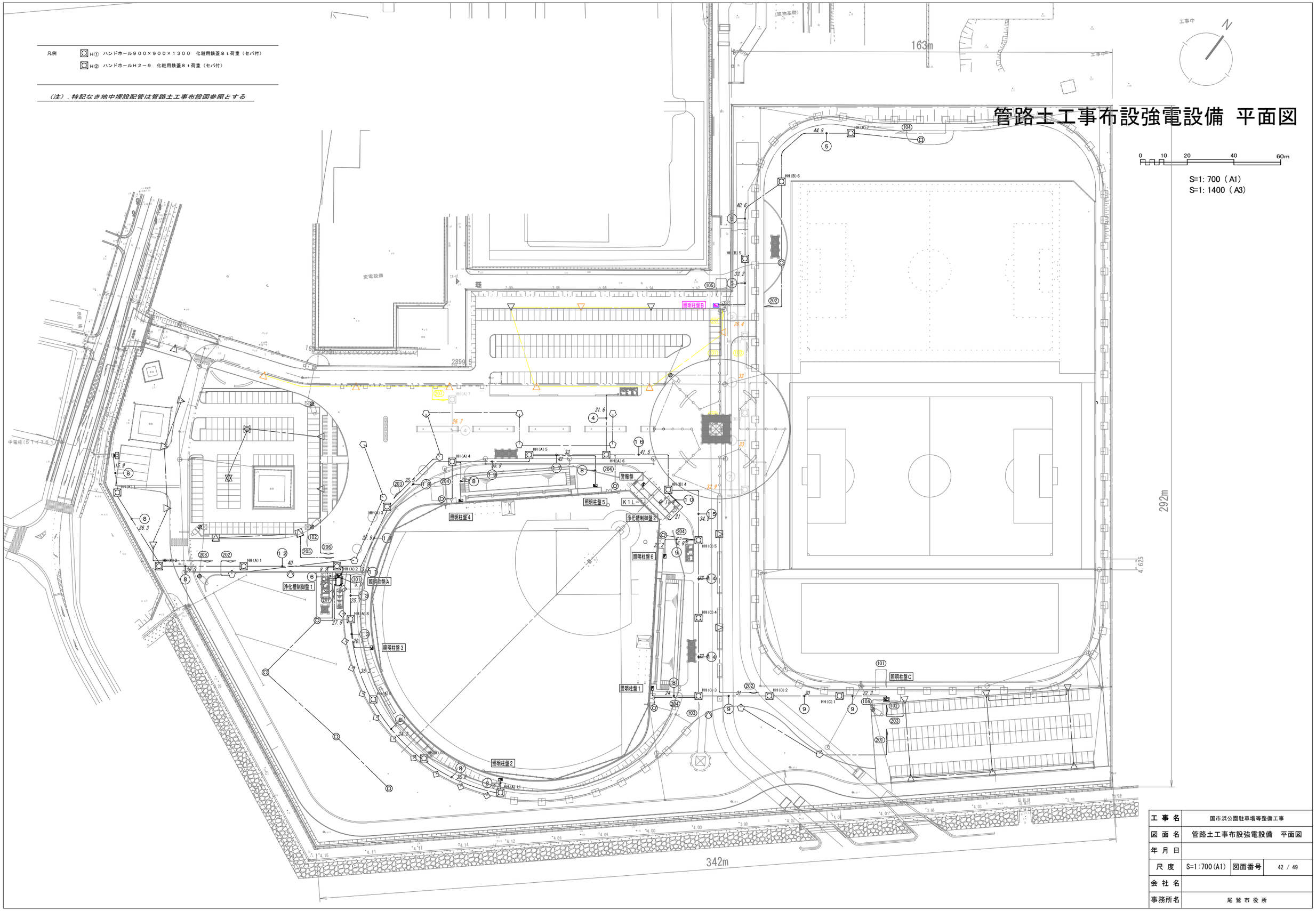

工事名	国市浜公園駐車場等整備工事		
図面名	管路土工事布設強電設備　平面図		
年月日			
尺度	S=1:700(A1)	図面番号	42 / 49
会社名			
事務所名	尾鷲市役所		

キュービクル・照明柱盤

キュービクル S=1/20

正面図

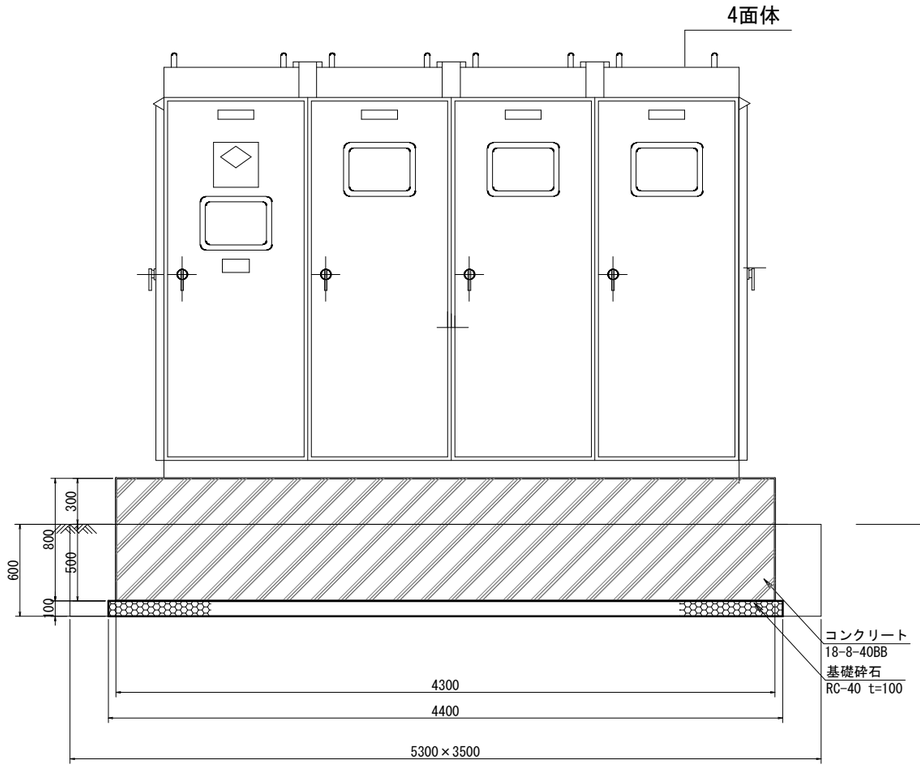

側面図

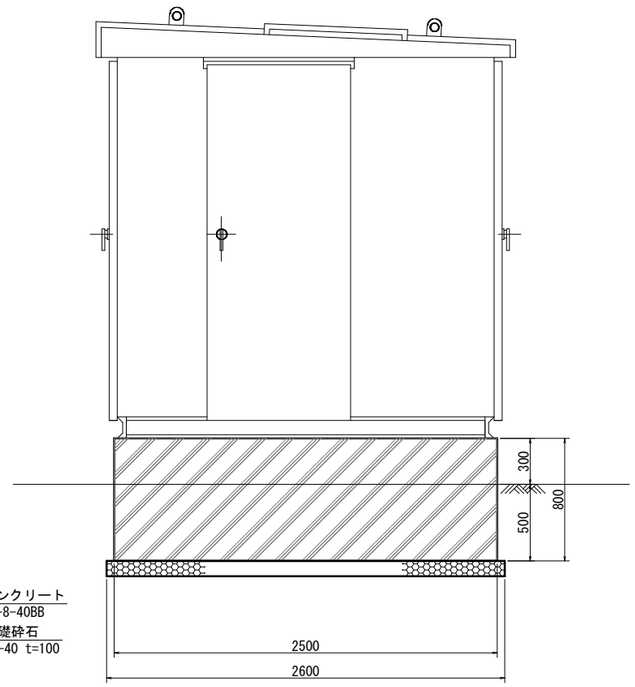

照明柱盤 S=1/10

正面図

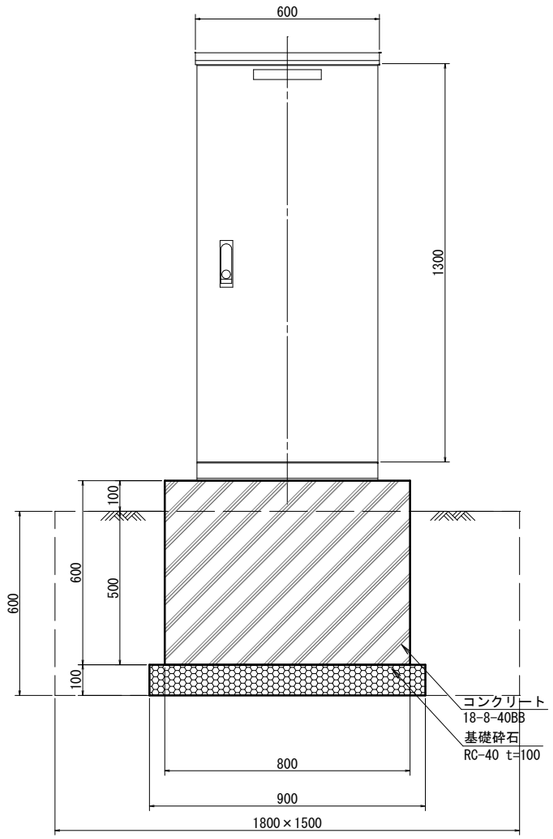

側面図

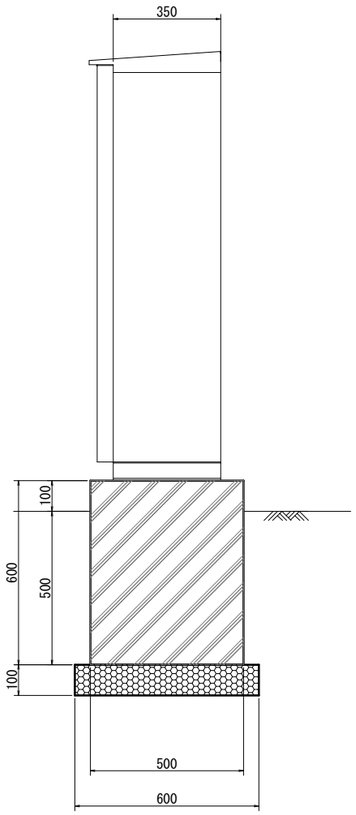

工 事 名	国市浜公園駐車場等整備工事		
図 面 名	キュービクル・照明柱盤		
年 月 日			
尺 度	図示	図面番号	43 / 49
会 社 名			
事務所名	尾 鷲 市 役 所		

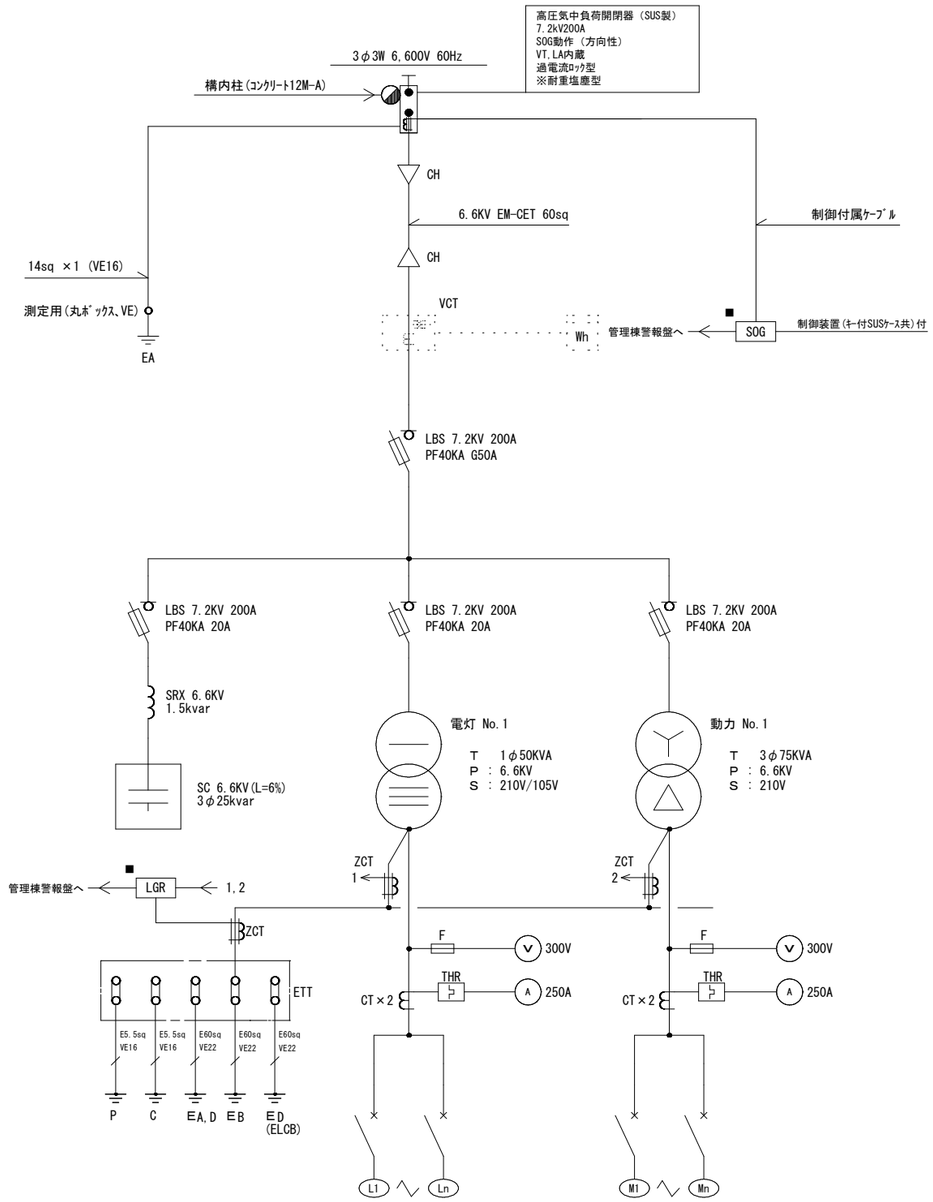

開閉器欄に○印記入のものは「逆接続可能型ブレーカー」とする

開閉器 ﾘｽﾄ表

TR	No.	MCCB ( )P AF / AT	負荷容量	負荷名称
電灯 No.1 1φ3W 210V/105V ５０ＫＶＡ		2P 50 / 20		ＬＧＲ
		2P 50 / 20		キュービクル内
		2P 50 / 20		予 備
	Ｌ３０１	2P 50 / 20	０．１ KVA	野球カウントボード
	Ｌ１	3P 50 / 30	２．５ KVA	照明柱盤Ａ（公園西側）
	Ｌ２	3P 50 / 30	１．０ KVA	照明柱盤Ｂ（公園北側）
	Ｌ３	3P 50 / 30	１．１ KVA	照明柱盤Ｃ（公園東側）
	Ｌ４	3P 100 / 100	１９．１ KVA	Ｋ１Ｌ－１（管理棟）
	Ｌ５	3P 50 / 30	３．０ KVA	屋外トイレ（公園西側）
	Ｌ６	3P 50 / 30	３．０ KVA	屋外トイレ（公園北側）
	Ｌ７	3P 50 / 30	３．０ KVA	屋外トイレ（公園東側）
	Ｌ８	3P 100 / 100	KVA	予備
	Ｌ９	3P 100 / 100	KVA	予備
			計 ３２．８ KVA	
動力 No.1 3φ3W 210V ７５ＫＶＡ	Ｍ１	3P 100 / 100	１２．１ KVA	照明柱盤１（野球場三塁側後方）
	Ｍ２	3P 100 / 100	１２．１ KVA	照明柱盤２（野球場レフト側）
	Ｍ３	3P 100 / 100	１２．１ KVA	照明柱盤３（野球場ライト側）
	Ｍ４	3P 100 / 100	１２．１ KVA	照明柱盤４（野球場一塁側後方）
	Ｍ５	3P 100 / 100	９．５ KVA	照明柱盤５（野球場一塁側）
	Ｍ６	3P 100 / 100	９．５ KVA	照明柱盤６（野球場三塁側）
	Ｍ７	3P 50 / 30	２．０ KW	浄化槽制御盤１
	Ｍ８	3P 50 / 30	３．０ KW	浄化槽制御盤２
	Ｌ９	3P 100 / 100	KW	予備
	Ｌ１０	3P 100 / 100	KW	予備
			計 ７２．４ KW	

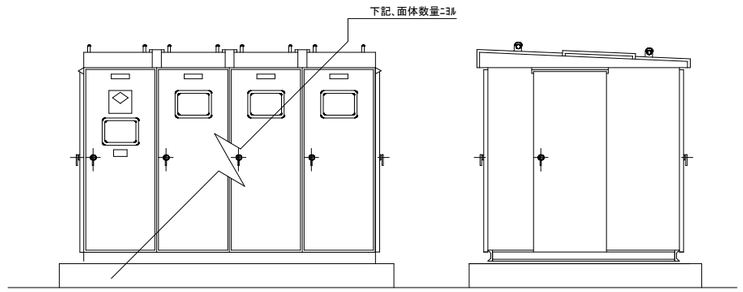

屋外キュービクル 姿図(参考)

ﾒｰｶｰ標準品(指定色)とする。4面体
基礎工事 （ ・ 電気工事 ⊙ 建築工事 ）
ﾌｪﾝｽ工事 （ ・ 電気工事 ⊙ 建築工事 ）
盤内保守用ｺﾝｾﾝﾄ(2P15A.E×2)設置し、配電盤内部照明用の蛍光灯は盤前後の扉ごとに設ける。
主遮断装置、変圧器、低圧主回路導体にそれぞれﾋｰﾄﾗﾍﾞﾙを貼付する。
充電標示器は、引込CHの2次側と遮断装置の間の適切な場所に設ける。
低圧配電盤の配線用遮断器は取付け板組込形で埋込形とし、裏面に負荷側引出し用端子を設ける。
計器類は電子式とする。

高圧受変電設備機器仕様 （ ◯印を本工事に適用する。）

引込装置	種 類 :	・ 高圧キャビネット内ＵＧＳ
		負荷開閉器（ ⊙ ＰＡＳ ・ ＰＧＳ ）
	ＳＯＧ :	方向性 ⊙ 有 ・ 無
形式		⊙ キュービクル式 薄型キュービクル
		・ 屋内形 ⊙ 屋外形（重耐塩塗装）
		・ 認定形 ・ 認定形準拠品 ⊙ 一般形
		・ 開放式
		・ 自然換気 ⊙ 強制換気(ｻｰﾓ運転)
断路器	形 式 :	・ 単極単投 ・ 3極単投
	操作方式 :	・ フック棒 ・ 遠方操作
遮断器	形 式 :	・ 盤直接取付形 ・ フレーム取付形
		・ 引出し形
	操作方式 :	・ 手動直接式 ・ 手動ばね式 ・ 電動ばね式
ＺＣＴ ＶＴ ＣＴ	絶縁方式 :	⊙ モールド形
負荷開閉器（バリヤ付）	形 式 :	⊙ ヒューズ付 ・ ヒューズ無し
	引外し装置 :	⊙ 有（ストライカー付） ・ 有 ・ 無
電力ヒューズ	種 類 :	⊙ Ｇ（一般用）
	遮断電流 :	⊙ ４０ｋＡ 以上
変圧器	種 類 :	⊙ ＪＩＳ Ｃ ４６２０：２０１３
	形 式 :	⊙ 油入式 ・ モールド式
	防振ゴム :	⊙ 有 ・ 無
	ダイヤル温度計 :	⊙ 有 ⊙ 無
電力用コンデンサ	種 類 :	⊙ 放電抵抗内蔵 ・ 異常警報接点付
		⊙ 油入式
直列リアクトル	種 類 :	・ 油入式 ⊙ 乾式モールド

変流比の表

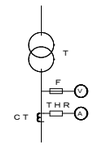

変圧器容量(kVA)	1φ変圧器（210／105V） 定格電流(A)	変流比／5A	電流計(A)	3φ変圧器（210V） 定格電流(A)	変流比／5A	電流計(A)
20	95	100	100	55	75	75
30	143	150	150	82	100	100
50	238	250	250	137	150	150
75	357	400	400	206	250	250
100	476	500	500	275	300	300
150	714	750	750	412	500	500
200	952	1000	1000	550	600	600
300	1429	1500	1500	825	1000	1000
500	2381	2500	2500	1375	1500	1500

シンボル表

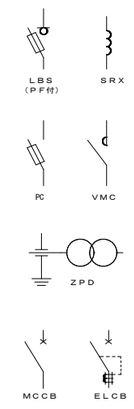

記 号	名 称	記 号	名 称
UGS	地中線用高圧ガス開閉器	SOG	過電流ロック付地絡過電流継電器
PAS	（柱上）気中負荷開閉器	PGS	（柱上）ガス負荷開閉器
CH	ケーブルヘッド	OCG	地絡過電流継電器
DS	断路器	DGR	地絡方向継電器
VCB	真空遮断器	OCR	過電流継電器
LBS	負荷開閉器	UVR	不足電圧継電器
PF	電力ヒューズ	APFC	自動力率制御装置
T	変 圧 器	ZPD	零相基準入力装置
SRX	直列リアクトル	ELR	漏電継電器
SC	電力用コンデンサ	THR	熱動形過電流継電器
ZCT	零 相 変 流 器	Wh	取引用電力量計
VCT	取引用変成器	cosθ	力 率 計
VT	計器用変圧器	W	電 力 計
CT	計器用変流器	V	電 圧 計
TC	引外しコイル	VS	電圧計切換スイッチ
F	ヒューズ	A	電 流 計
LA	避雷器	AS	電流計切換スイッチ
MCCB	配線用遮断器	EA,B,C,D	（第1，第2，特3，第3）種接地
ELCB	漏電遮断器	VMC	真空電磁接触器

注記

1. 監視項目は下記による。
● 状態表示 ■ 故障表示
○ 操作 ▲ 計測

工事名	国市浜公園駐車場等整備工事		
図面名	高圧受変電設備 結線図		
年月日			
尺度	S=N.S(A1)	図面番号	44 / 49
会社名			
事務所名	尾鷲市役所		

盤　図

（注記）ﾒｰｶｰ標準品・指定色とする。

遮断器欄、記号に○印記入のものには樹脂製ﾊﾝﾄﾞﾙﾛｯｸｷｬｯﾌﾟ（赤色）を取付、且つ負荷名称は赤字にて表示のこと

凡　例

記　号	形　　式	
a	ＡＣ　１００Ｖ	専用回路
10n	ＡＣ　１００Ｖ	電灯
20n	ＡＣ　２００Ｖ	電灯
30n 50n	ＡＣ　１００Ｖ	コンセント
40n 60n	ＡＣ　２００Ｖ	コンセント
Ａ	ＭＣＣＢ　２Ｐ　１Ｅ　５０ＡＦ　２０ＡＴ	
Ｂ	ＭＣＣＢ　２Ｐ　２Ｅ　５０ＡＦ　２０ＡＴ	
Ｃ	ＥＬＣＢ　２Ｐ　１Ｅ　５０ＡＦ　２０ＡＴ	
Ｄ	ＥＬＣＢ　２Ｐ　２Ｅ　５０ＡＦ　２０ＡＴ	
MC	電磁開閉器（　・　ＯＮ．ＯＦＦ押釦　・　電流計　・　運転表示ﾗﾝﾌﾟ）付	
CPU	伝送ﾕﾆｯﾄ（停電補償付）ｸﾞﾙｰﾌﾟ監視表示形 分電盤用	
AMP	増幅器 分電盤用	
Ry-T/U 4	ﾘﾚｰ制御用T/U（4回路用）ﾃﾞｨｯﾌﾟｽｲｯﾁ設定式 分電盤用	
R-Tr	ﾘﾓｺﾝﾄﾗﾝｽ	
TM R	年間ﾌﾟﾛｸﾞﾗﾑﾀｲﾏﾕﾆｯﾄ（ｿｰﾗｰ機能付） 分電盤用	
SPU	信号線雷ｻｰｼﾞ防護ﾕﾆｯﾄ 分電盤用	
▲	リモコンリレー１Ｐ　２０Ａ	
△	リモコンリレー２Ｐ　２０Ａ	

【公園】照明柱分電盤外形図

※記載の寸法は参考とする。(1/20)

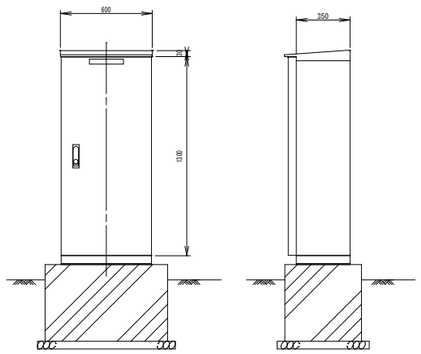

照明柱盤A

（設置場所）公園西側

照明柱盤A

（WP，鋼板製）自立型 ※重耐塩塗装

CE8sq-3c（54A）　ｷｭｰﾋﾞｸﾙｺﾈﾝ L1　1φ3W 210V/105V 2.5KVA

中性線欠相保護付 MCCB 3P 50/30

AMP	×1
R-Tr	×1
Ry-T/U 4	×2
SPU	×1

ET　ET　ED　ED(ELCB)

分岐回路 回路Ｎｏ	遮断器	制御回路	負荷容量 電灯	コンセント	負荷名称
101	C	▲×1 M外01	130		庭園灯（タイマー制御）
102	C		125		タウンレコーダー
200	B		100		増幅器、ﾘﾓｺﾝﾄﾗﾝｽ等 制御電源
201	D	△×1 M外02	240		街路灯（タイマー制御）
202	D	△×1 M外03	380		街路灯（タイマー制御）
203	D	△×1 M外04	580		街路灯（タイマー制御）
204	D	△×1 M外05	120		街路灯（タイマー制御）
205	D	△×1 M外06	250		街路灯（タイマー制御）
206	D	△×1 M外07	260		街路灯（タイマー制御）
207	D	△×1 M外08	180		街路灯（タイマー制御）
208	D	△×1 M外09	180		街路灯（タイマー制御）
	D				予　備
	D				予　備
			計(2,545)		合計(2,545VA)

照明柱盤B

（設置場所）公園北側

照明柱盤B

（WP，鋼板製）自立型 ※重耐塩塗装

CET60sq（185A）　ｷｭｰﾋﾞｸﾙｺﾈﾝ L2　1φ3W 210V/105V 1.0KVA

中性線欠相保護付 MCCB 3P 50/30

AMP	×1
R-Tr	×1
Ry-T/U 4	×2
SPU	×1

ET　ET　ED　ED(ELCB)

分岐回路 回路Ｎｏ	遮断器	制御回路	負荷容量 電灯	コンセント	負荷名称
101	C	▲×1 M外10	90		地中埋込灯（タイマー制御）
102	C	▲×1 M外11	40		スポットライト（タイマー制御）
103	C	▲×1 M外12	60		庭園灯（タイマー制御）
104	C	▲×1 M外13	60		庭園灯（タイマー制御）
105	C		50		タウンレコーダー
	C				予　備
200	B		100		ﾘﾓｺﾝﾄﾗﾝｽ等 制御電源
201	D	△×1 M外14	260		街路灯（タイマー制御）
202	D	△×1 M外15	120		街路灯（タイマー制御）
	D				予　備
	D				予　備
	D				予　備
			計(780)		合計(780VA)

照明柱盤C

（設置場所）公園東側

照明柱盤C

（WP，鋼板製）自立型 ※重耐塩塗装

CET60sq（185A）　ｷｭｰﾋﾞｸﾙｺﾈﾝ L3　1φ3W 210V/105V 1.1KVA

中性線欠相保護付 MCCB 3P 50/30

AMP	×1
R-Tr	×1
Ry-T/U 4	×2
SPU	×1

ET　ET　ED　ED(ELCB)

分岐回路 回路Ｎｏ	遮断器	制御回路	負荷容量 電灯	コンセント	負荷名称
101	C	▲×1 M外16	60		庭園灯（タイマー制御）
102	C	▲×1 M外17	70		庭園灯（タイマー制御）
103	C	▲×1 M外18	30		庭園灯（タイマー制御）
104	C		25		タウンレコーダー
200	B		100		ﾘﾓｺﾝﾄﾗﾝｽ等 制御電源
201	D	△×1 M外19	200		街路灯（タイマー制御）
202	D	△×1 M外20	250		街路灯（タイマー制御）
203	D	△×1 M外21	260		街路灯（タイマー制御）
204	D	△×1 M外22	120		街路灯（タイマー制御）
	D				予　備
	D				予　備
	D				予　備
			計(1,115)		合計(1,115VA)

工事名	国市浜公園駐車場等整備工事		
図面名	公園　盤図		
年月日			
尺度	S=N.S(A1)	図面番号	45 / 49
会社名			
事務所名	尾鷲市役所		

配管配線リスト

記号	回路番号	電線・ケーブル	地中部	立上り露出部分	系統
㋐	L2	EM-CE 8sq-3c	（FEP80）	――	キュービクル～照明柱盤Ｂ（公園北側）
	L6	EM-CET 22sq		――	キュービクル～屋外トイレ（公園北側）
	L7	EM-CET 22sq		――	キュービクル～屋外トイレ（公園東側）
	L3	EM-CET 14sq	（FEP80）	――	キュービクル～照明柱盤Ｃ（公園東側）
	M4	EM-CET 38sq		――	キュービクル～照明柱盤４（野球場一塁側後方）
	M8	EM-CET 14sq		――	キュービクル～浄化槽制御盤２
	L4	EM-CET 150sq	（FEP80）	――	キュービクル～Ｋ１Ｌ－１（管理棟）
	M1	EM-CET 100sq	（FEP80）	――	キュービクル～照明柱盤１（野球場三塁側後方）
	M5	EM-CET 60sq	（FEP80）	――	キュービクル～照明柱盤５（野球場一塁側）
	M6	EM-CET 60sq	（FEP80）	――	キュービクル～照明柱盤６（野球場三塁側）
	K2	EM-CEE 2sq-2c	（FEP30）	――	キュービクル（ＬＧＲ）～警報盤（管理棟）
	空配管		（FEP80）×2	――	キュービクル～ＨＨ（Ａ）２
㋑	L2	EM-CE 8sq-3c	（FEP80）	――	キュービクル～照明柱盤Ｂ（公園北側）
	L6	EM-CET 22sq		――	キュービクル～屋外トイレ（公園北側）
	L7	EM-CET 22sq		――	キュービクル～屋外トイレ（公園東側）
	L3	EM-CET 14sq	（FEP80）	――	キュービクル～照明柱盤Ｃ（公園東側）
	M4	EM-CET 38sq		――	キュービクル～照明柱盤４（野球場一塁側後方）
	M8	EM-CET 14sq		――	キュービクル～浄化槽制御盤２
	L4	EM-CET 150sq	（FEP80）	――	キュービクル～Ｋ１Ｌ－１（管理棟）
	M1	EM-CET 100sq	（FEP80）	――	キュービクル～照明柱盤１（野球場三塁側後方）
	M5	EM-CET 60sq	（FEP80）	――	キュービクル～照明柱盤５（野球場一塁側）
	M6	EM-CET 60sq	（FEP80）	――	キュービクル～照明柱盤６（野球場三塁側）
	K1	EM-CEE 2sq-2c	（FEP30）	――	引込柱（ＨＧＲ）～警報盤（管理棟）
	K2	EM-CEE 2sq-2c		――	キュービクル（ＬＧＲ）～警報盤（管理棟）
	K3	EM-CEE 2sq-2c		――	浄化槽制御盤１～警報盤（管理棟）
	空配管		（FEP80）×2	――	キュービクル～ＨＨ（Ａ）２
㋒	L2	EM-CE 8sq-3c	（FEP80）	――	キュービクル～照明柱盤Ｂ（公園北側）
	L6	EM-CET 22sq		――	キュービクル～屋外トイレ（公園北側）
	L7	EM-CET 22sq		――	キュービクル～屋外トイレ（公園東側）
	L3	EM-CET 14sq	（FEP80）	――	キュービクル～照明柱盤Ｃ（公園東側）
	M8	EM-CET 14sq		――	キュービクル～浄化槽制御盤２
	L4	EM-CET 150sq	（FEP80）	――	キュービクル～Ｋ１Ｌ－１（管理棟）
	M1	EM-CET 100sq	（FEP80）	――	キュービクル～照明柱盤１（野球場三塁側後方）
	M5	EM-CET 60sq	（FEP80）	――	キュービクル～照明柱盤５（野球場一塁側）
	M6	EM-CET 60sq	（FEP80）	――	キュービクル～照明柱盤６（野球場三塁側）
	K1	EM-CEE 2sq-2c	（FEP30）	――	引込柱（ＨＧＲ）～警報盤（管理棟）
	K2	EM-CEE 2sq-2c		――	キュービクル（ＬＧＲ）～警報盤（管理棟）
	K3	EM-CEE 2sq-2c		――	浄化槽制御盤１～警報盤（管理棟）
	空配管		（FEP80）×2	――	キュービクル～ＨＨ（Ａ）２
㋓	L2	EM-CE 8sq-3c	（FEP80）	――	キュービクル～照明柱盤Ｂ（公園北側）
	L6	EM-CET 22sq		――	キュービクル～屋外トイレ（公園北側）
	L7	EM-CET 22sq		――	キュービクル～屋外トイレ（公園東側）
	L3	EM-CET 14sq	（FEP80）	――	キュービクル～照明柱盤Ｃ（公園東側）
	M8	EM-CET 14sq		――	キュービクル～浄化槽制御盤２
	L4	EM-CET 150sq	（FEP80）	――	キュービクル～Ｋ１Ｌ－１（管理棟）
	M1	EM-CET 100sq	（FEP80）	――	キュービクル～照明柱盤１（野球場三塁側後方）
	M6	EM-CET 60sq	（FEP80）	――	キュービクル～照明柱盤６（野球場三塁側）
	K1	EM-CEE 2sq-2c	（FEP30）	――	引込柱（ＨＧＲ）～警報盤（管理棟）
	K2	EM-CEE 2sq-2c		――	キュービクル（ＬＧＲ）～警報盤（管理棟）
	K3	EM-CEE 2sq-2c		――	浄化槽制御盤１～警報盤（管理棟）
	空配管		（FEP80）×2	――	キュービクル～ＨＨ（Ａ）２

配管配線リスト

記号	回路番号	電線・ケーブル	地中部	立上り露出部分	系統
㋔	L2	EM-CE 8sq-3c	（FEP80）	――	キュービクル～照明柱盤Ｂ（公園北側）
	L7	EM-CET 22sq		――	キュービクル～屋外トイレ（公園東側）
	L3	EM-CET 14sq	（FEP80）	――	キュービクル～照明柱盤Ｃ（公園東側）
	M8	EM-CET 14sq		――	キュービクル～浄化槽制御盤２
	L4	EM-CET 150sq	（FEP80）	――	キュービクル～Ｋ１Ｌ－１（管理棟）
	M1	EM-CET 100sq	（FEP80）	――	キュービクル～照明柱盤１（野球場三塁側後方）
	M6	EM-CET 60sq	（FEP80）	――	キュービクル～照明柱盤６（野球場三塁側）
	K1	EM-CEE 2sq-2c	（FEP30）	――	引込柱（ＨＧＲ）～警報盤（管理棟）
	K2	EM-CEE 2sq-2c		――	キュービクル（ＬＧＲ）～警報盤（管理棟）
	K3	EM-CEE 2sq-2c		――	浄化槽制御盤１～警報盤（管理棟）
	空配管		（FEP80）×2	――	キュービクル～ＨＨ（Ａ）２
㋕	L3	EM-CET 14sq	（FEP80）	――	キュービクル～照明柱盤Ｃ（公園東側）
	L7	EM-CET 22sq		――	キュービクル～屋外トイレ（公園東側）
	M1	EM-CET 100sq	（FEP80）	――	キュービクル～照明柱盤１（野球場三塁側後方）
	M6	EM-CET 60sq	（FEP80）	――	キュービクル～照明柱盤６（野球場三塁側）
	空配管		（FEP80）×2	――	キュービクル～ＨＨ（Ａ）２
㋖	L3	EM-CET 14sq	（FEP80）	――	キュービクル～照明柱盤Ｃ（公園東側）
	M1	EM-CET 100sq	（FEP80）	――	キュービクル～照明柱盤１（野球場三塁側後方）
	空配管		（FEP80）×2	――	キュービクル～ＨＨ（Ａ）２
㋗	M2	EM-CET 60sq	（FEP80）	――	キュービクル～照明柱盤２（野球場レフト側）
	M3	EM-CET 38sq	（FEP80）	――	キュービクル～照明柱盤３（野球場ライト側）
	L301	EM-CE 5.5sq-3c（内1cE）		――	キュービクル～野球カウントボード
	空配管		（FEP80）×2	――	キュービクル～ＨＨ（Ａ）２

配管配線リスト

記号	回路番号	電線・ケーブル	地中部	立上り露出部分	系統
㋘	L1	EM-CE 5.5sq-3c	（FEP50）	（PE42）：異種管接続	キュービクル～照明柱盤Ａ（公園西側）
	空配管		（FEP80）	（PE82）：異種管接続	
㋙	L2	EM-CE 8sq-3c	（FEP50）	（PE42）：異種管接続	キュービクル～照明柱盤Ｂ（公園北側）
	空配管		（FEP80）	（PE82）：異種管接続	
㋚	L3	EM-CET 14sq	（FEP50）	（PE42）：異種管接続	キュービクル～照明柱盤Ｃ（公園東側）
	空配管		（FEP80）	（PE82）：異種管接続	
㋛	L4	EM-CET 150sq	（FEP80）	（PE82）：異種管接続	キュービクル～Ｋ１Ｌ－１（管理棟）Ｐ．ＢＯＸ
	空配管		（FEP80）	（PE82）：異種管接続	
㋜	L5	EM-CE 5.5sq-3c	（FEP50）	――	キュービクル～屋外トイレ（公園西側）
㋝	L6	EM-CET 22sq	（FEP50）	――	キュービクル～屋外トイレ（公園北側）
㋞	L7	EM-CET 22sq	（FEP50）	――	キュービクル～屋外トイレ（公園東側）
㋟	M1	EM-CET 100sq	（FEP80）	（PE82）：異種管接続	キュービクル～照明柱盤１（野球場三塁側後方）
	空配管		（FEP80）	（PE82）：異種管接続	
㋠	M2	EM-CET 60sq	（FEP80）	（PE82）：異種管接続	キュービクル～照明柱盤２（野球場レフト側）
	空配管		（FEP80）	（PE82）：異種管接続	
㋡	M3	EM-CET 38sq	（FEP80）	（PE82）：異種管接続	キュービクル～照明柱盤３（野球場ライト側）
	空配管		（FEP80）	（PE82）：異種管接続	
㋢	M4	EM-CET 38sq	（FEP80）	（PE82）：異種管接続	キュービクル～照明柱盤４（野球場一塁側後方）
	空配管		（FEP80）	（PE82）：異種管接続	
㋣	M5	EM-CET 60sq	（FEP80）	（PE82）：異種管接続	キュービクル～照明柱盤５（野球場一塁側）
	空配管		（FEP80）	（PE82）：異種管接続	
㋤	M6	EM-CET 60sq	（FEP80）	（PE82）：異種管接続	キュービクル～照明柱盤６（野球場三塁側）
	空配管		（FEP80）	（PE82）：異種管接続	
㋥	M7	EM-CE 5.5sq-3c	（FEP50）	（PE42）：異種管接続	キュービクル～浄化槽制御盤１
㋦	M8	EM-CET 14sq	（FEP50）	（PE42）：異種管接続	キュービクル～浄化槽制御盤２
㋧	K1	EM-CEE 2sq-2c	（FEP30）	（PE36）：異種管接続	引込柱（ＨＧＲ）～警報盤（管理棟）
	K2	EM-CEE 2sq-2c			キュービクル（ＬＧＲ）～警報盤（管理棟）
	K3	EM-CEE 2sq-2c			浄化槽制御盤１～警報盤（管理棟）
㋨	K3	EM-CEE 2sq-2c	（FEP30）	（PE28）：異種管接続	浄化槽制御盤１～警報盤（管理棟）
㋩	K4	EM-CEE 2sq-2c	（FEP30）	――	浄化槽制御盤２～警報盤（管理棟）
㋪	L301	EM-CE 5.5sq-3c（内1cE）	（FEP30）	（PE28）：異種管接続	キュービクル～野球カウントボード

工事名	国市浜公園駐車場等整備工事		
図面名	受変電・構内配電線路設備　配管配線リスト		
年月日			
尺度	S=N.S(A1)	図面番号	46 / 49
会社名			
事務所名	尾鷲市役所		

管路土工事布設図

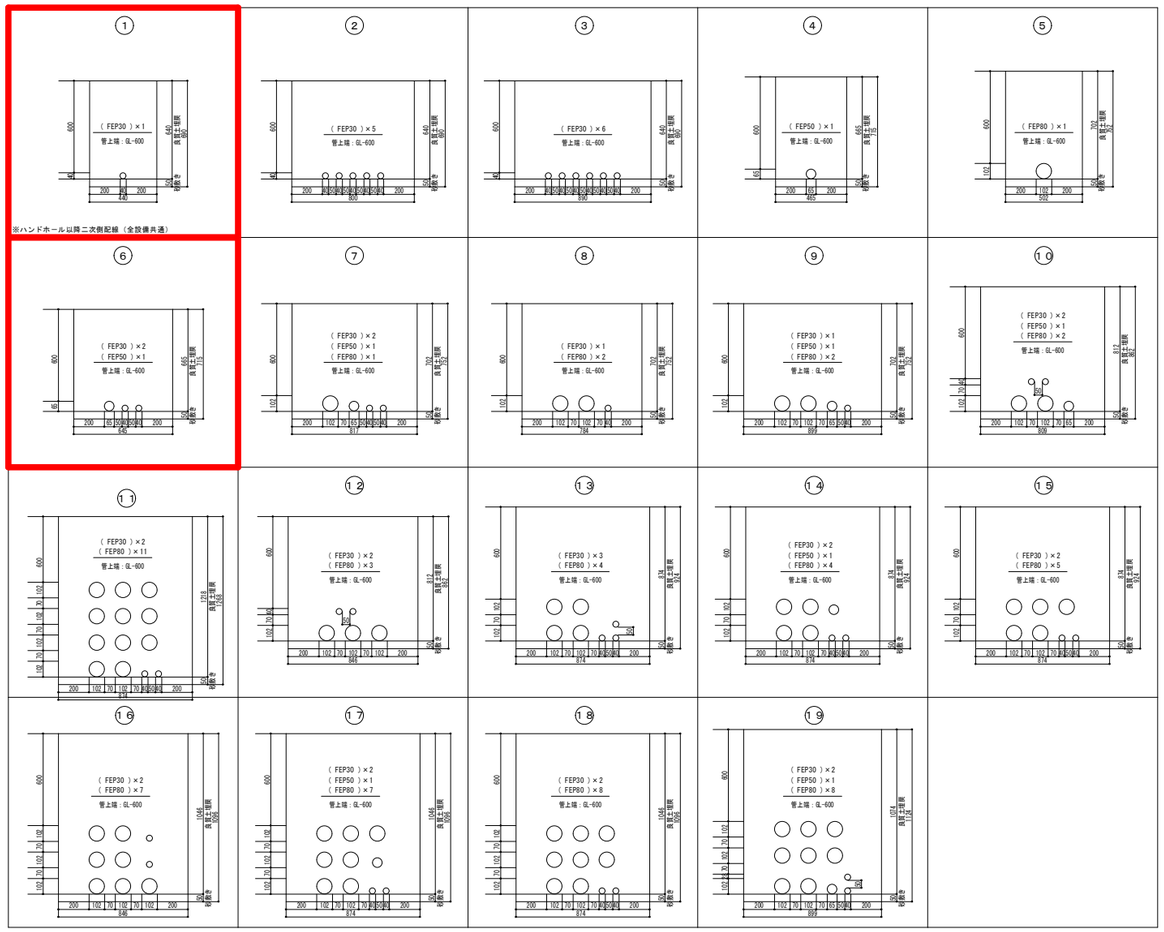

工事名	国市浜公園駐車場等整備工事		
図面名	管路土工事布設図		
年月日			
尺度	S=1:20(A1)	図面番号	47 / 49
会社名			
事務所名	尾鷲市役所		

照明器具姿図（1）

LED街路灯 S=1/30
【D】

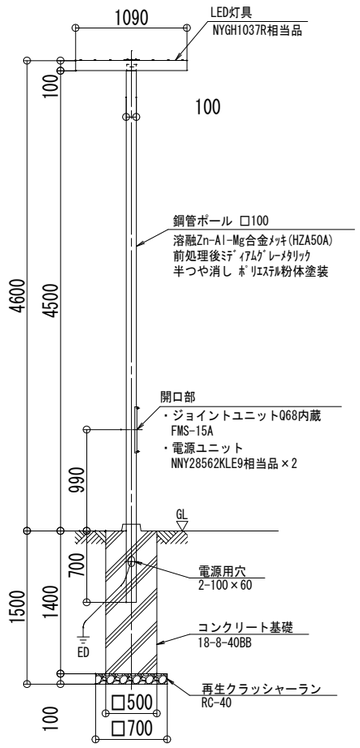

【照明器具 仕様】

本体：鋼板（ミディアムグレーメタリック）
パネル：ポリカーボネート（透明つや消し）
光源：電球色ＬＥＤ（３０００Ｋ・Ｒａ８５・１２２００ｌｍ）
消費電力：１２２．６Ｗ（２００Ｖ時）
電源装置：別置タイプ（１００Ｖ、２００Ｖ、２４２Ｖ）
光源寿命：６００００時間（光束維持率８５％）
耐塩性能：重耐塩害仕様
ポール：鋼管（ｔ３．２）
　溶融Ｚｎ－Ａｌ－Ｍｇ合金メッキ（ＨＺＡ５０Ａ）
　前処理後ミディアムグレーメタリック　半つや消し
　ポリエステル粉体塗装
参考型番（灯具）：パナソニック製　ＸＹＧＨ１０３７ＲＬＥ９相当品
　（（灯具）ＮＹＧＨ１０３７Ｒ相当品）
　（（電源）ＮＮＹ２８５６２ＫＬＥ９相当品 ×２）
参考型番（ポール）：パナソニック製　ＤＹＤＸ２４００Ｈ相当品

LED街路灯 S=1/30
【C】

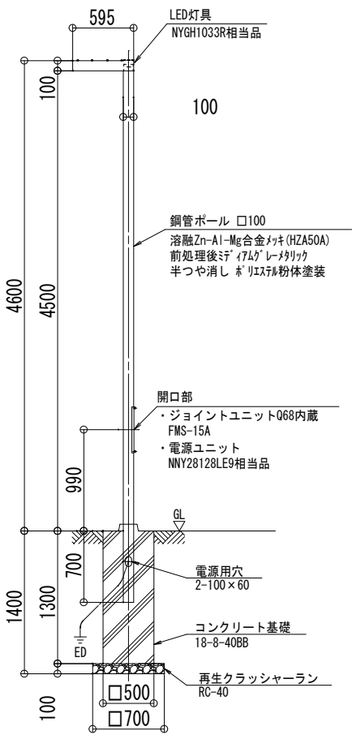

【照明器具 仕様】

本体：鋼板（ミディアムグレーメタリック）
パネル：ポリカーボネート（透明つや消し）
光源：電球色ＬＥＤ（３０００Ｋ・Ｒａ８５・１０１００ｌｍ）
消費電力：９５．９Ｗ（２００Ｖ時）
電源装置：別置タイプ（１００Ｖ、２００Ｖ、２４２Ｖ）
光源寿命：６００００時間（光束維持率８５％）
耐塩性能：重耐塩害仕様
ポール：鋼管（ｔ３．２）
　溶融Ｚｎ－Ａｌ－Ｍｇ合金メッキ（ＨＺＡ５０Ａ）
　前処理後ミディアムグレーメタリック　半つや消し
　ポリエステル粉体塗装
参考型番（灯具）：パナソニック製　ＸＹＧＨ１０３３ＲＬＥ９相当品
　（（灯具）ＮＹＧＨ１０３３Ｒ相当品）
　（（電源）ＮＮＹ２８１２８ＬＥ９相当品）
参考型番（ポール）：パナソニック製　ＤＹＤＸ２４００Ｈ相当品

LED街路灯 S=1/30
【F】

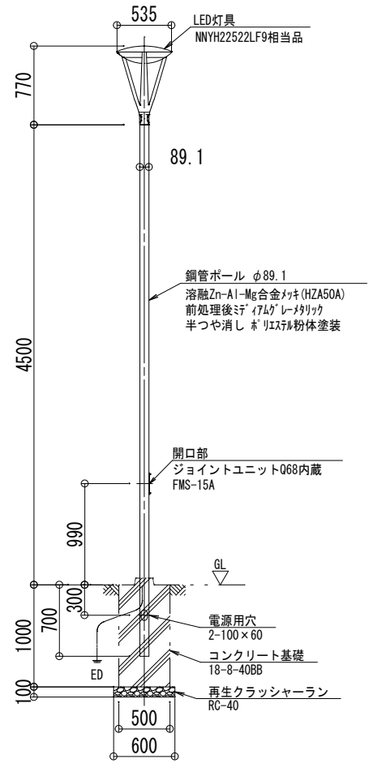

【照明器具 仕様】

本体：アルミダイカスト（ミディアムグレーメタリック）
グローブ：ポリカーボネート（透明つや消し）
上蓋：アルミ板（ミディアムグレーメタリック）
光源：３０００Ｋ（電球色）５２００ｌｍ　ＬＥＤ５８Ｗ
電源装置：灯具内蔵（１００Ｖ、２００Ｖ、２４２Ｖ）
光源寿命：６００００時間（光束維持率７０％）
灯具塗装：アクリル２回塗り
ポール：鋼管（ｔ３．５）
　溶融Ｚｎ－Ａｌ－Ｍｇ合金メッキ（ＨＺＡ５０Ａ）
　前処理後ミディアムグレーメタリック　半つや消し
　ポリエステル粉体塗装
参考型番（灯具）：パナソニック製　ＮＮＹＨ２２５２２ＬＦ９相当品
参考型番（ポール）：パナソニック製　ＤＹＤＸ２４０９Ｈ相当品

LED街路灯 S=1/30
【E】

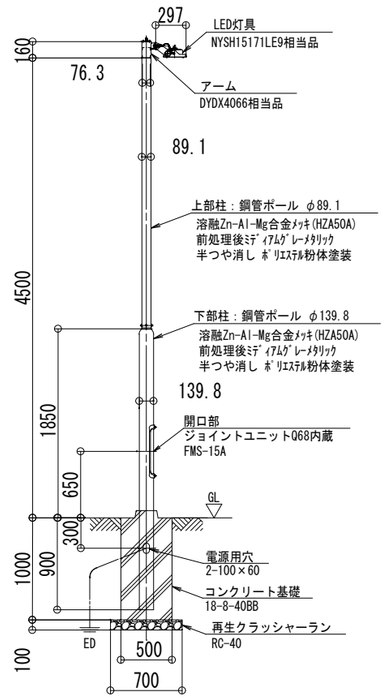

【照明器具 仕様】

本体：アルミ（ミディアムグレーメタリック）
枠、アーム：鋼板（ミディアムグレーメタリック）
パネル：ポリカーボネート（透明つや消し）
光源：昼白色（５０００Ｋ）ＬＥＤ４３．３Ｗ（６０００ｌｍ）
電源装置：灯具内蔵（１００Ｖ、２００Ｖ、２４２Ｖ）
耐塩性能：重耐塩害仕様
耐雷サージ：１５ｋＶ（コモンモード）
落下防止ワイヤー付
ポール：鋼管（上部柱 ｔ２．８、下部柱 ｔ３．５）
　溶融Ｚｎ－Ａｌ－Ｍｇ合金メッキ（ＨＺＡ５０Ａ）
　前処理後ミディアムグレーメタリック　半つや消し
　ポリエステル粉体塗装
参考型番（灯具）　：パナソニック製　ＮＹＳＨ１５１７１ＬＥ９相当品
参考型番（アーム）：パナソニック製　ＤＹＤＸ４０６６相当品
参考型番（ポール）：パナソニック製　ＸＤＹＤ２６５０Ｈ相当品

工事名	国市浜公園駐車場等整備工事		
図面名	照明器具姿図		
年月日			
尺度	S=1:30(A1)	図面番号	48 / 49
会社名			
事務所名	尾鷲市役所		

ハンドホール参考図

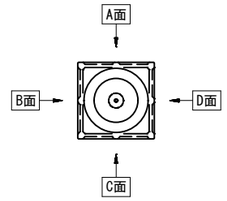

H1-9型参考図

A面

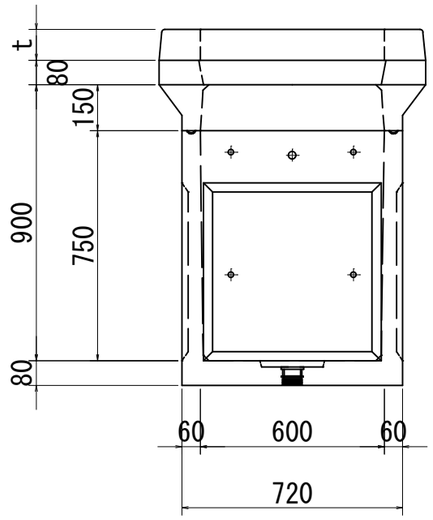

B面

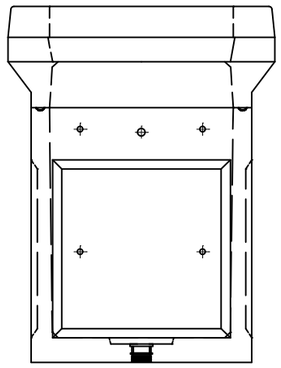

C面

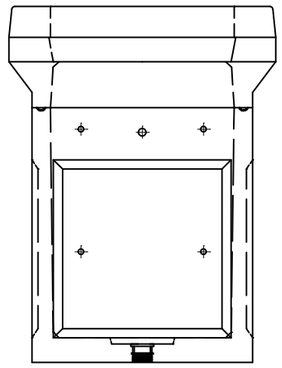

D面

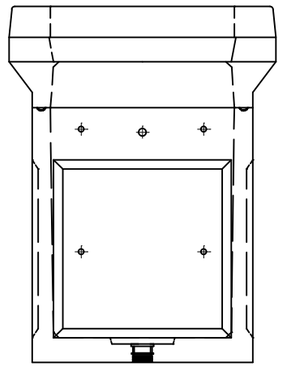

H2-9型参考図

A面

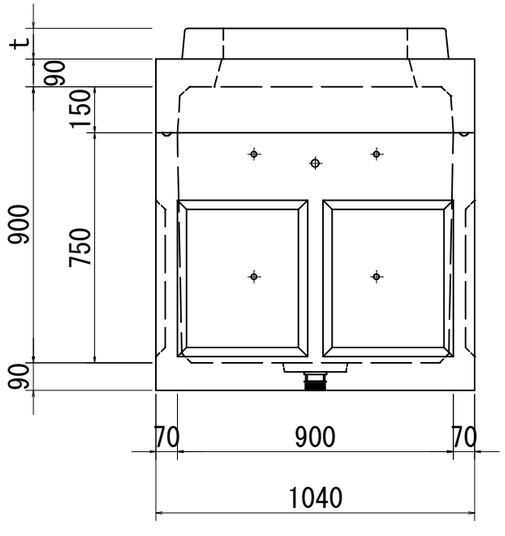

B面

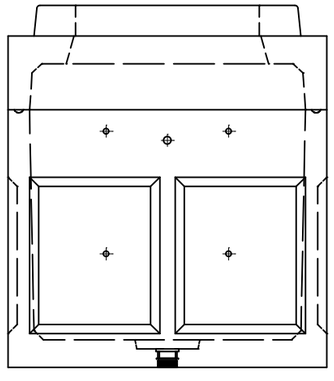

C面

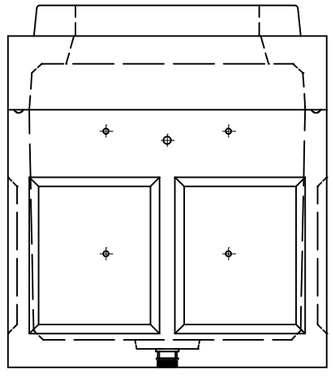

D面

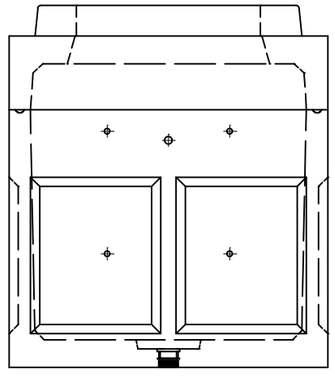

工 事 名	国市浜公園駐車場等整備工事		
図 面 名	ハンドホール参考図		
年 月 日			
尺 度	S=1:10(A1)	図面番号	49 / 49
会 社 名			
事務所名	尾 鷲 市 役 所		